D3G133-LV13-30

EC-Radialventilator

vorwärts gekrümmt, doppelseitig saugend

mit Gehäuse (Flansch)

ebm-papst Mulfingen GmbH & Co. KG
Bachmühle 2 · D-74673 Mulfingen
Phone +49 7938 81-0
Fax +49 7938 81-110
info1@de.ebmpapst.com
www.ebmpapst.com

Kommanditgesellschaft · Sitz Mulfingen
Amtsgericht Stuttgart · HRA 590344

Komplementär Elektrobau Mulfingen GmbH · Sitz Mulfingen
Amtsgericht Stuttgart · HRB 590142

Nenndaten

Typ	**D3G133-LV13-30**
Motor	**M3G055-DF**

Phase		1~
Nennspannung	VAC	230
Nennspannungsbereich	VAC	200 .. 240
Frequenz	Hz	50/60
Art der Datenfestlegung		fb
Drehzahl	min^{-1}	2100
Leistungsaufnahme	W	170
Stromaufnahme	A	1,4
Min. Umgebungstemperatur	°C	-25
Max. Umgebungstemperatur	°C	60

mb = Max. Belastung · mw = Max. Wirkungsgrad · fb = Freiblasend · kv = Kundenvorgabe · kg = Kundengerät
Änderungen vorbehalten

EC-Radialventilator

vorwärts gekrümmt, doppelseitig saugend
mit Gehäuse (Flansch)

Technische Beschreibung

Masse	2,7 kg
Baugröße	133 mm
Motor-Baugröße	55
Material Elektronikgehäuse	Kunststoff PP
Material Laufrad	Stahlblech, verzinkt
Material Gehäuse	Kunststoff PP
Motoraufhängung	Motor beidseitig schwingungsentkoppelt befestigt
Drehrichtung	Links auf den Rotor gesehen
Schutzart	Motor IP00, Elektronik IP20
Isolationsklasse	"F"
Feuchte- (F) / Umweltschutzklasse (H)	H0 - trockene Umgebung
Zul. Umgebungstemp. Motor max. (Transport/Lagerung)	+ 80 °C
Zul. Umgebungstemp. Motor min. (Transport/Lagerung)	- 40 °C
Einbaulage	Beliebig
Kondenswasser-Bohrungen	Keine, offener Rotor
Kühlbohrung/- öffnung	Rotor- und statorseitig
Betriebsart	S1
Lagerung Motor	Kugellager
Technische Ausstattung	- Ausgang 10 VDC, max. 1,1 mA - Drehzahlausgang - Motorstrombegrenzung - Sanftanlauf - Steuereingang 0-10 VDC / PWM - Steuerschnittstelle mit sicher vom Netz getrenntem SELV Potential - Übertemperaturschutz Motor
EMV Störfestigkeit	Gemäß EN 61000-6-2 (Industriebereich)
EMV Störaussendung	Gemäß EN 61000-6-4 (Industriebereich)
Berührungsstrom nach IEC 60990 (Messschaltung Bild 4, TN System)	<= 3,5 mA
Elektrischer Anschluss	Stecker
Motorschutz	Temperaturwächter (TW) intern geschaltet
Kabelausführung	Variabel
Schutzklasse	I (wenn Schutzleiter kundenseitig angeschlossen ist)
Normkonformität	EN 60335-1; CE
Zulassung	CSA C22.2 Nr.77 + CAN/CSA-E60730-1; UL 1004-7 + 60730-1

ebm-papst Mulfingen GmbH & Co. KG · Bachmühle 2 · D-74673 Mulfingen · Phone +49 (0) 7938 81-0 · Fax +49 (0) 7938 81-110 · info1@de.ebmpapst.com · www.ebmpapst.com

EC-Radialventilator

vorwärts gekrümmt, doppelseitig saugend

mit Gehäuse (Flansch)

Produktzeichnung

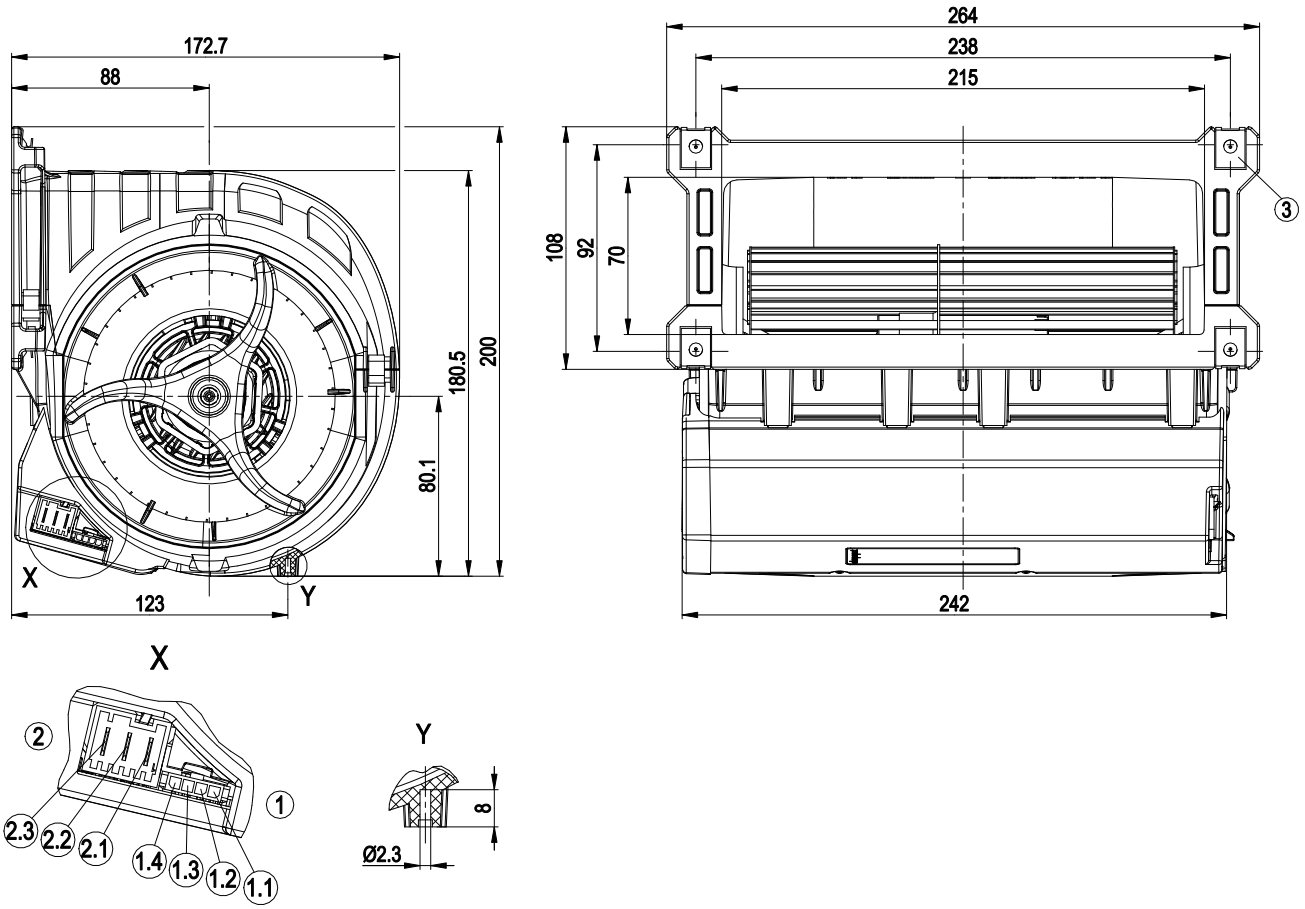

1	Stiftleiste Molex Micro Fit 3.0 04365 00400 (steckbar mit 04364 50400)
1.1	10V
1.2	Tacho
1.3	0-10V lin. / PWM
1.4	GND
2	Steckverbinder Lumberg 3642 03 K01 (steckbar mit 3626 03 K01)
2.1	PE
2.2	L
2.3	N
3	4x Blechmutter für Gewinde EN ISO 1478-ST4.8 (Schraubenlänge min. 14,5 mm plus Materialstärke der Befestigung)

ebm-papst Mulfingen GmbH & Co. KG · Bachmühle 2 · D-74673 Mulfingen · Phone +49 (0) 7938 81-0 · Fax +49 (0) 7938 81-110 · info1@de.ebmpapst.com · www.ebmpapst.com

EC-Radialventilator

vorwärts gekrümmt, doppelseitig saugend
mit Gehäuse (Flansch)

Anschlussbild

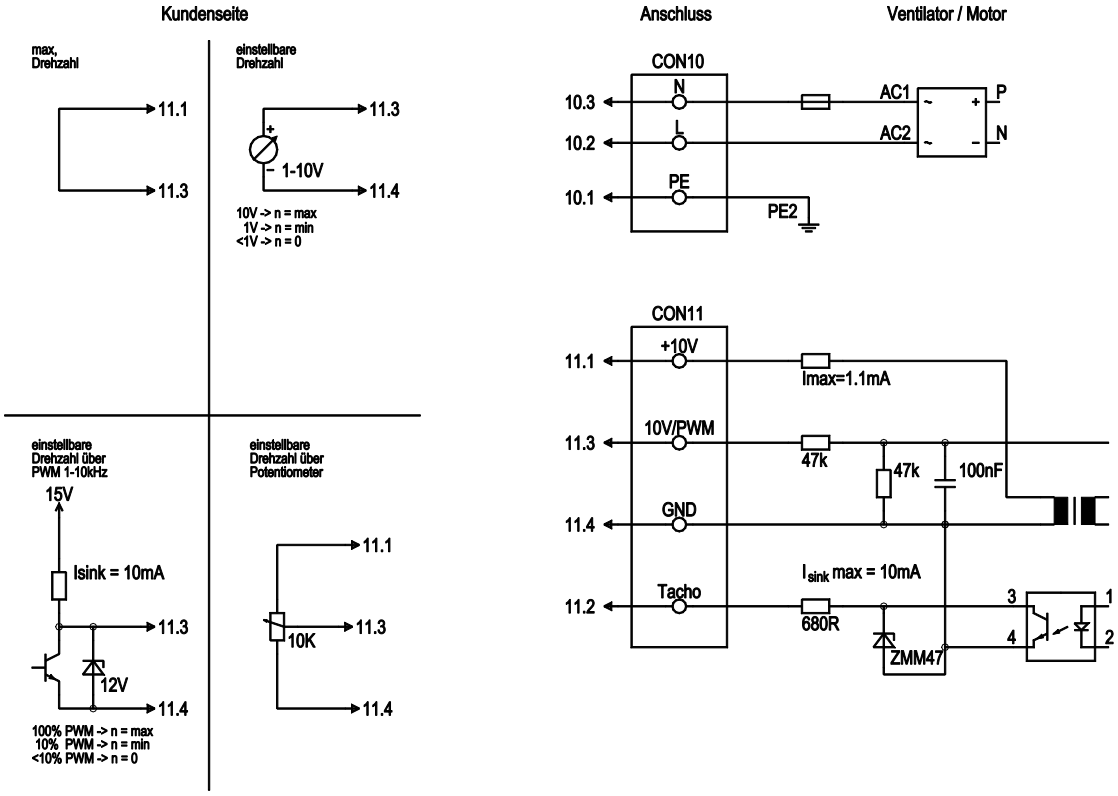

Nr.	Anschl.	Bezeichnung	Farbe	Funktion / Belegung
CON10	10.1	PE	grün/gelb	Schutzleiter
CON10	10.2	L	schwarz	Spannungsversorgung 230VAC, 50-60 Hz, Spannungsbereich siehe Typenschild
CON10	10.3	N	blau	Neutralleiter
CON11	11.1	10 V/max. 1.1 mA	rot	Spannungsausgang 10 V, 1,1 mA, galvanisch getrennt, nicht kurzschlussfest
CON11	11.2	Tach	weiß	Drehzahlausgang: Open Collector, 1 Impuls pro Umdrehung, galv. getrennt, Isink max = 10 mA
CON11	11.3	0-10 V PWM	gelb	Steuereingang 0- 10 V oder PWM, galvanisch getrennt
CON11	11.4	GND	blau	GND- Anschluss der Steuerschnittstelle

ebm-papst Mulfingen GmbH & Co. KG · Bachmühle 2 · D-74673 Mulfingen · Phone +49 (0) 7938 81-0 · Fax +49 (0) 7938 81-110 · info1@de.ebmpapst.com · www.ebmpapst.com

D3G133-LV13-30

EC-Radialventilator

vorwärts gekrümmt, doppelseitig saugend

mit Gehäuse (Flansch)

Kennlinien: Luftleistung 50 Hz

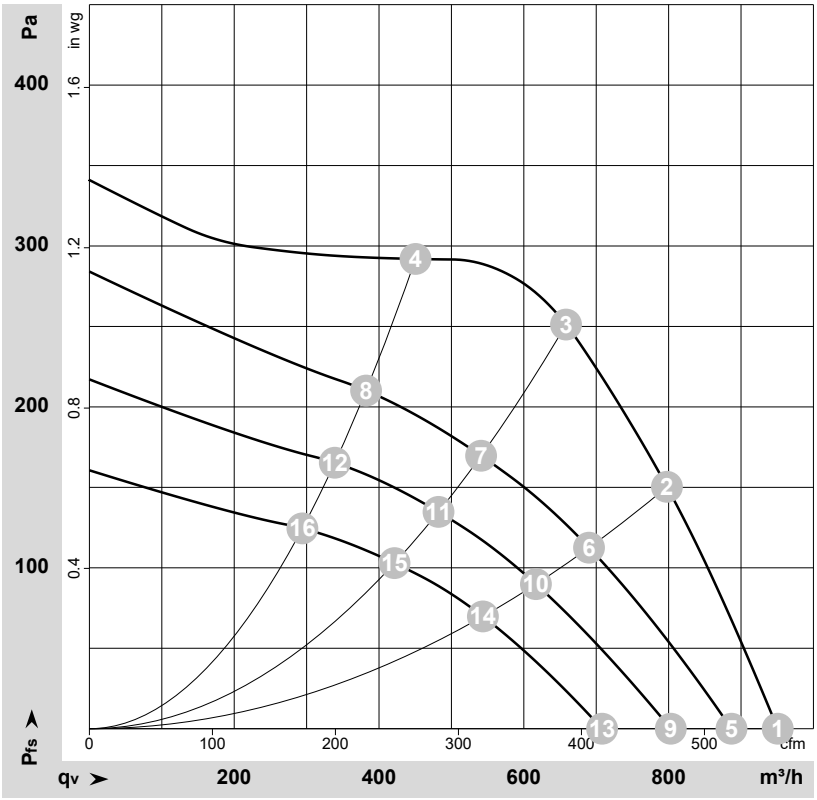

ρ = 1,15 kg/m³ ± 2 %

Messung: LU-171398-1
Messung: LU-172009-1
Messung: LU-172011-1
Messung: LU-172013-1

Luftleistung gemessen nach ISO 5801 Installationskategorie A. Den genauen Messaufbau erfragen Sie bitte bei ebm-papst. Saugseitige Geräuschpegel: LwA nach ISO 13347 / LpA mit 1 m Abstand auf Ventilatorachse gemessen. Die Angaben gelten nur unter den angegebenen Messbedingungen und können sich durch Einbaubedingungen verändern. Bei Abweichungen zum Normaufbau sind die Kennwerte im eingebauten Zustand zu überprüfen.

Messwerte

	U	f	n	P_{ed}	I	LpA_{in}	LwA_{in}	q_V	p_{fs}	q_V	p_{fs}
	V	Hz	min^{-1}	W	A	dB(A)	dB(A)	m^3/h	Pa	cfm	in. wg
1	230	50	2100	170	1,40	66	76	950	0	560	0,00
2	230	50	2325	170	1,40	64	75	800	150	470	0,60
3	230	50	2615	166	1,32	64	74	660	250	385	1,00
4	230	50	2715	116	0,95	62	72	450	290	265	1,16
5	230	50	1870	139	1,20	64	74	885	0	520	0,00
6	230	50	2045	112	0,98	61	72	690	120	405	0,48
7	230	50	2170	89	0,78	58	69	540	170	320	0,68
8	230	50	2290	68	0,60	57	67	380	211	225	0,85
9	230	50	1695	104	0,93	62	73	805	0	475	0,00
10	230	50	1825	81	0,72	59	69	615	96	365	0,39
11	230	50	1940	63	0,56	56	66	480	135	285	0,54
12	230	50	2045	47	0,43	54	64	340	166	200	0,67
13	230	50	1495	70	0,64	60	69	710	0	415	0,00
14	230	50	1615	54	0,49	58	67	545	75	320	0,30
15	230	50	1700	41	0,38	54	63	420	103	250	0,41
16	230	50	1775	32	0,29	51	61	295	125	175	0,50

U = Versorgungsspannung · f = Frequenz · n = Drehzahl · P_{ed} = Leistungsaufnahme · I = Stromaufnahme · LpA_{in} = Schalldruckpegel saugseitig · LwA_{in} = Schallleistungspegel saugseitig
q_V = Volumenstrom · p_{fs} = Druckerhöhung

ebm-papst Mulfingen GmbH & Co. KG · Bachmühle 2 · D-74673 Mulfingen · Phone +49 (0) 7938 81-0 · Fax +49 (0) 7938 81-110 · info1@de.ebmpapst.com · www.ebmpapst.com