D2E140-HR97-07

AC-Radialventilator

vorwärts gekrümmt, doppelseitig saugend

mit Gehäuse (Flansch)

ebm-papst Mulfingen GmbH & Co. KG
Bachmühle 2 · D-74673 Mulfingen
Phone +49 7938 81-0
Fax +49 7938 81-110
info1@de.ebmpapst.com
www.ebmpapst.com

Kommanditgesellschaft · Sitz Mulfingen
Amtsgericht Stuttgart · HRA 590344

Komplementär Elektrobau Mulfingen GmbH · Sitz Mulfingen
Amtsgericht Stuttgart · HRB 590142

Nenndaten

Typ	**D2E140-HR97-07**		
Motor	**M2E068-CF**		
Phase		1~	1~
Nennspannung	VAC	230	230
Frequenz	Hz	50	60
Art der Datenfestlegung		fb	fb
Gültig für Zulassung / Norm		CE	CE
Drehzahl	min^{-1}	1150	1050
Leistungsaufnahme	W	130	130
Stromaufnahme	A	0,58	0,58
Kondensator	µF	2	2
Kondensatorspannung	VDB	400	400
Kondensatorstandard		S2 (CE)	S2 (CE)
Min. Gegendruck	Pa	0	0
Min. Umgebungstemperatur	°C	-25	-25
Max. Umgebungstemperatur	°C	50	40
Anlaufstrom	A	0,57	0,59

mb = Max. Belastung · mw = Max. Wirkungsgrad · fb = Freiblasend · kv = Kundenvorgabe · kg = Kundengerät
Änderungen vorbehalten

AC-Radialventilator

vorwärts gekrümmt, doppelseitig saugend
mit Gehäuse (Flansch)

Technische Beschreibung

Masse	2,4 kg
Baugröße	140 mm
Motor-Baugröße	68
Oberfläche Rotor	Unlackiert
Material Laufrad	Kunststoff PA
Material Gehäuse	Kunststoff PP
Motoraufhängung	Motor über Tragarme einseitig befestigt
Drehrichtung	Rechts auf den Rotor gesehen
Schutzart	IP44
Isolationsklasse	"F"
Feuchte- (F) / Umweltschutzklasse (H)	H0 - trockene Umgebung
Zul. Umgebungstemp. Motor max. (Transport/Lagerung)	+ 80 °C
Zul. Umgebungstemp. Motor min. (Transport/Lagerung)	- 40 °C
Einbaulage	Beliebig
Kondenswasser-Bohrungen	Keine
Betriebsart	S1
Lagerung Motor	Kugellager
Drehzahlstufen	4
Berührungsstrom nach IEC 60990 (Messschaltung Bild 4, TN System)	< 0,75 mA
Elektrischer Anschluss	Stecker; Über Klemmkasten, Kondensator integriert und angeschlossen
Motorschutz	Thermoschalter automatische Rückstellung, intern geschaltet
Kabelausführung	Variabel
Schutzklasse-Anordnung	I; Wenn ein Schutzleiter kundenseitig angeschlossen ist Diese Komponente für den Einbau kann mehrere lokale Schutzklasseanordnungen aufweisen. Diese Angabe bezieht sich auf die Grundauslegung dieser Komponente. Die endgültige Schutzklasse ergibt sich nach dem bestimmungsgemäßen Einbau und Anschluss der Komponenten.
Motorkondensator nach EN 60252-1 in Sicherheitsschutzklasse	S2
Normkonformität	EN 60335-1; EN 60335-2-31; EN 60034-1; EN 60204-1; CE
Bemerkung zu CE	Ökodesign-Richtlinie 2009/125/EG + Ventilatorverordnung (EG) Nr. 327/2011 nicht anwendbar, da Leistungsaufnahme <125W.
Zulassung	VDE; CCC; EAC

ebm-papst Mulfingen GmbH & Co. KG · Bachmühle 2 · D-74673 Mulfingen · Phone +49 (0) 7938 81-0 · Fax +49 (0) 7938 81-110 · info1@de.ebmpapst.com · www.ebmpapst.com

AC-Radialventilator

vorwärts gekrümmt, doppelseitig saugend

mit Gehäuse (Flansch)

Produktzeichnung

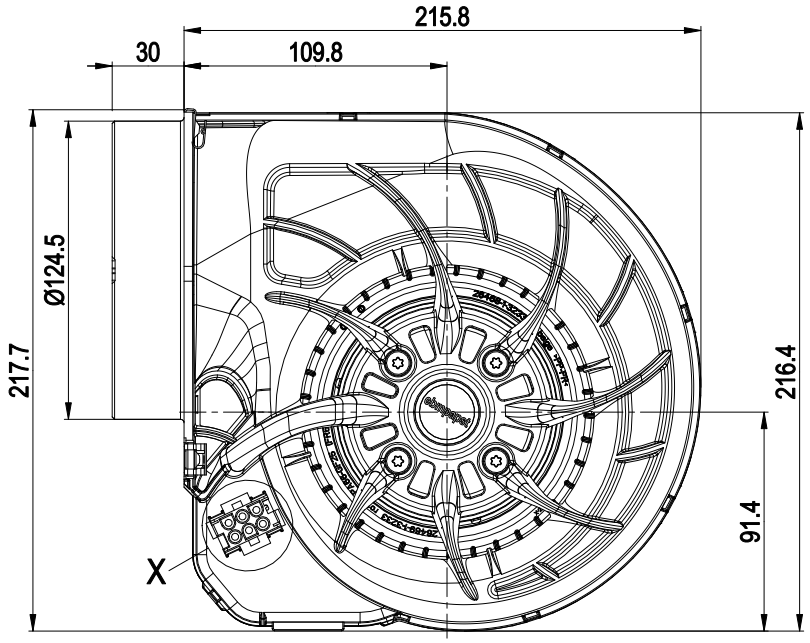

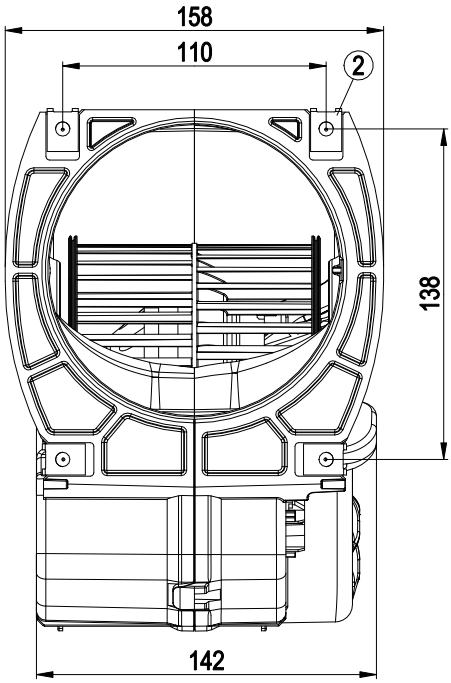

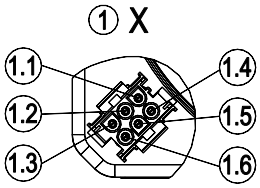

1	Codiertes Stecksystem: Steckergehäuse 6-polig TE 2178773-1, 6x Steckerstift TE 926886-1
	Folgende Anschlussleitungen: 21956-4-1040 (Länge 300mm); 21957-4-1040 (Länge 450mm); 21958-4-1040 (Länge 650mm); 21959-4-1040 (Länge 1000mm) sind als Zubehör verfügbar
1.1	L = Stufe 1
1.2	L = Stufe 2
1.3	L = Stufe 3
1.4	L = Stufe 4
1.5	N
1.6	PE
2	4x Blechmutter für Gewinde EN ISO 1478-ST4.8 (Schraubenlänge min. 14,5 mm plus Materialstärke der Befestigung)

ebm-papst Mulfingen GmbH & Co. KG · Bachmühle 2 · D-74673 Mulfingen · Phone +49 (0) 7938 81-0 · Fax +49 (0) 7938 81-110 · info1@de.ebmpapst.com · www.ebmpapst.com

AC-Radialventilator

vorwärts gekrümmt, doppelseitig saugend

mit Gehäuse (Flansch)

Anschlussbild

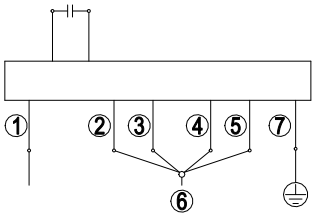

Hinweis: Drehzahl schnell (Stufe IV); Drehzahl langsam (Stufe I); Der Schalter muss beim Umschalten unterbrechend sein.

1	N (blau)
2	Stufe I schwarz 1 / weiß
3	Stufe II schwarz 2 / rot
4	Stufe III schwarz 3 / grau
5	Stufe IV schwarz 4 / schwarz
6	L1
7	= PE = grün / gelb

ebm-papst Mulfingen GmbH & Co. KG · Bachmühle 2 · D-74673 Mulfingen · Phone +49 (0) 7938 81-0 · Fax +49 (0) 7938 81-110 · info1@de.ebmpapst.com · www.ebmpapst.com

D2E140-HR97-07

AC-Radialventilator

vorwärts gekrümmt, doppelseitig saugend

mit Gehäuse (Flansch)

Kennlinien: Luftleistung 50 Hz

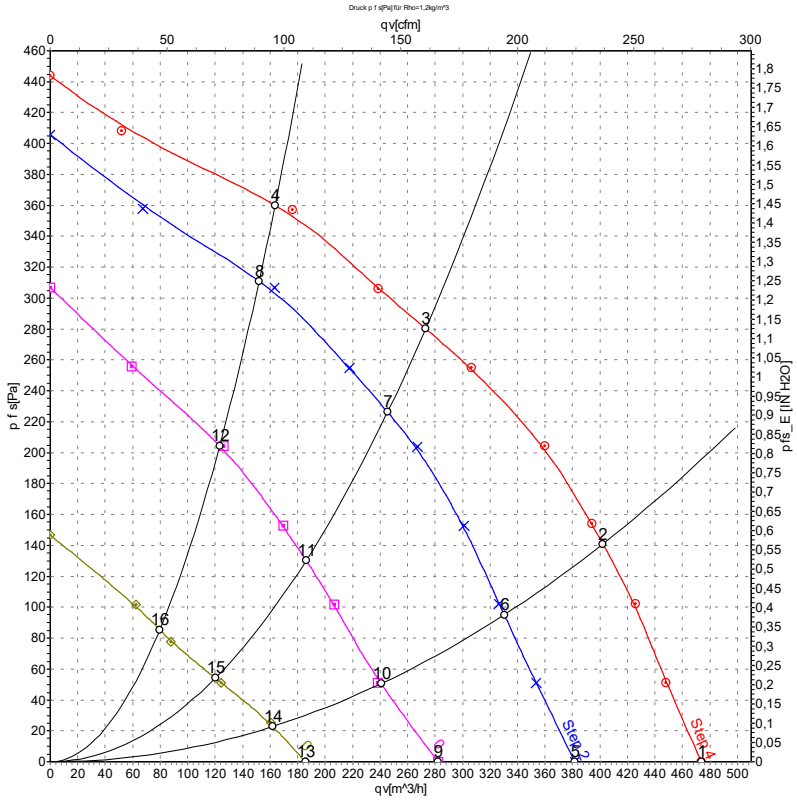

Messung: LU-43529-1
Messung: LU-43530-1
Messung: LU-43531-1
Messung: LU-43532-1

Luftleistung gemessen nach ISO 5801 Installationskategorie A. Den genauen Messaufbau erfragen Sie bitte bei ebm-papst. Saugseitige Geräuschpegel: LwA nach ISO 13347 / LpA mit 1 m Abstand auf Ventilatorachse gemessen. Die Angaben gelten nur unter den angegebenen Messbedingungen und können sich durch Einbaubedingungen verändern. Bei Abweichungen zum Normaufbau sind die Kennwerte im eingebauten Zustand zu überprüfen.

Messwerte

	Stufe	U	f	n	P_e	I	LpA_{in}	LwA_{in}	q_V	p_{fs}	q_V	p_{fs}
		V	Hz	min^{-1}	W	A	dB(A)	dB(A)	m^3/h	Pa	cfm	in. wg
1	4	230	50	1150	130	0,58	58	70	475	0	280	0,00
2	4	230	50	1705	117	0,51	57	69	400	140	235	0,56
3	4	230	50	2220	100	0,43	59	71	275	280	160	1,12
4	4	230	50	2390	92	0,40	60	72	165	360	95	1,45
5	3	230	50	955	97	0,43	52	64	380	0	225	0,00
6	3	230	50	1415	92	0,41	53	65	330	95	195	0,38
7	3	230	50	1995	81	0,36	56	69	245	226	145	0,91
8	3	230	50	2230	73	0,34	59	71	150	313	90	1,26
9	2	230	50	710	75	0,34	44	56	280	0	165	0,00
10	2	230	50	1020	73	0,33	45	57	240	48	140	0,19
11	2	230	50	1510	68	0,31	49	61	185	130	110	0,52
12	2	230	50	1815	63	0,30	54	66	125	206	70	0,83
13	1	230	50	490	57	0,26	35	47	185	0	110	0,00
14	1	230	50	705	56	0,26	36	48	160	24	95	0,10
15	1	230	50	1000	55	0,25	38	50	120	54	70	0,22
16	1	230	50	1185	54	0,25	43	55	80	85	45	0,34

U = Versorgungsspannung · f = Frequenz · n = Drehzahl · P_e = Leistungsaufnahme · I = Stromaufnahme · LpA_{in} = Schalldruckpegel saugseitig · LwA_{in} = Schallleistungspegel saugseitig
q_V = Volumenstrom · p_{fs} = Druckerhöhung

ebm-papst Mulfingen GmbH & Co. KG · Bachmühle 2 · D-74673 Mulfingen · Phone +49 (0) 7938 81-0 · Fax +49 (0) 7938 81-110 · info1@de.ebmpapst.com · www.ebmpapst.com

D2E140-HR97-07

AC-Radialventilator

vorwärts gekrümmt, doppelseitig saugend

mit Gehäuse (Flansch)

Kennlinien: Luftleistung 60 Hz

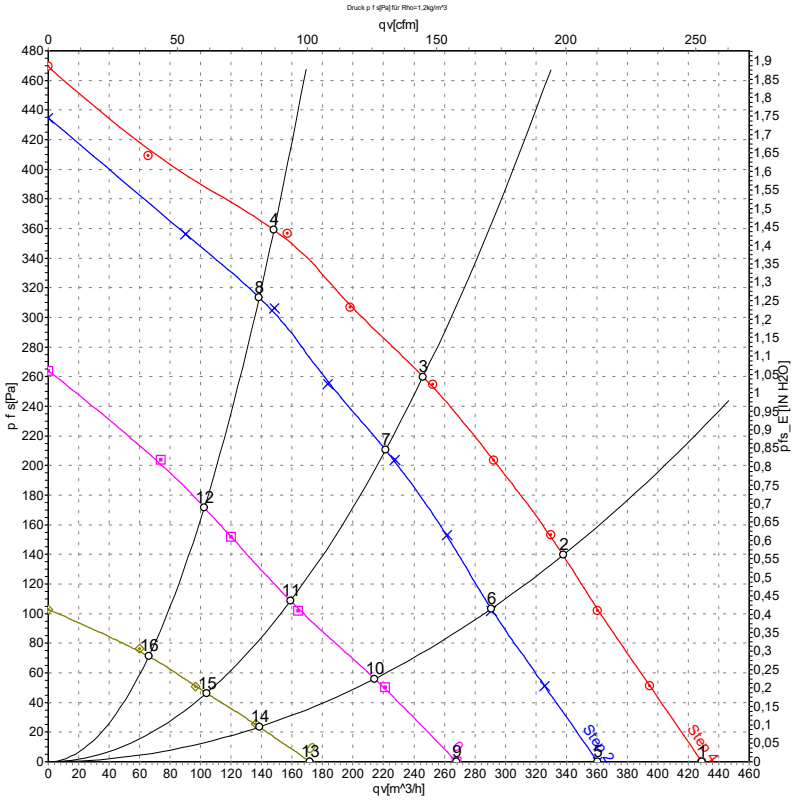

Messung: LU-43534-1
Messung: LU-43535-1
Messung: LU-43536-1
Messung: LU-43533-1

Luftleistung gemessen nach ISO 5801 Installationskategorie A. Den genauen Messaufbau erfragen Sie bitte bei ebm-papst. Saugseitige Geräuschpegel: LwA nach ISO 13347 / LpA mit 1 m Abstand auf Ventilatorachse gemessen. Die Angaben gelten nur unter den angegebenen Messbedingungen und können sich durch Einbaubedingungen verändern. Bei Abweichungen zum Normaufbau sind die Kennwerte im eingebauten Zustand zu überprüfen.

Messwerte

	Stufe	U	f	n	P_e	I	q_V	p_{fs}	q_V	p_{fs}
		V	Hz	min^{-1}	W	A	m^3/h	Pa	cfm	in. wg
1	4	230	60	1050	130	0,58	430	0	255	0,00
2	4	230	60	1635	127	0,56	340	140	200	0,56
3	4	230	60	2120	122	0,53	245	260	145	1,04
4	4	230	60	2380	118	0,51	150	360	85	1,45
5	3	230	60	905	100	0,44	360	0	210	0,00
6	3	230	60	1415	97	0,44	290	102	170	0,41
7	3	230	60	1920	93	0,43	220	211	130	0,85
8	3	230	60	2220	90	0,42	140	315	80	1,26
9	2	230	60	665	75	0,35	270	0	160	0,00
10	2	230	60	1045	73	0,34	215	57	125	0,23
11	2	230	60	1400	71	0,34	160	108	95	0,43
12	2	230	60	1675	70	0,34	100	172	60	0,69
13	1	230	60	455	56	0,27	170	0	100	0,00
14	1	230	60	700	55	0,27	140	24	80	0,10
15	1	230	60	925	54	0,27	105	46	60	0,18
16	1	230	60	1085	53	0,26	65	72	40	0,29

U = Versorgungsspannung · f = Frequenz · n = Drehzahl · P_e = Leistungsaufnahme · I = Stromaufnahme · q_V = Volumenstrom · p_{fs} = Druckerhöhung

ebm-papst Mulfingen GmbH & Co. KG · Bachmühle 2 · D-74673 Mulfingen · Phone +49 (0) 7938 81-0 · Fax +49 (0) 7938 81-110 · info1@de.ebmpapst.com · www.ebmpapst.com