D2E146-HS97-03

AC-Radialventilator

vorwärts gekrümmt, doppelseitig saugend

mit Gehäuse (Flansch)

ebm-papst Mulfingen GmbH & Co. KG
Bachmühle 2 · D-74673 Mulfingen
Phone +49 7938 81-0
Fax +49 7938 81-110
info1@de.ebmpapst.com
www.ebmpapst.com

Kommanditgesellschaft · Sitz Mulfingen
Amtsgericht Stuttgart · HRA 590344

Komplementär Elektrobau Mulfingen GmbH · Sitz Mulfingen
Amtsgericht Stuttgart · HRB 590142

Nenndaten

Typ	**D2E146-HS97-03**		
Motor	**M2E068-DF**		
Phase		1~	1~
Nennspannung	VAC	230	230
Frequenz	Hz	50	60
Art der Datenfestlegung		fb	mb
Gültig für Zulassung / Norm		CE	CE
Drehzahl	min^{-1}	1350	1750
Leistungsaufnahme	W	195	215
Stromaufnahme	A	0,86	0,94
Kondensator	µF	5	5
Kondensatorspannung	VDB	400	400
Kondensatorstandard		S2 (CE)	S2 (CE)
Min. Gegendruck	Pa	0	150
Min. Umgebungstemperatur	°C	-25	-25
Max. Umgebungstemperatur	°C	45	40

mb = Max. Belastung · mw = Max. Wirkungsgrad · fb = Freiblasend · kv = Kundenvorgabe · kg = Kundengerät
Änderungen vorbehalten

AC-Radialventilator

vorwärts gekrümmt, doppelseitig saugend
mit Gehäuse (Flansch)

Technische Beschreibung

Masse	2,98 kg
Baugröße	146 mm
Motor-Baugröße	68
Oberfläche Rotor	Unlackiert
Material Klemmkasten	Kunststoff PP
Material Laufrad	Kunststoff PP
Material Gehäuse	Kunststoff PP
Motoraufhängung	Motor beidseitig schwingungsisoliert befestigt
Drehrichtung	Links auf den Rotor gesehen
Schutzart	IP20
Isolationsklasse	"F"
Feuchte- (F) / Umweltschutzklasse (H)	H0 - trockene Umgebung
Zul. Umgebungstemp. Motor max. (Transport/Lagerung)	+ 80 °C
Zul. Umgebungstemp. Motor min. (Transport/Lagerung)	- 40 °C
Einbaulage	Beliebig
Kondenswasser-Bohrungen	Keine, offener Rotor
Betriebsart	S1
Lagerung Motor	Kugellager
Drehzahlstufen	4
Berührungsstrom nach IEC 60990 (Messschaltung Bild 4, TN System)	< 0,75 mA
Elektrischer Anschluss	Stecker; Über Klemmkasten, Kondensator integriert und angeschlossen
Motorschutz	Thermoschalter automatische Rückstellung, intern geschaltet
Kabelausführung	Variabel
Schutzklasse-Anordnung	I; Wenn ein Schutzleiter kundenseitig angeschlossen ist Diese Komponente für den Einbau kann mehrere lokale Schutzklasseanordnungen aufweisen. Diese Angabe bezieht sich auf die Grundauslegung dieser Komponente. Die endgültige Schutzklasse ergibt sich nach dem bestimmungsgemäßen Einbau und Anschluss der Komponenten.
Motorkondensator nach EN 60252-1 in Sicherheitsschutzklasse	S2
Normkonformität	EN 60335-1; EN 60335-2-31; CE
Bemerkung zu CE	Ökodesign-Richtlinie 2009/125/EG + Ventilatorverordnung (EG) Nr. 327/2011 nicht anwendbar, da Verwendung nur in Dunstabzugshauben mit einer Gesamtleistung <280W.
Zulassung	EAC; CCC; VDE

ebm-papst Mulfingen GmbH & Co. KG · Bachmühle 2 · D-74673 Mulfingen · Phone +49 (0) 7938 81-0 · Fax +49 (0) 7938 81-110 · info1@de.ebmpapst.com · www.ebmpapst.com

AC-Radialventilator

vorwärts gekrümmt, doppelseitig saugend

mit Gehäuse (Flansch)

Produktzeichnung

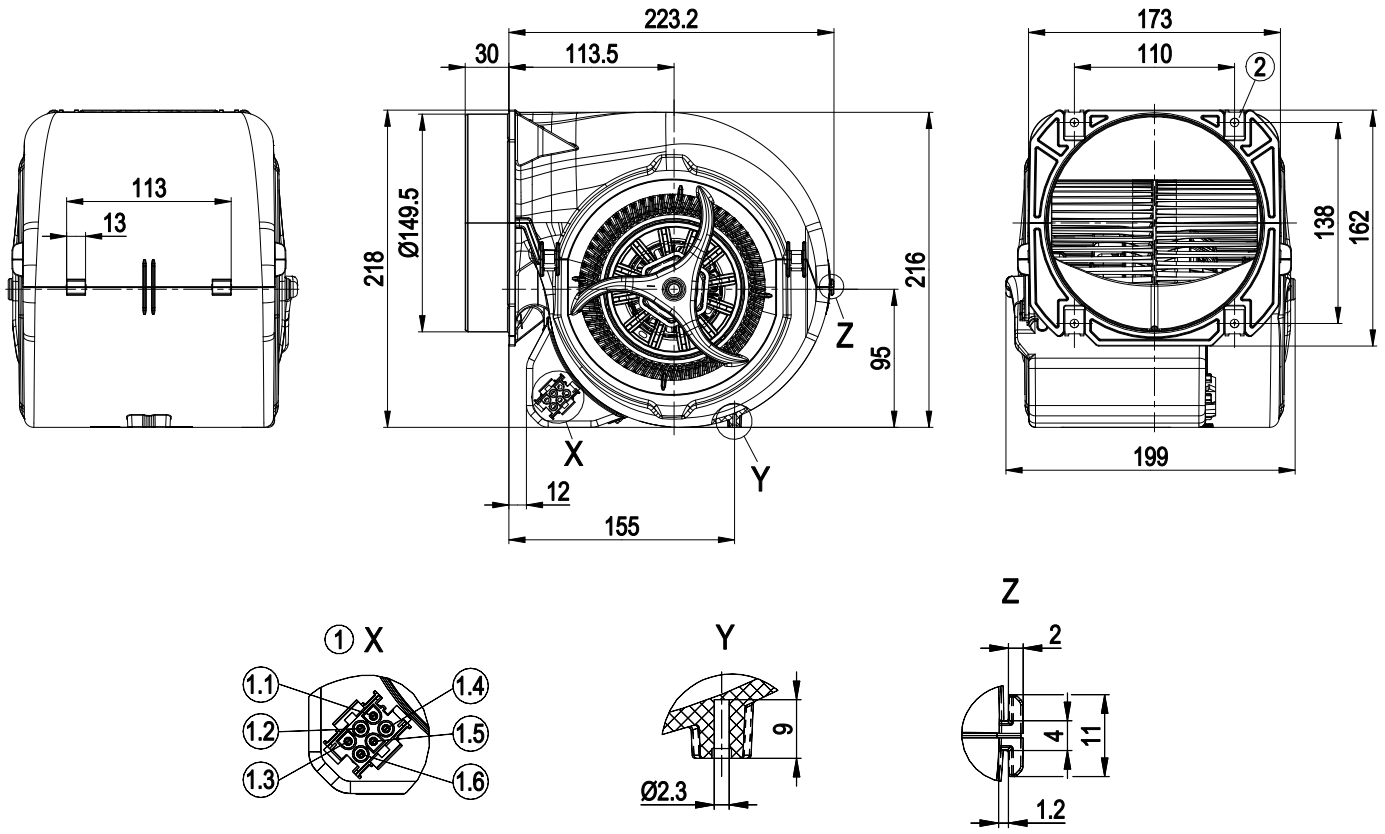

1	Codiertes Stecksystem: Steckergehäuse 6-polig TE 2178773-1, 6x Steckerstift TE 926886-1
	Folgende Anschlussleitungen: 21956-4-1040 (Länge 300mm); 21957-4-1040 (Länge 450mm); 21958-4-1040 (Länge 650mm); 21959-4-1040 (Länge 1000mm) sind als Zubehör verfügbar
1.1	L = Stufe 1
1.2	L = Stufe 2
1.3	L = Stufe 3
1.4	L = Stufe 4
1.5	N
1.6	PE
2	4x Blechmutter für Gewinde EN ISO 1478-ST4.8 (Schraubenlänge min. 14,5 mm plus Materialstärke der Befestigung)

ebm-papst Mulfingen GmbH & Co. KG · Bachmühle 2 · D-74673 Mulfingen · Phone +49 (0) 7938 81-0 · Fax +49 (0) 7938 81-110 · info1@de.ebmpapst.com · www.ebmpapst.com

AC-Radialventilator

vorwärts gekrümmt, doppelseitig saugend

mit Gehäuse (Flansch)

Anschlussbild

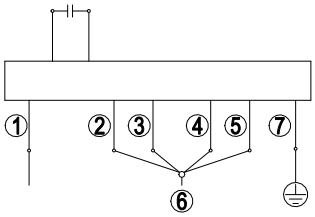

Hinweis: Drehzahl schnell (Stufe IV); Drehzahl langsam (Stufe I); Der Schalter muss beim Umschalten unterbrechend sein.

1	N (blau)
2	Stufe I schwarz 1 / weiß
3	Stufe II schwarz 2 / rot
4	Stufe III schwarz 3 / grau
5	Stufe IV schwarz 4 / schwarz
6	L1
7	= PE = grün / gelb

ebm-papst Mulfingen GmbH & Co. KG · Bachmühle 2 · D-74673 Mulfingen · Phone +49 (0) 7938 81-0 · Fax +49 (0) 7938 81-110 · info1@de.ebmpapst.com · www.ebmpapst.com

AC-Radialventilator

vorwärts gekrümmt, doppelseitig saugend

mit Gehäuse (Flansch)

Kennlinien: Luftleistung 50 Hz

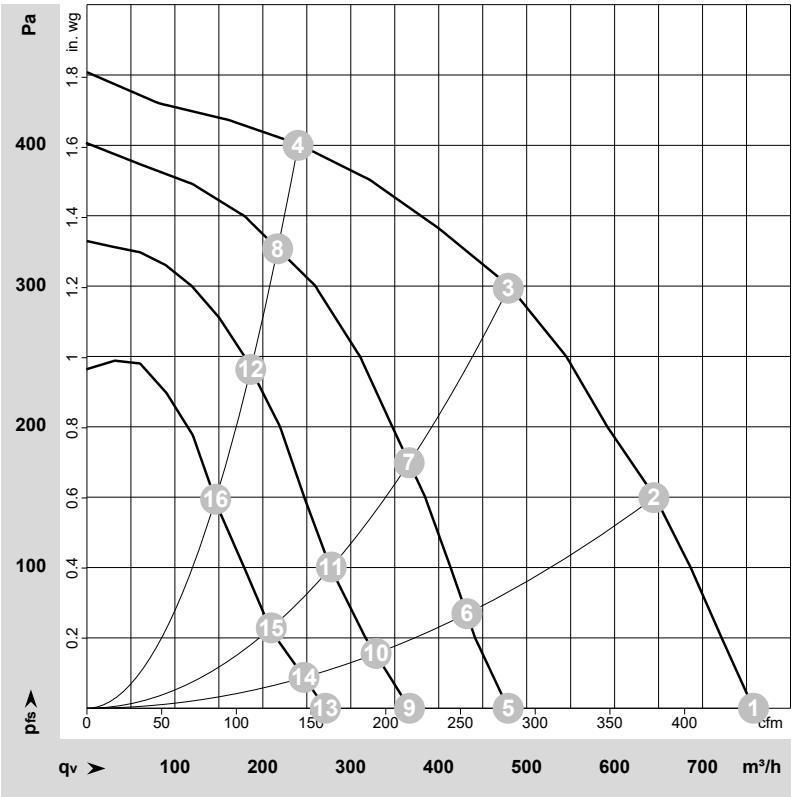

ρ = 1,186 kg/m³ ± 2 %

Messung: LU-72087-1
Messung: LU-72089-1
Messung: LU-72091-1
Messung: LU-72094-1

Luftleistung gemessen nach ISO 5801 Installationskategorie A. Den genauen Messaufbau erfragen Sie bitte bei ebm-papst. Saugseitige Geräuschpegel: LwA nach ISO 13347 / LpA mit 1 m Abstand auf Ventilatorachse gemessen. Die Angaben gelten nur unter den angegebenen Messbedingungen und können sich durch Einbaubedingungen verändern. Bei Abweichungen zum Normaufbau sind die Kennwerte im eingebauten Zustand zu überprüfen.

Messwerte

	Stufe	Versch.	U	f	n	P_e	I	LpA_{in}	LwA_{in}	q_V	p_{fs}	q_V	p_{fs}
			V	Hz	min^{-1}	W	A	dB(A)	dB(A)	m^3/h	Pa	cfm	in. wg
1	4	1~	230	50	1350	195	0,86	53	65	760	0	445	0,00
2	4	1~	230	50	1800	185	0,81	53	65	645	150	380	0,60
3	4	1~	230	50	2200	169	0,74	55	67	480	300	280	1,20
4	4	1~	230	50	2540	144	0,65	58	70	240	400	140	1,61
5	3	1~	230	50	875	129	0,61	42	54	480	0	280	0,00
6	3	1~	230	50	1220	125	0,60	43	55	430	67	255	0,27
7	3	1~	230	50	1685	115	0,58	49	61	365	174	215	0,70
8	3	1~	230	50	2290	93	0,52	56	68	215	327	130	1,31
9	2	1~	230	50	660	109	0,53	35	46	365	0	215	0,00
10	2	1~	230	50	915	106	0,52	36	48	330	38	195	0,15
11	2	1~	230	50	1280	102	0,51	43	54	280	99	165	0,40
12	2	1~	230	50	1980	86	0,47	52	64	185	241	110	0,97
13	1	1~	230	50	510	95	0,47	27	39	270	0	160	0,00
14	1	1~	230	50	715	94	0,47	28	40	245	22	145	0,09
15	1	1~	230	50	960	92	0,46	34	46	210	55	125	0,22
16	1	1~	230	50	1575	84	0,44	46	58	145	148	85	0,59

Versch. = Verschaltung · U = Versorgungsspannung · f = Frequenz · n = Drehzahl · P_e = Leistungsaufnahme · I = Stromaufnahme · LpA_{in} = Schalldruckpegel saugseitig · LwA_{in} = Schallleistungspegel saugseitig
q_V = Volumenstrom · p_{fs} = Druckerhöhung

ebm-papst Mulfingen GmbH & Co. KG · Bachmühle 2 · D-74673 Mulfingen · Phone +49 (0) 7938 81-0 · Fax +49 (0) 7938 81-110 · info1@de.ebmpapst.com · www.ebmpapst.com

AC-Radialventilator

vorwärts gekrümmt, doppelseitig saugend
mit Gehäuse (Flansch)

Kennlinien: Luftleistung 60 Hz

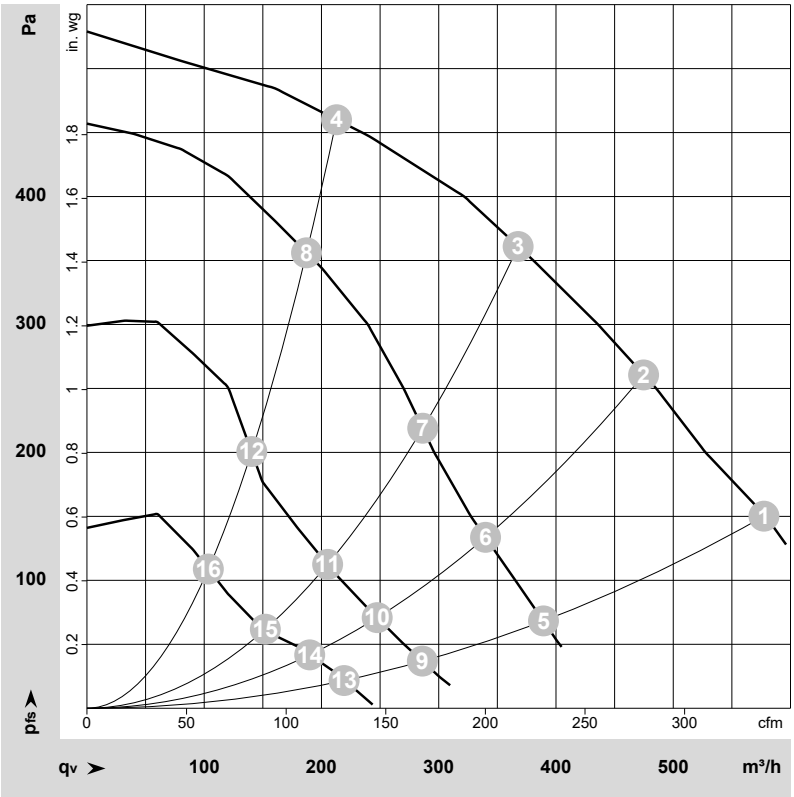

ρ = 1,15 kg/m³ ± 2 %

Messung: LU-72088-1
Messung: LU-72090-1
Messung: LU-72092-1
Messung: LU-72095-1

Luftleistung gemessen nach ISO 5801 Installationskategorie A. Den genauen Messaufbau erfragen Sie bitte bei ebm-papst. Saugseitige Geräuschpegel: LwA nach ISO 13347 / LpA mit 1 m Abstand auf Ventilatorachse gemessen. Die Angaben gelten nur unter den angegebenen Messbedingungen und können sich durch Einbaubedingungen verändern. Bei Abweichungen zum Normaufbau sind die Kennwerte im eingebauten Zustand zu überprüfen.

Messwerte

	Stufe	Versch.	U	f	n	P_e	I	q_V	p_{fs}	q_V	p_{fs}
			V	Hz	min^{-1}	W	A	m^3/h	Pa	cfm	in. wg
1	4	1~	230	60	1750	215	0,94	575	150	340	0,60
2	4	1~	230	60	2075	212	0,92	475	260	280	1,04
3	4	1~	230	60	2405	208	0,91	370	360	215	1,45
4	4	1~	230	60	2730	201	0,89	215	460	125	1,85
5	3	1~	230	60	1180	131	0,67	390	68	230	0,27
6	3	1~	230	60	1500	128	0,67	340	133	200	0,53
7	3	1~	230	60	1885	124	0,66	285	219	170	0,88
8	3	1~	230	60	2410	113	0,65	185	356	110	1,43
9	2	1~	230	60	890	106	0,57	285	37	170	0,15
10	2	1~	230	60	1110	105	0,56	250	71	145	0,29
11	2	1~	230	60	1390	104	0,56	205	112	120	0,45
12	2	1~	230	60	1885	98	0,56	140	200	85	0,80
13	1	1~	230	60	665	92	0,50	220	22	130	0,09
14	1	1~	230	60	825	91	0,50	190	42	110	0,17
15	1	1~	230	60	1025	90	0,50	150	60	90	0,24
16	1	1~	230	60	1355	88	0,50	105	109	60	0,44

Versch. = Verschaltung · U = Versorgungsspannung · f = Frequenz · n = Drehzahl · P_e = Leistungsaufnahme · I = Stromaufnahme · q_V = Volumenstrom · p_{fs} = Druckerhöhung

ebm-papst Mulfingen GmbH & Co. KG · Bachmühle 2 · D-74673 Mulfingen · Phone +49 (0) 7938 81-0 · Fax +49 (0) 7938 81-110 · info1@de.ebmpapst.com · www.ebmpapst.com