D2E146-HT67-02

AC-Radialventilator

vorwärts gekrümmt, doppelseitig saugend

mit Gehäuse (Flansch)

ebm-papst Mulfingen GmbH & Co. KG
Bachmühle 2 · D-74673 Mulfingen
Phone +49 7938 81-0
Fax +49 7938 81-110
info1@de.ebmpapst.com
www.ebmpapst.com

Kommanditgesellschaft · Sitz Mulfingen
Amtsgericht Stuttgart · HRA 590344

Komplementär Elektrobau Mulfingen GmbH · Sitz Mulfingen
Amtsgericht Stuttgart · HRB 590142

Nenndaten

Typ	**D2E146-HT67-02**
Motor	**M2E068-EC**

Phase		1~	1~
Nennspannung	VAC	230	230
Frequenz	Hz	50	60
Art der Datenfestlegung		mb	mb
Gültig für Zulassung / Norm		-	-
Drehzahl	min^{-1}	1850	2100
Leistungsaufnahme	W	355	400
Stromaufnahme	A	1,55	1,75
Kondensator	µF	8	8
Kondensatorspannung	VDB	450	450
Kondensatorstandard		S2 (CE)	S2 (CE)
Min. Gegendruck	Pa	0	200
Min. Umgebungstemperatur	°C	-25	-25
Max. Umgebungstemperatur	°C	55	50
Anlaufstrom	A	1,8	1,9

mb = Max. Belastung · mw = Max. Wirkungsgrad · fb = Freiblasend · kv = Kundenvorgabe · kg = Kundengerät
Änderungen vorbehalten

AC-Radialventilator

vorwärts gekrümmt, doppelseitig saugend

mit Gehäuse (Flansch)

Technische Beschreibung

Masse	3,4 kg
Baugröße	146 mm
Motor-Baugröße	68
Oberfläche Rotor	Teilweise umgossen mit Aluminium
Material Klemmkasten	Kunststoff PP, schwarz
Material Laufrad	Stahlblech, feuerverzinkt
Material Gehäuse	Kunststoff PP, schwarz
Motoraufhängung	Motor beidseitig schwingungsisoliert befestigt
Drehrichtung	Links auf den Rotor gesehen
Schutzart	IP20
Isolationsklasse	"F"
Feuchte- (F) / Umweltschutzklasse (H)	H0 - trockene Umgebung
Zul. Umgebungstemp. Motor max. (Transport/Lagerung)	+ 80 °C
Zul. Umgebungstemp. Motor min. (Transport/Lagerung)	- 40 °C
Einbaulage	Beliebig
Kondenswasser-Bohrungen	Keine, offener Rotor
Betriebsart	S1
Lagerung Motor	Kugellager
Drehzahlstufen	4
Berührungsstrom nach IEC 60990 (Messschaltung Bild 4, TN System)	< 0,75 mA
Elektrischer Anschluss	Stecker; Über Klemmkasten, Kondensator integriert und angeschlossen
Motorschutz	Temperaturwächter (TW) intern geschaltet
Kabelausführung	Variabel
Schutzklasse	I (wenn Schutzleiter kundenseitig angeschlossen ist)
Motorkondensator nach EN 60252-1 in Sicherheitsschutzklasse	S2
Normkonformität	EN 60335-2-31
Zulassung	EAC; CCC; VDE

ebm-papst Mulfingen GmbH & Co. KG · Bachmühle 2 · D-74673 Mulfingen · Phone +49 (0) 7938 81-0 · Fax +49 (0) 7938 81-110 · info1@de.ebmpapst.com · www.ebmpapst.com

D2E146-HT67-02

AC-Radialventilator

vorwärts gekrümmt, doppelseitig saugend

mit Gehäuse (Flansch)

Produktzeichnung

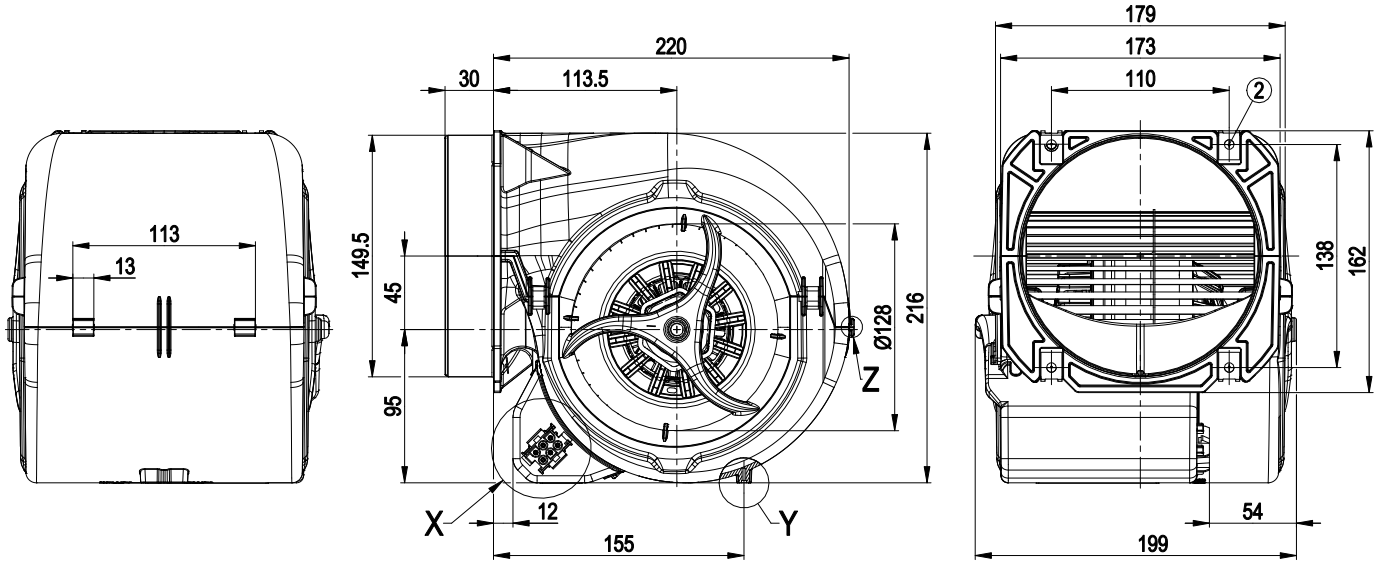

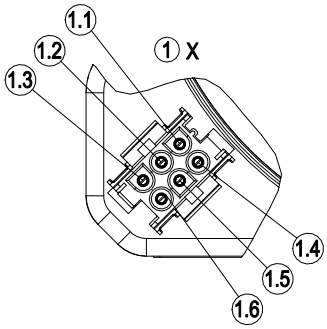

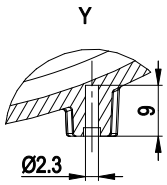

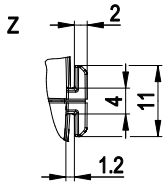

1	Codiertes Stecksystem: Steckergehäuse 6-polig TE 2178773-1, 6x Steckerstift TE 926886-1
1.1	L = Stufe 1
1.2	L = Stufe2
1.3	L = Stufe 3
1.4	L = Stufe 4
1.5	N
1.6	Schutzleiter
2	4 x Blechmutter für Gewinde EN ISO 1478- ST 4,8 (Schraubenlänge min. 14,5 plus Materialstärke der Befestigung)

ebm-papst Mulfingen GmbH & Co. KG · Bachmühle 2 · D-74673 Mulfingen · Phone +49 (0) 7938 81-0 · Fax +49 (0) 7938 81-110 · info1@de.ebmpapst.com · www.ebmpapst.com

AC-Radialventilator

vorwärts gekrümmt, doppelseitig saugend

mit Gehäuse (Flansch)

Anschlussbild

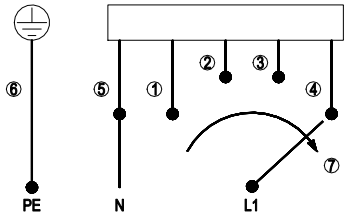

Der Schalter muss beim Umschalten unterbrechend sein.

1	Stufe 1(min.)	2	Stufe 2	3	Stufe 3
4	Stufe 4 (max.)	5	N	6	PE Schutzleiter
7	Drehzahl steigt				

ebm-papst Mulfingen GmbH & Co. KG · Bachmühle 2 · D-74673 Mulfingen · Phone +49 (0) 7938 81-0 · Fax +49 (0) 7938 81-110 · info1@de.ebmpapst.com · www.ebmpapst.com

D2E146-HT67-02

AC-Radialventilator

vorwärts gekrümmt, doppelseitig saugend

mit Gehäuse (Flansch)

Kennlinien: Luftleistung 50 Hz

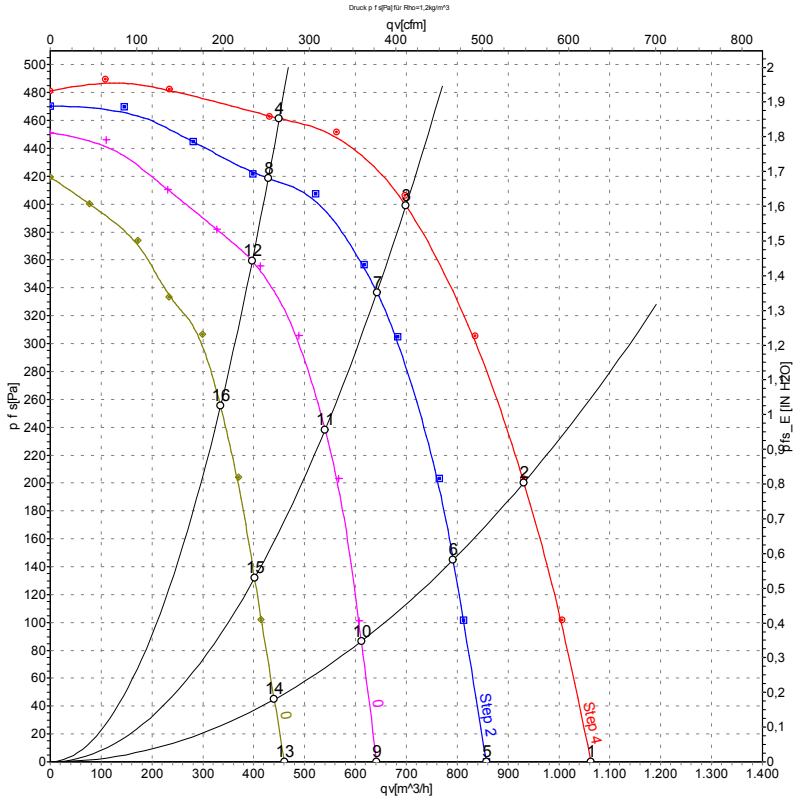

Messung: LU-45713-1
Messung: LU-45715-1
Messung: LU-45717-1
Messung: LU-45719-1

Luftleistung gemessen nach ISO 5801 Installationskategorie A. Den genauen Messaufbau erfragen Sie bitte bei ebm-papst. Saugseitige Geräuschpegel: LwA nach ISO 13347 / LpA mit 1 m Abstand auf Ventilatorachse gemessen. Die Angaben gelten nur unter den angegebenen Messbedingungen und können sich durch Einbaubedingungen verändern. Bei Abweichungen zum Normaufbau sind die Kennwerte im eingebauten Zustand zu überprüfen.

Messwerte

	Stufe	U	f	n	P_e	I	q_V	p_{fs}	q_V	p_{fs}
		V	Hz	min^{-1}	W	A	m^3/h	Pa	cfm	in. wg
1	4	230	50	1850	355	1,55	1060	0	625	0,00
2	4	230	50	2150	318	1,38	930	200	550	0,80
3	4	230	50	2435	268	1,16	700	400	410	1,61
4	4	230	50	2610	227	0,99	450	460	265	1,85
5	3	230	50	1550	286	1,27	855	0	505	0,00
6	3	230	50	1850	261	1,18	790	145	465	0,58
7	3	230	50	2235	222	1,03	640	337	380	1,35
8	3	230	50	2515	179	0,87	430	418	250	1,68
9	2	230	50	1195	233	1,06	640	0	380	0,00
10	2	230	50	1455	222	1,02	610	88	360	0,35
11	2	230	50	1890	196	0,94	540	239	320	0,96
12	2	230	50	2315	158	0,81	395	360	235	1,45
13	1	230	50	875	195	0,89	460	0	270	0,00
14	1	230	50	1055	191	0,88	440	45	260	0,18
15	1	230	50	1420	179	0,84	400	132	235	0,53
16	1	230	50	1965	151	0,76	335	255	195	1,02

U = Versorgungsspannung · f = Frequenz · n = Drehzahl · P_e = Leistungsaufnahme · I = Stromaufnahme · q_V = Volumenstrom · p_{fs} = Druckerhöhung

ebm-papst Mulfingen GmbH & Co. KG · Bachmühle 2 · D-74673 Mulfingen · Phone +49 (0) 7938 81-0 · Fax +49 (0) 7938 81-110 · info1@de.ebmpapst.com · www.ebmpapst.com

D2E146-HT67-02

AC-Radialventilator

vorwärts gekrümmt, doppelseitig saugend

mit Gehäuse (Flansch)

Kennlinien: Luftleistung 60 Hz

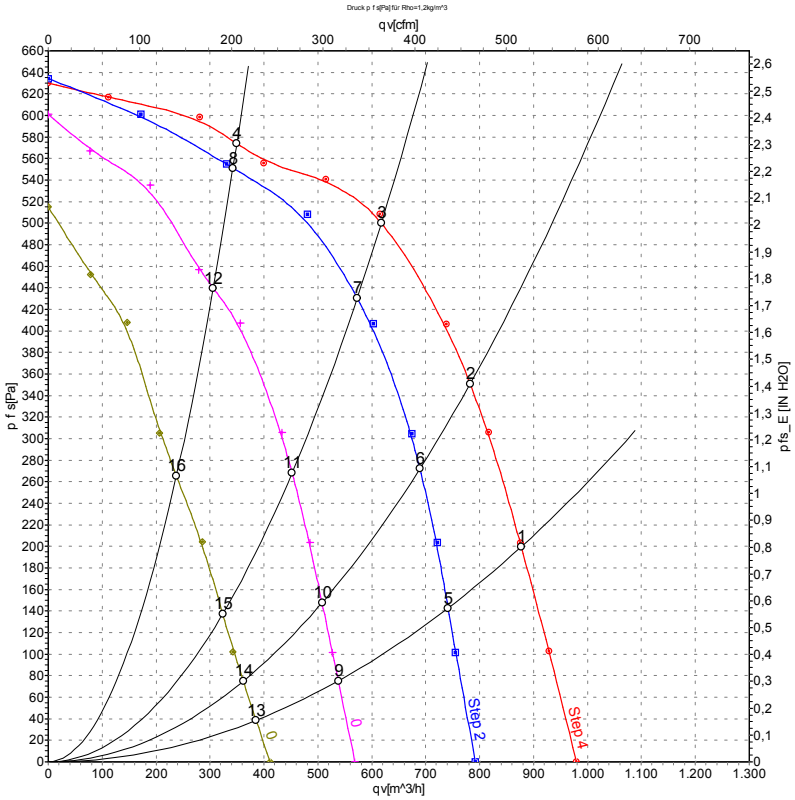

Messung: LU-45714-1
Messung: LU-45716-1
Messung: LU-45718-1
Messung: LU-45720-1

Luftleistung gemessen nach ISO 5801 Installationskategorie A. Den genauen Messaufbau erfragen Sie bitte bei ebm-papst. Saugseitige Geräuschpegel: LwA nach ISO 13347 / LpA mit 1 m Abstand auf Ventilatorachse gemessen. Die Angaben gelten nur unter den angegebenen Messbedingungen und können sich durch Einbaubedingungen verändern. Bei Abweichungen zum Normaufbau sind die Kennwerte im eingebauten Zustand zu überprüfen.

Messwerte

	Stufe	U	f	n	P_e	I	q_V	p_{fs}	q_V	p_{fs}
		V	Hz	min^{-1}	W	A	m^3/h	Pa	cfm	in. wg
1	4	230	60	2100	400	1,75	875	200	515	0,80
2	4	230	60	2360	384	1,67	780	350	460	1,41
3	4	230	60	2685	360	1,58	620	500	365	2,01
4	4	230	60	2935	335	1,48	350	575	205	2,31
5	3	230	60	1780	296	1,37	740	143	435	0,57
6	3	230	60	2085	284	1,34	690	273	405	1,10
7	3	230	60	2495	260	1,29	575	432	335	1,73
8	3	230	60	2870	226	1,22	345	552	200	2,22
9	2	230	60	1325	228	1,10	540	75	315	0,30
10	2	230	60	1560	222	1,09	510	148	300	0,59
11	2	230	60	1990	210	1,07	450	268	265	1,08
12	2	230	60	2575	181	1,02	305	439	180	1,76
13	1	230	60	950	187	0,92	385	38	225	0,15
14	1	230	60	1105	185	0,91	360	74	215	0,30
15	1	230	60	1400	180	0,90	325	137	190	0,55
16	1	230	60	1985	165	0,88	240	265	140	1,06

U = Versorgungsspannung · f = Frequenz · n = Drehzahl · P_e = Leistungsaufnahme · I = Stromaufnahme · q_V = Volumenstrom · p_{fs} = Druckerhöhung

ebm-papst Mulfingen GmbH & Co. KG · Bachmühle 2 · D-74673 Mulfingen · Phone +49 (0) 7938 81-0 · Fax +49 (0) 7938 81-110 · info1@de.ebmpapst.com · www.ebmpapst.com