D2E146-AP47-02

AC-Radialventilator

vorwärts gekrümmt, doppelseitig saugend

mit Gehäuse (ohne Flansch)

ebm-papst Mulfingen GmbH & Co. KG
Bachmühle 2 · D-74673 Mulfingen
Phone +49 7938 81-0
Fax +49 7938 81-110
info1@de.ebmpapst.com
www.ebmpapst.com

Kommanditgesellschaft · Sitz Mulfingen
Amtsgericht Stuttgart · HRA 590344

Komplementär Elektrobau Mulfingen GmbH · Sitz Mulfingen
Amtsgericht Stuttgart · HRB 590142

Nenndaten

Typ	**D2E146-AP47-02**
Motor	**M2E068-EC**

Phase		1~	1~
Nennspannung	VAC	230	230
Frequenz	Hz	50	60
Art der Datenfestlegung		mb	mb
Gültig für Zulassung / Norm		-	-
Drehzahl	min^{-1}	2050	2550
Leistungsaufnahme	W	300	330
Stromaufnahme	A	1,31	1,45
Kondensator	µF	8	8
Kondensatorspannung	VDB	400	400
Kondensatorstandard		S0 (CE)	S0 (CE)
Min. Gegendruck	Pa	200	400
Min. Umgebungstemperatur	°C	-25	-25
Max. Umgebungstemperatur	°C	30	25
Anlaufstrom	A	1,53	1,56

mb = Max. Belastung · mw = Max. Wirkungsgrad · fb = Freiblasend · kv = Kundenvorgabe · kg = Kundengerät
Änderungen vorbehalten

AC-Radialventilator

vorwärts gekrümmt, doppelseitig saugend
mit Gehäuse (ohne Flansch)

Technische Beschreibung

Masse	4,2 kg
Baugröße	146 mm
Oberfläche Rotor	Unlackiert
Material Laufrad	Stahlblech, verzinkt
Material Gehäuse	Stahlblech, verzinkt
Motoraufhängung	Motor über Tragarme einseitig befestigt
Drehrichtung	Links auf den Rotor gesehen
Schutzart	IP 44; einbau- und lageabhängig
Isolationsklasse	"B"
Feuchte- (F) / Umweltschutzklasse (H)	H0 - trockene Umgebung
Zul. Umgebungstemp. Motor max. (Transport/Lagerung)	+ 80 °C
Zul. Umgebungstemp. Motor min. (Transport/Lagerung)	- 40 °C
Einbaulage	Beliebig
Kondenswasser-bohrungen	Keine
Betriebsart	S1
Lagerung Motor	Kugellager
Berührungsstrom nach IEC 60990 (Messschaltung Bild 4, TN System)	< 0,75 mA
Motorschutz	Temperaturwächter (TW) intern geschaltet
Kabelausführung	Axial
Schutzklasse	I (wenn Schutzleiter kundenseitig angeschlossen ist)
Normkonformität	EN 60335-1
Zulassung	CCC; EAC

ebm-papst Mulfingen GmbH & Co. KG · Bachmühle 2 · D-74673 Mulfingen · Phone +49 (0) 7938 81-0 · Fax +49 (0) 7938 81-110 · info1@de.ebmpapst.com · www.ebmpapst.com

AC-Radialventilator

vorwärts gekrümmt, doppelseitig saugend
mit Gehäuse (ohne Flansch)

Produktzeichnung

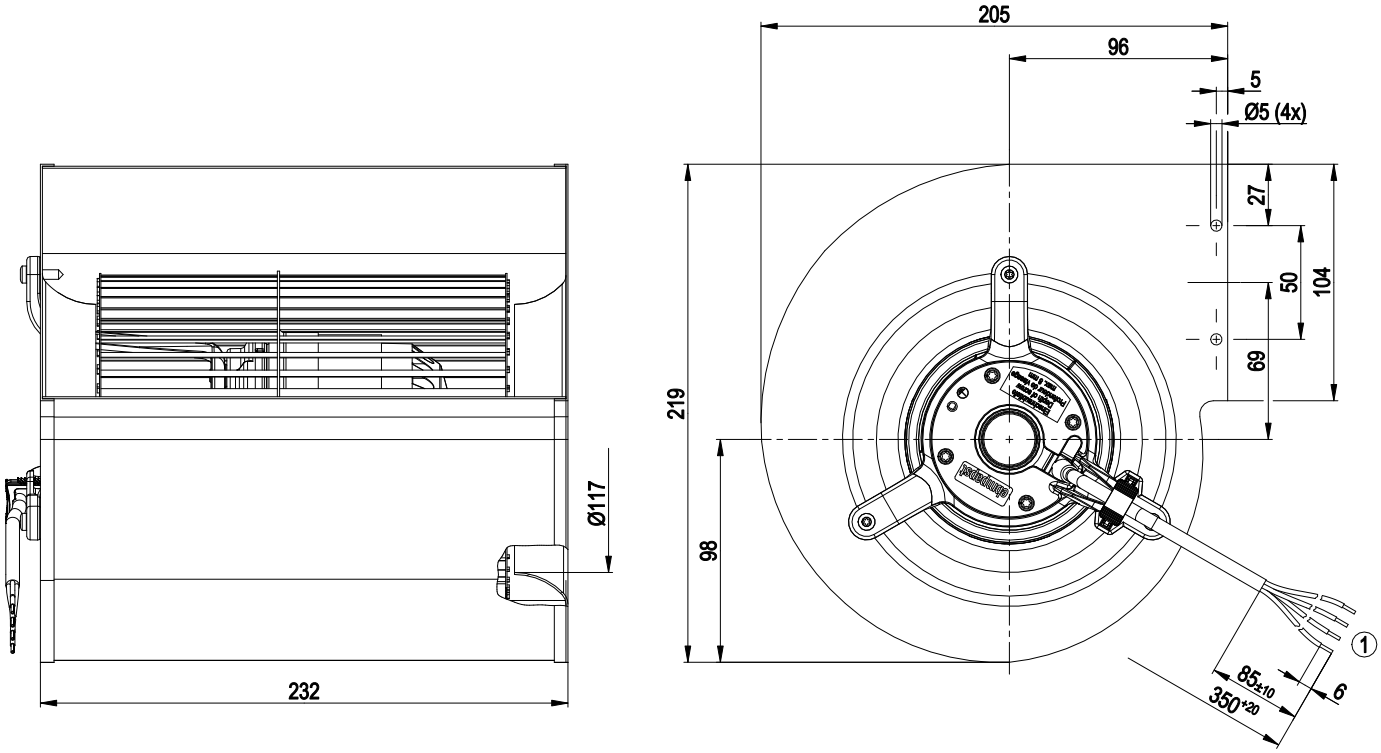

1	Anschlussleitung PVC 4G 0,5 mm², 4x Aderendkrallen angeschlagen

Anschlussbild

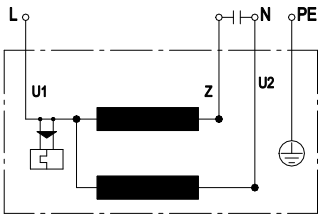

U1	blau	Z	braun	U2	schwarz
PE	grün / gelb				

ebm-papst Mulfingen GmbH & Co. KG · Bachmühle 2 · D-74673 Mulfingen · Phone +49 (0) 7938 81-0 · Fax +49 (0) 7938 81-110 · info1@de.ebmpapst.com · www.ebmpapst.com

D2E146-AP47-02

AC-Radialventilator

vorwärts gekrümmt, doppelseitig saugend

mit Gehäuse (ohne Flansch)

Kennlinien: Luftleistung 50 Hz Y

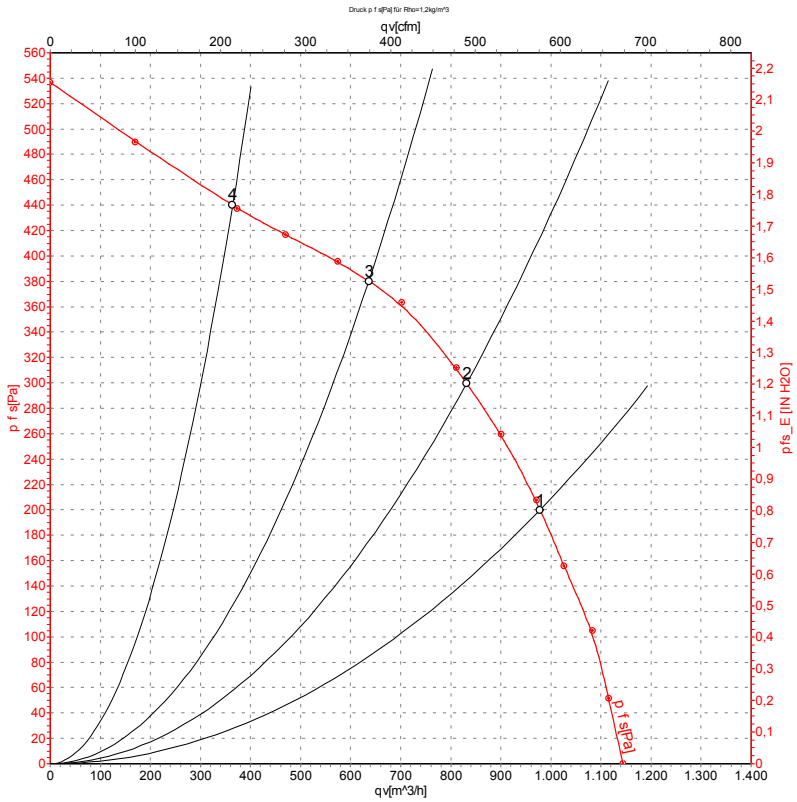

Messung: LU-32744-1

Luftleistung gemessen nach ISO 5801 Installationskategorie A. Den genauen Messaufbau erfragen Sie bitte bei ebm-papst. Saugseitige Geräuschpegel: LwA nach ISO 13347 / LpA mit 1 m Abstand auf Ventilatorachse gemessen. Die Angaben gelten nur unter den angegebenen Messbedingungen und können sich durch Einbaubedingungen verändern. Bei Abweichungen zum Normaufbau sind die Kennwerte im eingebauten Zustand zu überprüfen.

Messwerte

	Versch.	U	f	n	P_e	I	q_V	p_{fs}	q_V	p_{fs}
		V	Hz	min^{-1}	W	A	m^3/h	Pa	cfm	in. wg
1	Y	230	50	2050	300	1,31	970	200	570	0,80
2	Y	230	50	2265	267	1,18	830	300	490	1,20
3	Y	230	50	2490	232	1,02	635	380	375	1,53
4	Y	230	50	2675	191	0,84	365	440	215	1,77

Versch. = Verschaltung · U = Versorgungsspannung · f = Frequenz · n = Drehzahl · P_e = Leistungsaufnahme · I = Stromaufnahme · q_V = Volumenstrom · p_{fs} = Druckerhöhung

ebm-papst Mulfingen GmbH & Co. KG · Bachmühle 2 · D-74673 Mulfingen · Phone +49 (0) 7938 81-0 · Fax +49 (0) 7938 81-110 · info1@de.ebmpapst.com · www.ebmpapst.com

D2E146-AP47-02

AC-Radialventilator

vorwärts gekrümmt, doppelseitig saugend

mit Gehäuse (ohne Flansch)

Kennlinien: Luftleistung 60 Hz Y

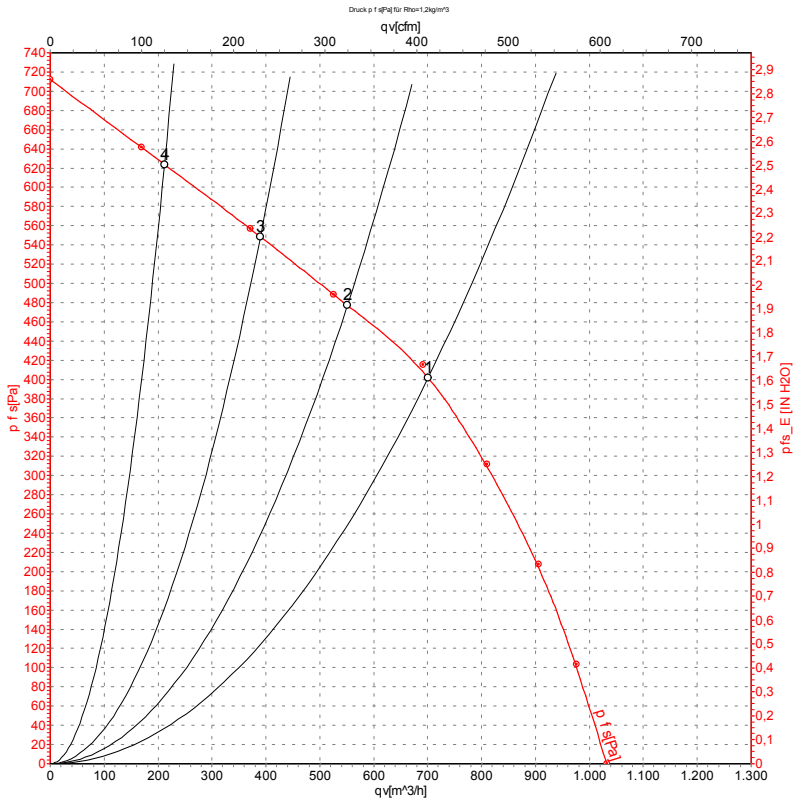

Messung: LU-32745-1

Luftleistung gemessen nach ISO 5801 Installationskategorie A. Den genauen Messaufbau erfragen Sie bitte bei ebm-papst. Saugseitige Geräuschpegel: LwA nach ISO 13347 / LpA mit 1 m Abstand auf Ventilatorachse gemessen. Die Angaben gelten nur unter den angegebenen Messbedingungen und können sich durch Einbaubedingungen verändern. Bei Abweichungen zum Normaufbau sind die Kennwerte im eingebauten Zustand zu überprüfen.

Messwerte

	Versch.	U	f	n	P_e	I	q_V	p_{fs}	q_V	p_{fs}
		V	Hz	min^{-1}	W	A	m^3/h	Pa	cfm	in. wg
1	Y	230	60	2550	330	1,45	700	400	410	1,61
2	Y	230	60	2770	300	1,36	550	475	325	1,91
3	Y	230	60	2975	277	1,28	390	550	230	2,21
4	Y	230	60	3095	260	1,22	210	625	125	2,51

Versch. = Verschaltung · U = Versorgungsspannung · f = Frequenz · n = Drehzahl · P_e = Leistungsaufnahme · I = Stromaufnahme · q_V = Volumenstrom · p_{fs} = Druckerhöhung

ebm-papst Mulfingen GmbH & Co. KG · Bachmühle 2 · D-74673 Mulfingen · Phone +49 (0) 7938 81-0 · Fax +49 (0) 7938 81-110 · info1@de.ebmpapst.com · www.ebmpapst.com