D4E146-LV19-14

AC-Radialventilator

vorwärts gekrümmt, doppelseitig saugend

mit Gehäuse (Flansch)

ebm-papst Mulfingen GmbH & Co. KG
Bachmühle 2 · D-74673 Mulfingen
Phone +49 7938 81-0
Fax +49 7938 81-110
info1@de.ebmpapst.com
www.ebmpapst.com

Kommanditgesellschaft · Sitz Mulfingen
Amtsgericht Stuttgart · HRA 590344

Komplementär Elektrobau Mulfingen GmbH · Sitz Mulfingen
Amtsgericht Stuttgart · HRB 590142

Nenndaten

Typ	**D4E146-LV19-14**		
Motor	**M4E068-CF**		
Phase		1~	1~
Nennspannung	VAC	230	230
Frequenz	Hz	50	60
Art der Datenfestlegung		fb	fb
Gültig für Zulassung / Norm		CE	CE
Drehzahl	min^{-1}	780	710
Leistungsaufnahme	W	65	68
Stromaufnahme	A	0,29	0,3
Kondensator	µF	2	2
Kondensatorspannung	VDB	400	400
Kondensatorstandard		S2 (CE)	S2 (CE)
Min. Gegendruck	Pa	0	0
Min. Umgebungstemperatur	°C	-25	-25
Max. Umgebungstemperatur	°C	50	40
Anlaufstrom	A	0,33	0,33

mb = Max. Belastung · mw = Max. Wirkungsgrad · fb = Freiblasend · kv = Kundenvorgabe · kg = Kundengerät
Änderungen vorbehalten

AC-Radialventilator

vorwärts gekrümmt, doppelseitig saugend

mit Gehäuse (Flansch)

Technische Beschreibung

Masse	2,5 kg
Baugröße	146 mm
Motor-Baugröße	68
Oberfläche Rotor	Unlackiert
Material Klemmkasten	Kunststoff PP
Material Laufrad	Kunststoff PP
Material Gehäuse	Kunststoff PP
Motoraufhängung	Motor beidseitig schwingungsisoliert befestigt
Drehrichtung	Links auf den Rotor gesehen
Schutzart	IP44; einbau- und lageabhängig
Isolationsklasse	"F"
Feuchte- (F) / Umweltschutzklasse (H)	H0 - trockene Umgebung
Zul. Umgebungstemp. Motor max. (Transport/Lagerung)	+ 80 °C
Zul. Umgebungstemp. Motor min. (Transport/Lagerung)	- 40 °C
Einbaulage	Beliebig
Kondenswasser-Bohrungen	Keine
Betriebsart	S1
Lagerung Motor	Kugellager
Drehzahlstufen	5
Berührungsstrom nach IEC 60990 (Messschaltung Bild 4, TN System)	< 0,75 mA
Elektrischer Anschluss	Stecker mit Anschlussleitung; Über Klemmkasten, Kondensator integriert und angeschlossen
Motorschutz	Thermoschalter automatische Rückstellung, intern geschaltet
Kabelausführung	Axial
Schutzklasse	I (wenn Schutzleiter kundenseitig angeschlossen ist)
Motorkondensator nach EN 60252-1 in Sicherheitsschutzklasse	S2
Normkonformität	EN 60335-1; UKCA; CE
Bemerkung zu CE	Ökodesign-Richtlinie 2009/125/EG + Ventilatorverordnung (EG) Nr. 327/2011 nicht anwendbar, da Leistungsaufnahme <125W.
Zulassung	EAC

ebm-papst Mulfingen GmbH & Co. KG · Bachmühle 2 · D-74673 Mulfingen · Phone +49 (0) 7938 81-0 · Fax +49 (0) 7938 81-110 · info1@de.ebmpapst.com · www.ebmpapst.com

AC-Radialventilator

vorwärts gekrümmt, doppelseitig saugend

mit Gehäuse (Flansch)

Produktzeichnung

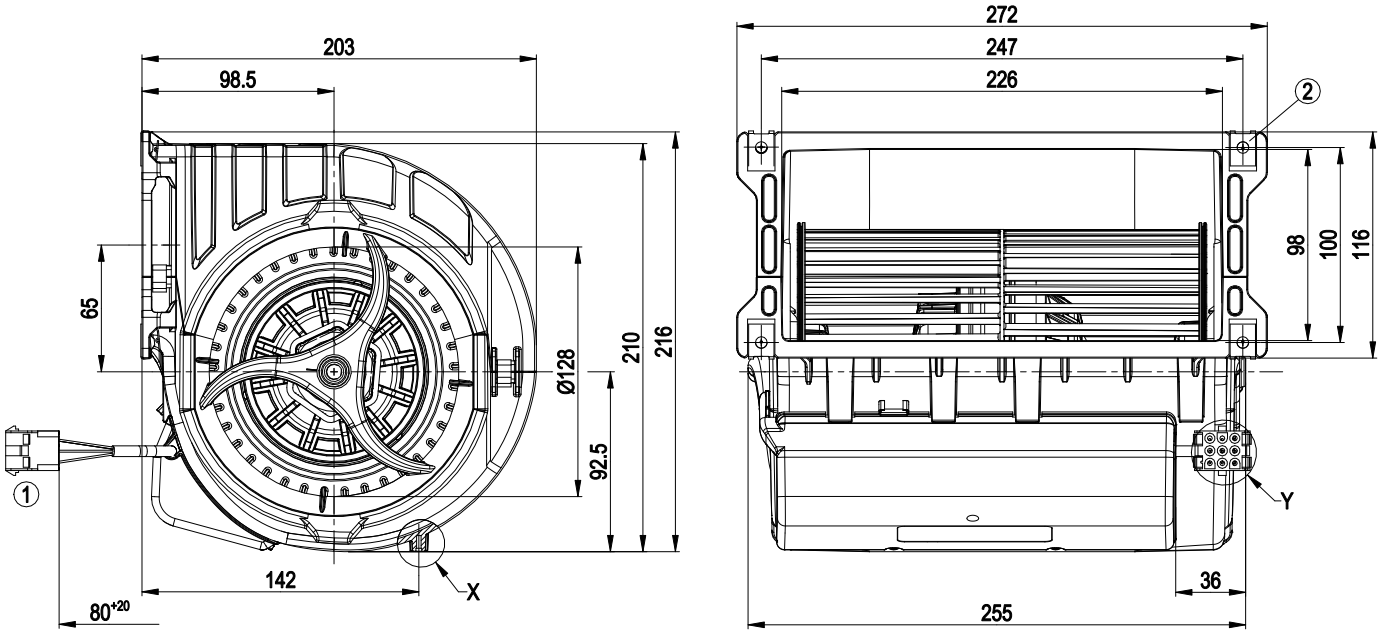

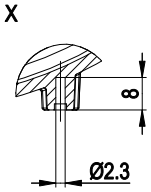

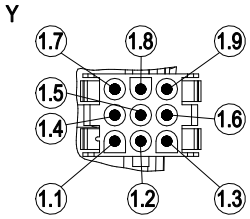

1	Anschlussleitung ETFE AWG20, 1x Steckerstift tyco 926886-1, Anschlussleitung ETFE AWG22, 6x Steckerstift tyco 926886-1, 1x Steckergehäuse 9-polig tyco 927231-5
1.1	Stufe 1 (min.)
1.2	Stufe 2
1.3	Stufe3
1.4	Stufe 4
1.5	Stufe 5 (max.)
1.6	-
1.7	-
1.8	N
1.9	Schutzleiter
2	4x Blechmutter für Gewinde EN ISO 1478-ST4,8 (Schraubenlänge min. 14,5 mm plus Materialstärke der Befestigung)

ebm-papst Mulfingen GmbH & Co. KG · Bachmühle 2 · D-74673 Mulfingen · Phone +49 (0) 7938 81-0 · Fax +49 (0) 7938 81-110 · info1@de.ebmpapst.com · www.ebmpapst.com

AC-Radialventilator

vorwärts gekrümmt, doppelseitig saugend

mit Gehäuse (Flansch)

Anschlussbild

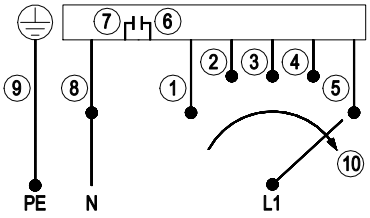

Der Schalter muss beim Umschalten unterbrechend sein.

1	Stufe 1(min.)	2	Stufe 2	3	Stufe 3
4	Stufe 4	5	Stufe 5 (max.)	6	Kondensator
7	Kondensator	8	N	9	Schutzleiter
10	Drehzahl steigt				

ebm-papst Mulfingen GmbH & Co. KG · Bachmühle 2 · D-74673 Mulfingen · Phone +49 (0) 7938 81-0 · Fax +49 (0) 7938 81-110 · info1@de.ebmpapst.com · www.ebmpapst.com

AC-Radialventilator

vorwärts gekrümmt, doppelseitig saugend
mit Gehäuse (Flansch)

Kennlinien: Luftleistung 50 Hz

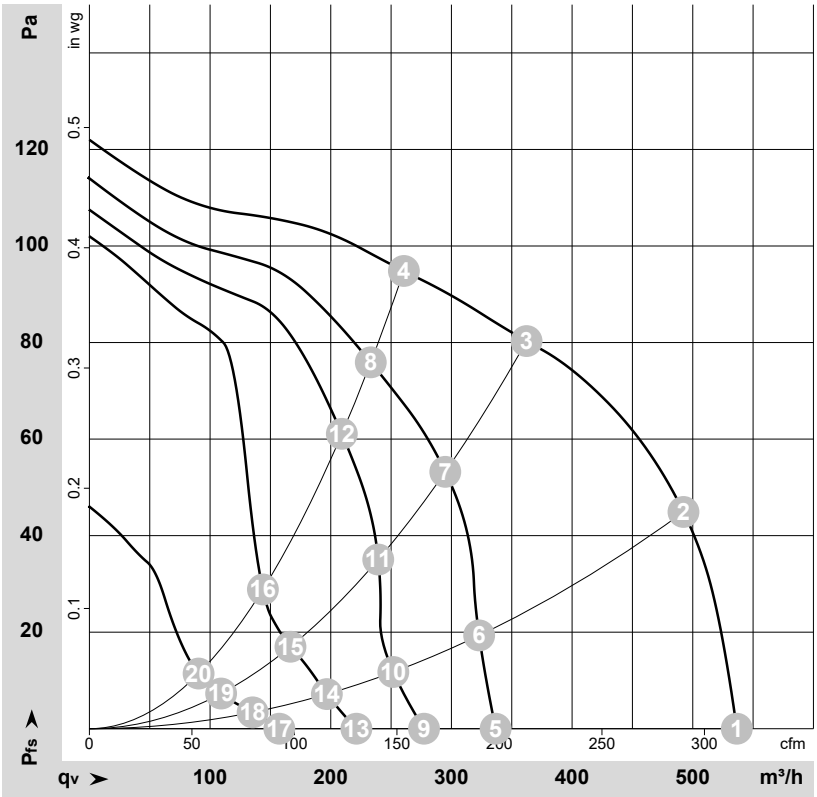

ρ = 1,15 kg/m³ ± 2 %

Messung: LU-68469-1
Messung: LU-68471-1
Messung: LU-68472-1
Messung: LU-68473-1
Messung: LU-68474-1

Luftleistung gemessen nach ISO 5801 Installationskategorie A. Den genauen Messaufbau erfragen Sie bitte bei ebm-papst. Saugseitige Geräuschpegel: LwA nach ISO 13347 / LpA mit 1 m Abstand auf Ventilatorachse gemessen. Die Angaben gelten nur unter den angegebenen Messbedingungen und können sich durch Einbaubedingungen verändern. Bei Abweichungen zum Normaufbau sind die Kennwerte im eingebauten Zustand zu überprüfen.

Messwerte

	Stufe	U	f	n	P_e	I	q_V	p_{fs}	q_V	p_{fs}
		V	Hz	min^{-1}	W	A	m^3/h	Pa	cfm	in. wg
1	5	230	50	780	65	0,29	535	0	315	0,00
2	5	230	50	1080	58	0,25	490	45	290	0,18
3	5	230	50	1285	47	0,21	360	80	215	0,32
4	5	230	50	1345	43	0,19	260	95	155	0,38
5	4	230	50	495	54	0,24	335	0	200	0,00
6	4	230	50	690	52	0,23	325	17	190	0,07
7	4	230	50	1050	45	0,21	295	53	175	0,21
8	4	230	50	1215	39	0,18	235	76	135	0,31
9	3	230	50	390	50	0,22	275	0	165	0,00
10	3	230	50	560	48	0,22	250	10	150	0,04
11	3	230	50	870	45	0,21	240	35	140	0,14
12	3	230	50	1085	40	0,19	210	61	125	0,24
13	2	230	50	345	20	0,16	220	0	130	0,00
14	2	230	50	445	20	0,16	195	7	115	0,03
15	2	230	50	605	20	0,16	165	17	100	0,07
16	2	230	50	735	20	0,16	145	26	85	0,10
17	1	230	50	245	13	0,13	155	0	90	0,00
18	1	230	50	315	13	0,13	135	3	80	0,01
19	1	230	50	405	13	0,13	110	7	65	0,03
20	1	230	50	480	13	0,13	90	11	55	0,04

U = Versorgungsspannung · f = Frequenz · n = Drehzahl · P_e = Leistungsaufnahme · I = Stromaufnahme · q_V = Volumenstrom · p_{fs} = Druckerhöhung

ebm-papst Mulfingen GmbH & Co. KG · Bachmühle 2 · D-74673 Mulfingen · Phone +49 (0) 7938 81-0 · Fax +49 (0) 7938 81-110 · info1@de.ebmpapst.com · www.ebmpapst.com

AC-Radialventilator

vorwärts gekrümmt, doppelseitig saugend
mit Gehäuse (Flansch)

Kennlinien: Luftleistung 60 Hz

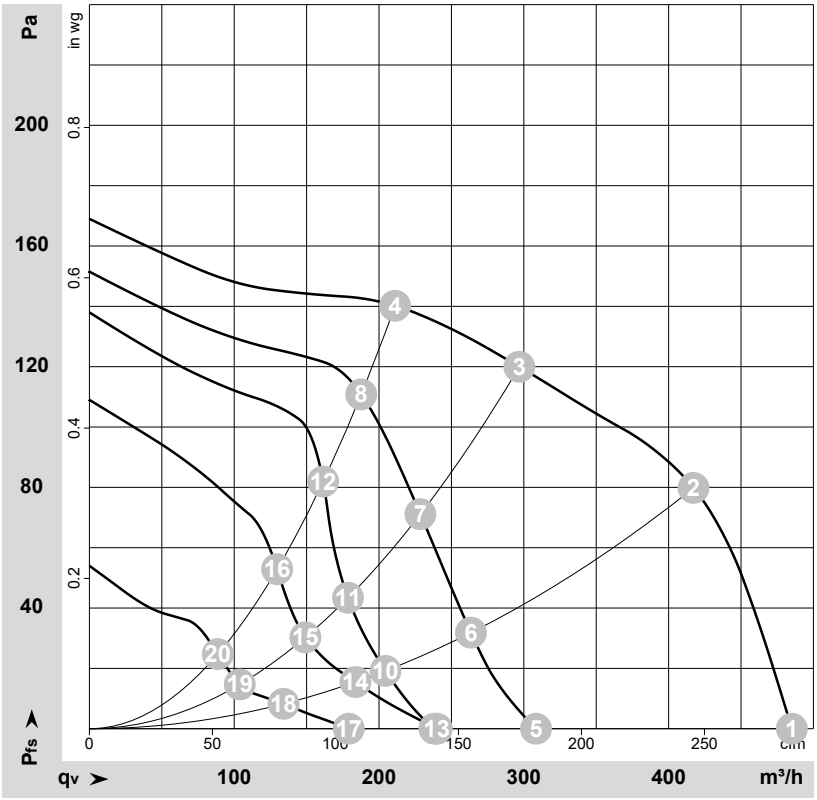

ρ = 1,15 kg/m³ ± 2 %

Messung: LU-68484-1
Messung: LU-68487-1
Messung: LU-68490-1
Messung: LU-68493-1
Messung: LU-68495-1

Luftleistung gemessen nach ISO 5801 Installationskategorie A. Den genauen Messaufbau erfragen Sie bitte bei ebm-papst. Saugseitige Geräuschpegel: LwA nach ISO 13347 / LpA mit 1 m Abstand auf Ventilatorachse gemessen. Die Angaben gelten nur unter den angegebenen Messbedingungen und können sich durch Einbaubedingungen verändern. Bei Abweichungen zum Normaufbau sind die Kennwerte im eingebauten Zustand zu überprüfen.

Messwerte

	Stufe	U	f	n	P_e	I	q_V	p_{fs}	q_V	p_{fs}
		V	Hz	min^{-1}	W	A	m^3/h	Pa	cfm	in. wg
1	5	230	60	710	68	0,30	485	0	285	0,00
2	5	230	60	1300	61	0,28	415	80	245	0,32
3	5	230	60	1520	53	0,25	295	120	175	0,48
4	5	230	60	1620	47	0,23	210	140	125	0,56
5	4	230	60	465	52	0,24	310	0	180	0,00
6	4	230	60	830	50	0,24	265	31	155	0,12
7	4	230	60	1175	46	0,23	230	71	135	0,29
8	4	230	60	1440	39	0,21	190	111	110	0,45
9	3	230	60	380	47	0,22	240	0	140	0,00
10	3	230	60	620	46	0,22	205	19	120	0,08
11	3	230	60	870	44	0,22	180	40	105	0,16
12	3	230	60	1255	38	0,20	160	84	95	0,34
13	2	230	60	360	23	0,18	240	0	140	0,00
14	2	230	60	590	23	0,18	185	15	110	0,06
15	2	230	60	775	22	0,17	150	30	90	0,12
16	2	230	60	1005	22	0,17	130	53	75	0,21
17	1	230	60	280	15	0,14	180	0	105	0,00
18	1	230	60	435	15	0,14	135	8	80	0,03
19	1	230	60	545	15	0,14	105	14	60	0,06
20	1	230	60	695	15	0,14	90	25	50	0,10

U = Versorgungsspannung · f = Frequenz · n = Drehzahl · P_e = Leistungsaufnahme · I = Stromaufnahme · q_V = Volumenstrom · p_{fs} = Druckerhöhung

ebm-papst Mulfingen GmbH & Co. KG · Bachmühle 2 · D-74673 Mulfingen · Phone +49 (0) 7938 81-0 · Fax +49 (0) 7938 81-110 · info1@de.ebmpapst.com · www.ebmpapst.com