D4E250-CA01-01

AC-Radialventilator

vorwärts gekrümmt, doppelseitig saugend
mit Gehäuse (großer Flansch)

ebm-papst Mulfingen GmbH & Co. KG
Bachmühle 2 · D-74673 Mulfingen
Phone +49 7938 81-0
Fax +49 7938 81-110
info1@de.ebmpapst.com
www.ebmpapst.com

Kommanditgesellschaft · Sitz Mulfingen
Amtsgericht Stuttgart · HRA 590344

Komplementär Elektrobau Mulfingen GmbH · Sitz Mulfingen
Amtsgericht Stuttgart · HRB 590142

Nenndaten

Typ	**D4E250-CA01-01**		
Motor	**M4E094-LA**		
Phase		1~	1~
Nennspannung	VAC	230	230
Frequenz	Hz	50	60
Art der Datenfestlegung		mb	mb
Gültig für Zulassung / Norm		CE	CE
Drehzahl	min^{-1}	1200	1400
Leistungsaufnahme	W	1250	1285
Stromaufnahme	A	6	5,9
Kondensator	µF	14	14
Kondensatorspannung	VDB	500	500
Min. Gegendruck	Pa	100	350
Min. Umgebungstemperatur	°C	-40	-40
Max. Umgebungstemperatur	°C	40	40

mb = Max. Belastung · mw = Max. Wirkungsgrad · fb = Freiblasend · kv = Kundenvorgabe · kg = Kundengerät
Änderungen vorbehalten

Daten gemäß Ökodesign-Verordnung EU 327/2011 (prEN 17166)

		Ist	Vorgabe 2015
01 Gesamtwirkungsgrad η_e	%	43,6	41,6
02 Installationskategorie		B	
03 Effizienzkategorie		Total	
04 Effizienzklasse N		51	49
05 Drehzahlregelung		Nein	

09 Leistungsaufnahme P_e	kW	0,68
09 Volumenstrom q_v	m³/h	2440
09 Druckerhöhung p_f	Pa	444
10 Drehzahl n	min^{-1}	1395
11 Spezifisches Verhältnis*		1,00

Datenfestlegung im optimalen Wirkungsgrad.

* Spezifisches Verhältnis = 1 + p_f / 100 000 Pa

LU-120630

Die angezeigten Effizienzwerte zur Erlangung der Konformität mit der Ökodesign-Verordnung EU 327/2011 wurde mit definierten Luftführungskomponenten (z.B. Einströmdüsen) erreicht.
Die Abmessungen sind bei ebm-papst zu erfragen. Werden einbauseitig andere Luftführungsgeometrien verwendet verliert die ebm-papst Bewertung ihre Gültigkeit/muss die Konformität erneut bestätigt werden.

Das Produkt fällt nicht in den Geltungsbereich der Verordnung (EU) 2019/1781 aufgrund der in Artikel 2 Absatz 2a) genannten Ausnahme (vollständig in ein Produkt integrierte Motoren).

AC-Radialventilator

vorwärts gekrümmt, doppelseitig saugend
mit Gehäuse (großer Flansch)

Technische Beschreibung

Masse	16,88 kg
Baugröße	250 mm
Motor-Baugröße	94
Oberfläche Rotor	Umgossen mit Aluminium
Material Laufrad	Sendzimirverzinktes Stahlblech
Material Gehäuse	Sendzimirverzinktes Stahlblech
Drehrichtung	Rechts auf den Rotor gesehen
Schutzart	IP20
Isolationsklasse	"F"
Feuchte- (F) / Umweltschutzklasse (H)	H0 - trockene Umgebung
Zul. Umgebungstemp. Motor max. (Transport/Lagerung)	+ 80 °C
Zul. Umgebungstemp. Motor min. (Transport/Lagerung)	- 40 °C
Einbaulage	Beliebig
Kondenswasser-Bohrungen	Keine
Betriebsart	S1
Lagerung Motor	Kugellager
Berührungsstrom nach IEC 60990 (Messschaltung Bild 4, TN System)	<= 3,5 mA
Motorschutz	Thermoschalter automatische Rückstellung, ausgeführt, basisisoliert
Kabelausführung	Axial
Schutzklasse-Anordnung	I; Wenn ein Schutzleiter angeschlossen ist. Die Einbaukomponente hat mehrere lokale Schutzklasse-Anordnungen. Die endgültige Schutzklasse ergibt sich nach bestimmungsgemäßem Einbau.
Motorkondensator nach EN 60252-1 in Sicherheitsschutzklasse	S0
Normkonformität	CE
Zulassung	CCC; EAC

ebm-papst Mulfingen GmbH & Co. KG · Bachmühle 2 · D-74673 Mulfingen · Phone +49 (0) 7938 81-0 · Fax +49 (0) 7938 81-110 · info1@de.ebmpapst.com · www.ebmpapst.com

AC-Radialventilator

vorwärts gekrümmt, doppelseitig saugend
mit Gehäuse (großer Flansch)

Produktzeichnung

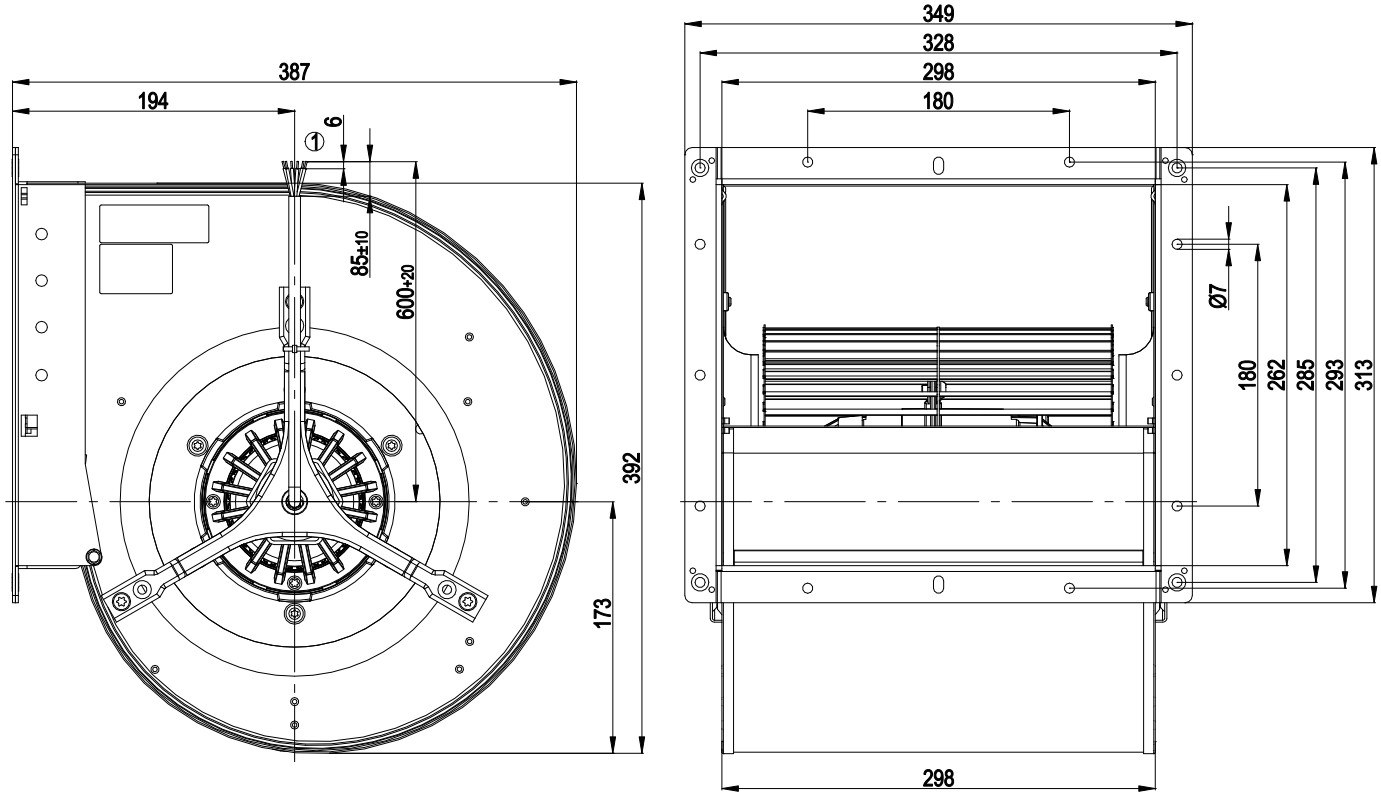

1	Anschlussleitung ETFE AWG18, 6x Aderendkrallen angeschlagen

Anschlussbild

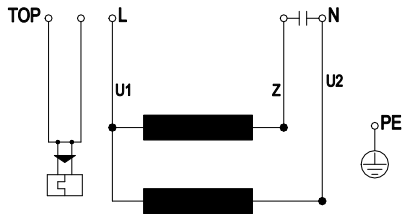

TOP	2 x Grau	U1	Blau	Z	Braun
U2	Schwarz	PE	Grün / Gelb		

ebm-papst Mulfingen GmbH & Co. KG · Bachmühle 2 · D-74673 Mulfingen · Phone +49 (0) 7938 81-0 · Fax +49 (0) 7938 81-110 · info1@de.ebmpapst.com · www.ebmpapst.com

D4E250-CA01-01

AC-Radialventilator

vorwärts gekrümmt, doppelseitig saugend

mit Gehäuse (großer Flansch)

Kennlinien: Luftleistung 50 Hz

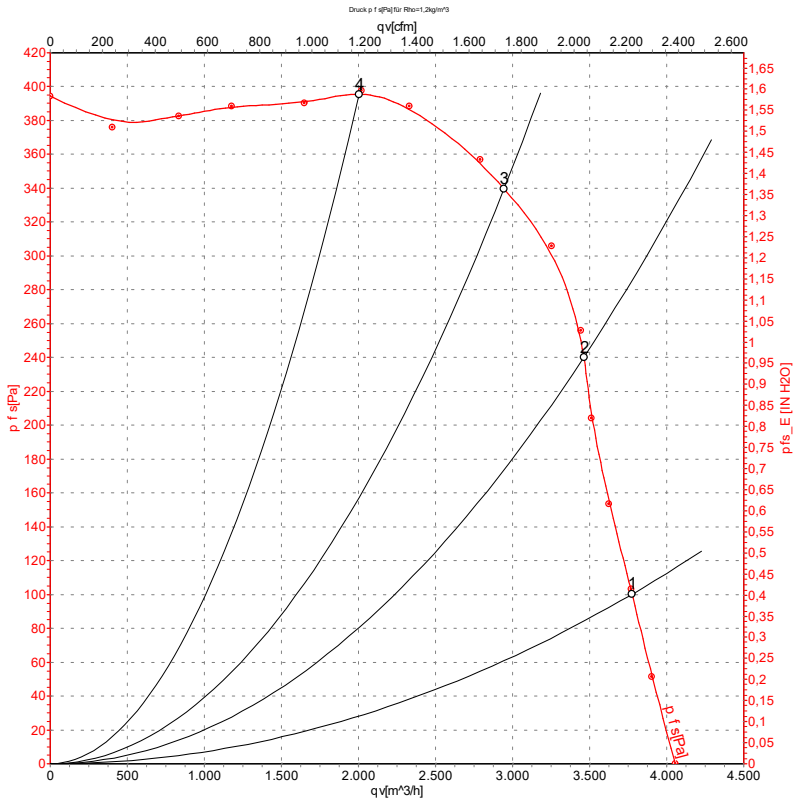

Messung: LU-41792-1

Luftleistung gemessen nach ISO 5801 Installationskategorie B. Den genauen Messaufbau erfragen Sie bitte bei ebm-papst. Saugseitige Geräuschpegel: LwA nach ISO 13347 / LpA mit 1 m Abstand auf Ventilatorachse gemessen. Die Angaben gelten nur unter den angegebenen Messbedingungen und können sich durch Einbaubedingungen verändern. Bei Abweichungen zum Normaufbau sind die Kennwerte im eingebauten Zustand zu überprüfen.

Messwerte

	U	f	n	P_e	I	q_V	p_{fs}	q_V	p_{fs}
	V	Hz	min^{-1}	W	A	m^3/h	Pa	cfm	in. wg
1	230	50	1200	1250	6,00	3770	100	2220	0,40
2	230	50	1280	1073	5,18	3460	240	2040	0,96
3	230	50	1350	843	4,18	2945	340	1735	1,36
4	230	50	1420	598	3,26	2005	400	1180	1,61

U = Versorgungsspannung · f = Frequenz · n = Drehzahl · P_e = Leistungsaufnahme · I = Stromaufnahme · q_V = Volumenstrom · p_{fs} = Druckerhöhung

ebm-papst Mulfingen GmbH & Co. KG · Bachmühle 2 · D-74673 Mulfingen · Phone +49 (0) 7938 81-0 · Fax +49 (0) 7938 81-110 · info1@de.ebmpapst.com · www.ebmpapst.com

D4E250-CA01-01

AC-Radialventilator

vorwärts gekrümmt, doppelseitig saugend

mit Gehäuse (großer Flansch)

Kennlinien: Luftleistung 60 Hz

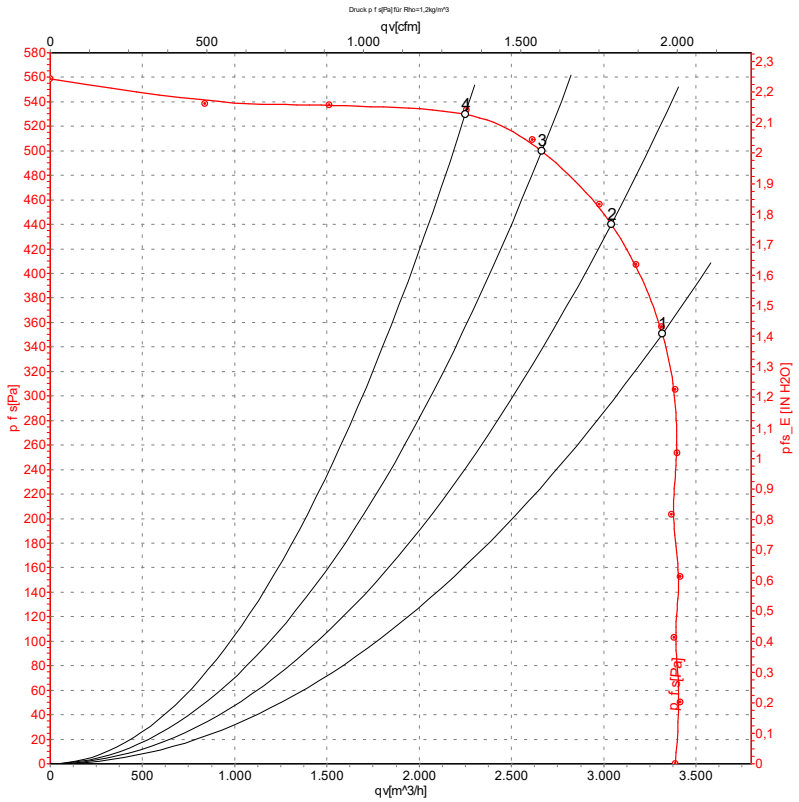

Messung: LU-41793-1

Luftleistung gemessen nach ISO 5801 Installationskategorie B. Den genauen Messaufbau erfragen Sie bitte bei ebm-papst. Saugseitige Geräuschpegel: LwA nach ISO 13347 / LpA mit 1 m Abstand auf Ventilatorachse gemessen. Die Angaben gelten nur unter den angegebenen Messbedingungen und können sich durch Einbaubedingungen verändern. Bei Abweichungen zum Normaufbau sind die Kennwerte im eingebauten Zustand zu überprüfen.

Messwerte

	U	f	n	P_e	I	q_V	p_{fs}	q_V	p_{fs}
	V	Hz	min^{-1}	W	A	m^3/h	Pa	cfm	in. wg
1	230	60	1400	1285	5,90	3310	350	1950	1,41
2	230	60	1515	1137	5,07	3040	440	1790	1,77
3	230	60	1590	1002	4,40	2665	500	1570	2,01
4	230	60	1650	870	3,78	2250	530	1325	2,13

U = Versorgungsspannung · f = Frequenz · n = Drehzahl · P_e = Leistungsaufnahme · I = Stromaufnahme · q_V = Volumenstrom · p_{fs} = Druckerhöhung

ebm-papst Mulfingen GmbH & Co. KG · Bachmühle 2 · D-74673 Mulfingen · Phone +49 (0) 7938 81-0 · Fax +49 (0) 7938 81-110 · info1@de.ebmpapst.com · www.ebmpapst.com