K4E146-AB73-21

AC-Doppel-Radialventilator

vorwärts gekrümmt, doppelseitig saugend

mit Gehäuse

ebm-papst Mulfingen GmbH & Co. KG
Bachmühle 2 · D-74673 Mulfingen
Phone +49 7938 81-0
Fax +49 7938 81-110
info1@de.ebmpapst.com
www.ebmpapst.com

Kommanditgesellschaft · Sitz Mulfingen
Amtsgericht Stuttgart · HRA 590344

Komplementär Elektrobau Mulfingen GmbH · Sitz Mulfingen
Amtsgericht Stuttgart · HRB 590142

Nenndaten

Typ	**K4E146-AB73-21**
Motor	**M4E068-DF**

Phase		1~
Nennspannung	VAC	230
Frequenz	Hz	50
Art der Datenfestlegung		fb
Gültig für Zulassung / Norm		CE
Drehzahl	min^{-1}	750
Leistungsaufnahme	W	85
Stromaufnahme	A	0,38
Kondensator	µF	2,5
Kondensatorspannung	VDB	450
Kondensatorstandard		S2 (CE)
Min. Gegendruck	Pa	0
Min. Umgebungstemperatur	°C	-25
Max. Umgebungstemperatur	°C	50

mb = Max. Belastung · mw = Max. Wirkungsgrad · fb = Freiblasend · kv = Kundenvorgabe · kg = Kundengerät
Änderungen vorbehalten

AC-Doppel-Radialventilator

vorwärts gekrümmt, doppelseitig saugend

mit Gehäuse

Technische Beschreibung

Masse	4,0 kg
Baugröße	146 mm
Motor-Baugröße	68
Oberfläche Rotor	Teilweise umgossen mit Aluminium
Material Klemmkasten	Kunststoff PP, schwarz
Material Laufrad	Kunststoff PP (Farbe schwarz)
Material Gehäuse	Kunststoff PP, schwarz
Motoraufhängung	Motor beidseitig schwingungsisoliert befestigt
Drehrichtung	Rechts auf den Rotor gesehen
Schutzart	IP44; einbau- und lageabhängig
Isolationsklasse	"F"
Feuchte- (F) / Umweltschutzklasse (H)	H0 - trockene Umgebung
Zul. Umgebungstemp. Motor max. (Transport/Lagerung)	+ 80 °C
Zul. Umgebungstemp. Motor min. (Transport/Lagerung)	- 40 °C
Einbaulage	Beliebig
Kondenswasser-Bohrungen	Keine
Betriebsart	S1
Lagerung Motor	Kugellager
Drehzahlstufen	5
Berührungsstrom nach IEC 60990 (Messschaltung Bild 4, TN System)	< 0,75 mA
Elektrischer Anschluss	Stecker mit Anschlussleitung
Motorschutz	Thermoschalter automatische Rückstellung, intern geschaltet
Kabelausführung	Variabel
Schutzklasse-Anordnung	I; Wenn ein Schutzleiter kundenseitig angeschlossen ist Diese Komponente für den Einbau kann mehrere lokale Schutzklasseanordnungen aufweisen. Diese Angabe bezieht sich auf die Grundauslegung dieser Komponente. Die endgültige Schutzklasse ergibt sich nach dem bestimmungsgemäßen Einbau und Anschluss der Komponenten.
Motorkondensator nach EN 60252-1 in Sicherheitsschutzklasse	S2
Normkonformität	EN 60034-1; EN 60204-1; EN 60335-1; CE
Bemerkung zu CE	Ökodesign-Richtlinie 2009/125/EG + Ventilatorverordnung (EG) Nr. 327/2011 nicht anwendbar, da Leistungsaufnahme <125W.
Zulassung	EAC; CCC

ebm-papst Mulfingen GmbH & Co. KG · Bachmühle 2 · D-74673 Mulfingen · Phone +49 (0) 7938 81-0 · Fax +49 (0) 7938 81-110 · info1@de.ebmpapst.com · www.ebmpapst.com

AC-Doppel-Radialventilator

vorwärts gekrümmt, doppelseitig saugend

mit Gehäuse

Produktzeichnung

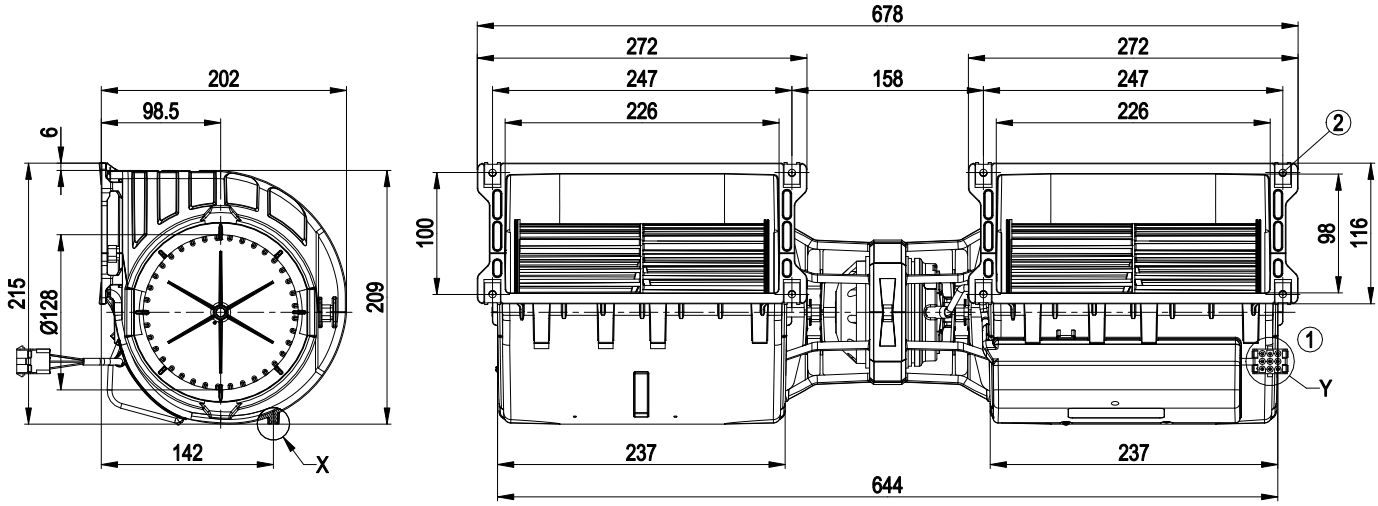

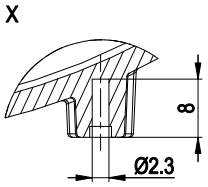

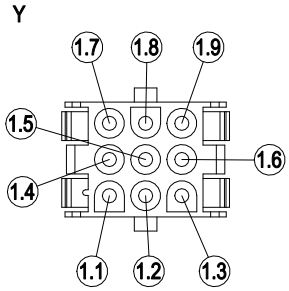

1	Anschlussleitung ETFE AWG20, 1x Steckerstift tyco 926886-1, Anschlussleitung ETFE AWG22, 6x Steckerstift tyco 926886-1, 1x Steckergehäuse 9-polig tyco 927231-5
1.1	Stufe 1 (min.)
1.2	Stufe 2
1.3	Stufe 3
1.4	Stufe 4
1.5	Stufe 5 (max.)
1.6	-
1.7	-
1.8	N
1.9	Schutzleiter
2	8x Blechmutter für Gewinde EN ISO 1478-ST4,8 (Schraubenlänge min. 14,5 mm plus Materialstärke der Befestigung)

ebm-papst Mulfingen GmbH & Co. KG · Bachmühle 2 · D-74673 Mulfingen · Phone +49 (0) 7938 81-0 · Fax +49 (0) 7938 81-110 · info1@de.ebmpapst.com · www.ebmpapst.com

AC-Doppel-Radialventilator

vorwärts gekrümmt, doppelseitig saugend

mit Gehäuse

Anschlussbild

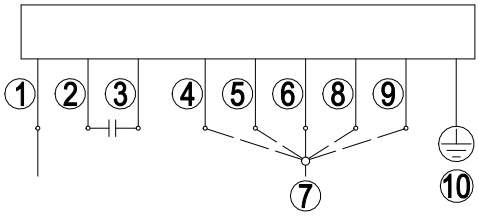

Hinweis: Drehzahl schnell (Stufe V); Drehzahl langsam (Stufe I); Der Schalter muss beim Umschalten unterbrechend sein.

1	= N = blau	2	braun	3	gelb
4	Stufe I (weiß)	5	Stufe II (rot)	6	Stufe III (grau)
7	L1	8	Stufe IV (orange)	9	Stufe V (schwarz)
10	PE (grün/gelb)				

ebm-papst Mulfingen GmbH & Co. KG · Bachmühle 2 · D-74673 Mulfingen · Phone +49 (0) 7938 81-0 · Fax +49 (0) 7938 81-110 · info1@de.ebmpapst.com · www.ebmpapst.com

K4E146-AB73-21

AC-Doppel-Radialventilator

vorwärts gekrümmt, doppelseitig saugend

mit Gehäuse

Kennlinien: Luftleistung 50 Hz

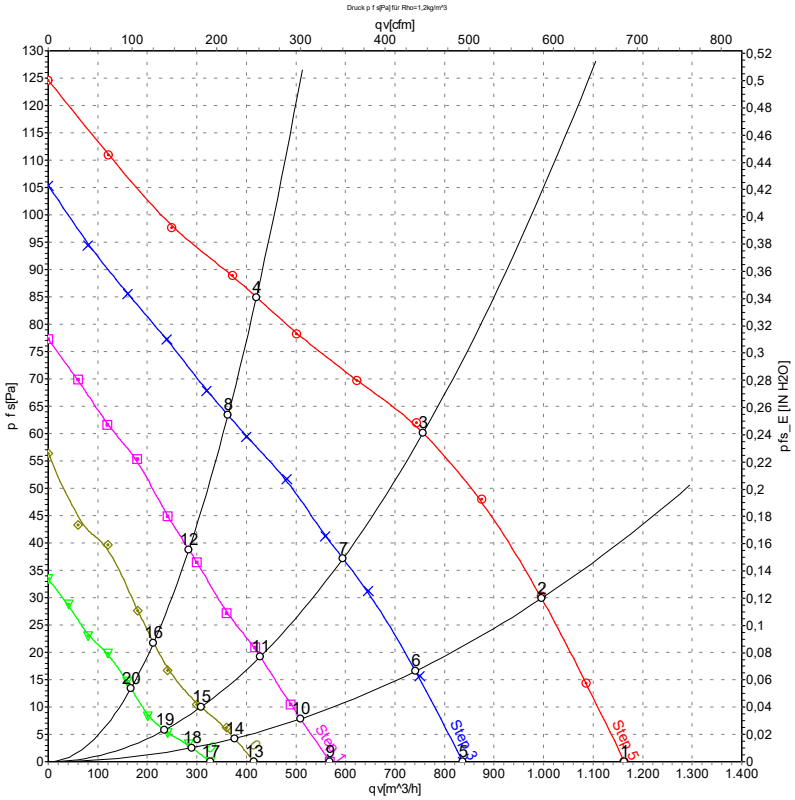

Messung: LU-103355-1
Messung: LU-73391-1
Messung: LU-73392-1
Messung: LU-73393-1
Messung: LU-73395-1

Luftleistung gemessen nach ISO 5801 Installationskategorie A. Den genauen Messaufbau erfragen Sie bitte bei ebm-papst. Saugseitige Geräuschpegel: LwA nach ISO 13347 / LpA mit 1 m Abstand auf Ventilatorachse gemessen. Die Angaben gelten nur unter den angegebenen Messbedingungen und können sich durch Einbaubedingungen verändern. Bei Abweichungen zum Normaufbau sind die Kennwerte im eingebauten Zustand zu überprüfen.

Messwerte

	Stufe	U	f	n	P_e	I	LpA_{in}	LwA_{in}	q_V	p_{fs}	q_V	p_{fs}
		V	Hz	min^{-1}	W	A	dB(A)	dB(A)	m^3/h	Pa	cfm	in. wg
1	5	230	50	750	85	0,38	46	57	1165	0	685	0,00
2	5	230	50	900	82	0,36	45	55	995	30	585	0,12
3	5	230	50	1070	75	0,33	45	55	755	60	445	0,24
4	5	230	50	1235	66	0,29	46	56	420	85	245	0,34
5	4	230	50	540	65	0,29			835	0	490	0,00
6	4	230	50	685	62	0,28			740	17	435	0,07
7	4	230	50	850	59	0,27			595	37	350	0,15
8	4	230	50	1060	52	0,24			365	63	215	0,25
9	3	230	50	365	50	0,23			570	0	335	0,00
10	3	230	50	470	49	0,23			510	8	300	0,03
11	3	230	50	605	47	0,22			430	19	250	0,08
12	3	230	50	835	43	0,21			285	39	165	0,16
13	2	230	50	290	14	0,16			415	0	245	0,00
14	2	230	50	350	14	0,16			375	4	220	0,02
15	2	230	50	455	14	0,16			310	10	180	0,04
16	2	230	50	635	14	0,15			215	22	125	0,09
17	1	230	50	225	9,3	0,13			325	0	190	0,00
18	1	230	50	285	9,4	0,13			290	3	170	0,01
19	1	230	50	360	9,4	0,13			235	6	140	0,02
20	1	230	50	490	9,5	0,13			165	14	100	0,06

U = Versorgungsspannung · f = Frequenz · n = Drehzahl · P_e = Leistungsaufnahme · I = Stromaufnahme · LpA_{in} = Schalldruckpegel saugseitig · LwA_{in} = Schallleistungspegel saugseitig
q_V = Volumenstrom · p_{fs} = Druckerhöhung

ebm-papst Mulfingen GmbH & Co. KG · Bachmühle 2 · D-74673 Mulfingen · Phone +49 (0) 7938 81-0 · Fax +49 (0) 7938 81-110 · info1@de.ebmpapst.com · www.ebmpapst.com