G2E108-AG63-01

AC-Radialventilator

vorwärts gekrümmt, einseitig saugend

mit Gehäuse (Flansch)

ebm-papst Mulfingen GmbH & Co. KG
Bachmühle 2 · D-74673 Mulfingen
Phone +49 7938 81-0
Fax +49 7938 81-110
info1@de.ebmpapst.com
www.ebmpapst.com

Kommanditgesellschaft · Sitz Mulfingen
Amtsgericht Stuttgart · HRA 590344

Komplementär Elektrobau Mulfingen GmbH · Sitz Mulfingen
Amtsgericht Stuttgart · HRB 590142

Nenndaten

Typ	**G2E108-AG63-01**		
Motor	**M2E052-BF**		
Phase		1~	1~
Nennspannung	VAC	230	230
Frequenz	Hz	50	60
Art der Datenfestlegung		fb	fb
Gültig für Zulassung / Norm		CE	CE
Drehzahl	min^{-1}	1850	1850
Leistungsaufnahme	W	30	35
Stromaufnahme	A	0,14	0,16
Kondensator	µF	1	1
Kondensatorspannung	VDB	400	400
Kondensatorstandard		S0 (CE)	S0 (CE)
Min. Gegendruck	Pa	0	0
Min. Umgebungstemperatur	°C	-25	-25
Max. Umgebungstemperatur	°C	85	80

mb = Max. Belastung · mw = Max. Wirkungsgrad · fb = Freiblasend · kv = Kundenvorgabe · kg = Kundengerät
Änderungen vorbehalten

AC-Radialventilator

vorwärts gekrümmt, einseitig saugend

mit Gehäuse (Flansch)

Technische Beschreibung

Masse	1,36 kg
Baugröße	108 mm
Motor-Baugröße	52
Oberfläche Rotor	Unlackiert
Material Laufrad	Stahlblech, verzinkt
Material Gehäuse	Aluminium Druckguss
Drehrichtung	Rechts auf den Rotor gesehen
Schutzart	IP44
Isolationsklasse	"B"
Feuchte- (F) / Umweltschutzklasse (H)	H0 - trockene Umgebung
Zul. Umgebungstemp. Motor max. (Transport/Lagerung)	+ 80 °C
Zul. Umgebungstemp. Motor min. (Transport/Lagerung)	- 40 °C
Einbaulage	Beliebig
Kondenswasser-Bohrungen	Keine
Betriebsart	S1
Lagerung Motor	Kugellager
Berührungsstrom nach IEC 60990 (Messschaltung Bild 4, TN System)	< 0,75 mA
Motorschutz	Temperaturwächter (TW) intern geschaltet
Schutzklasse	I (wenn Schutzleiter kundenseitig angeschlossen ist)
Normkonformität	EN 60335-1; UKCA; CE
Zulassung	CCC; EAC

ebm-papst Mulfingen GmbH & Co. KG · Bachmühle 2 · D-74673 Mulfingen · Phone +49 (0) 7938 81-0 · Fax +49 (0) 7938 81-110 · info1@de.ebmpapst.com · www.ebmpapst.com

AC-Radialventilator

vorwärts gekrümmt, einseitig saugend

mit Gehäuse (Flansch)

Produktzeichnung

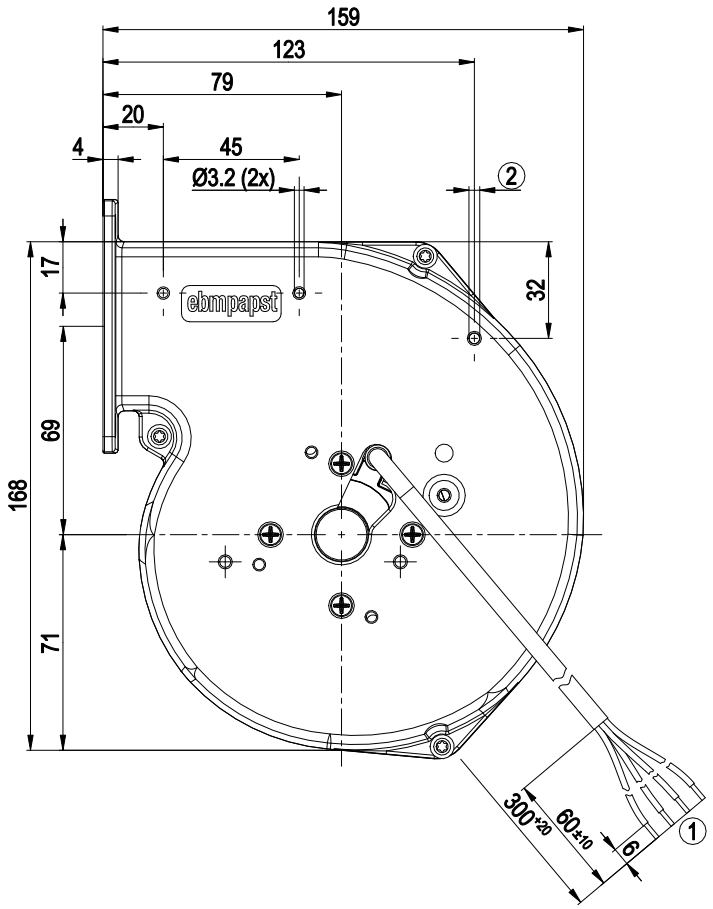

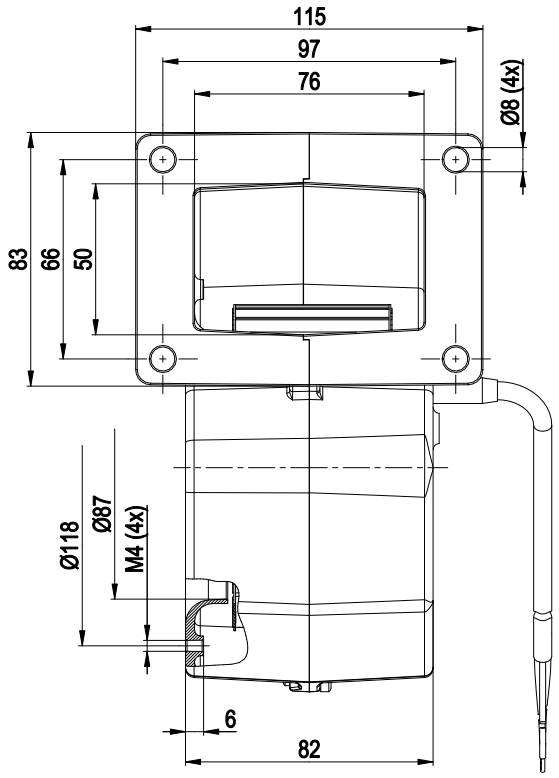

1	Anschlussleitung PVC 4G0,5 mm² , 4 x Aderrendkrallen angeschlagen
2	Für selbstformende Schrauben M4

Anschlussbild

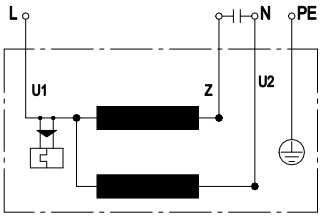

U1	blau	Z	braun	U2	schwarz
PE	grün / gelb				

ebm-papst Mulfingen GmbH & Co. KG · Bachmühle 2 · D-74673 Mulfingen · Phone +49 (0) 7938 81-0 · Fax +49 (0) 7938 81-110 · info1@de.ebmpapst.com · www.ebmpapst.com

AC-Radialventilator

vorwärts gekrümmt, einseitig saugend

mit Gehäuse (Flansch)

Kennlinien: Luftleistung 50 Hz

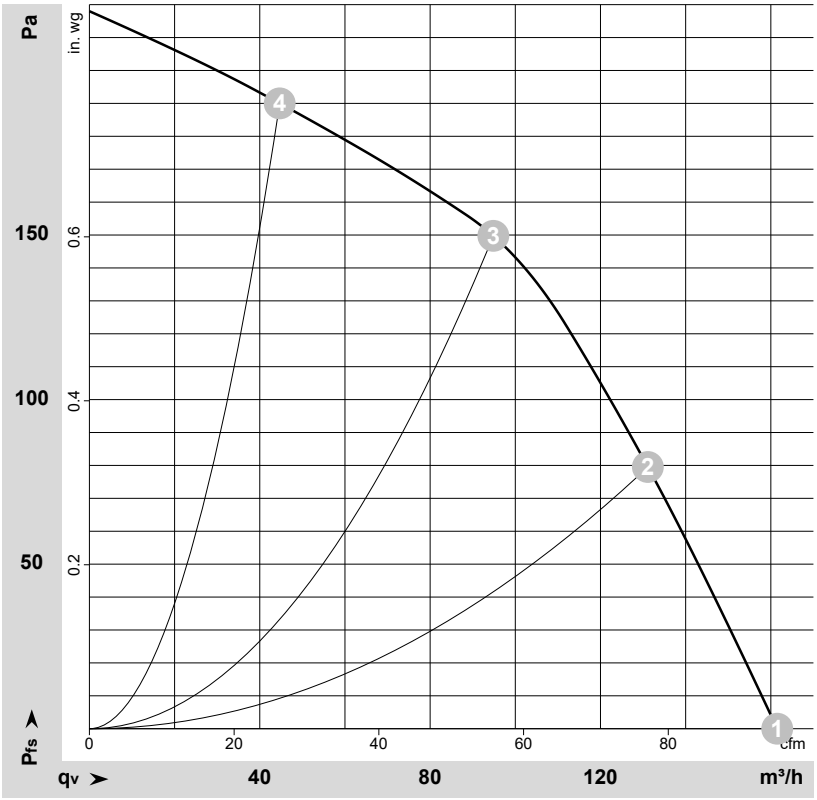

ρ = 1,15 kg/m³ ± 2 %

Messung: LU-65324-1

Luftleistung gemessen nach ISO 5801 Installationskategorie A. Den genauen Messaufbau erfragen Sie bitte bei ebm-papst. Saugseitige Geräuschpegel: LwA nach ISO 13347 / LpA mit 1 m Abstand auf Ventilatorachse gemessen. Die Angaben gelten nur unter den angegebenen Messbedingungen und können sich durch Einbaubedingungen verändern. Bei Abweichungen zum Normaufbau sind die Kennwerte im eingebauten Zustand zu überprüfen.

Messwerte

	U	f	n	P_e	I	LpA_{in}	LwA_{in}	q_V	p_{fs}	q_V	p_{fs}
	V	Hz	min^{-1}	W	A	dB(A)	dB(A)	m^3/h	Pa	cfm	in. wg
1	230	50	1850	30	0,14	57	63	160	0	95	0,00
2	230	50	2165	27	0,12	55	62	130	80	75	0,32
3	230	50	2420	25	0,11	54	61	95	150	55	0,60
4	230	50	2630	22	0,10	54	62	45	190	25	0,76

U = Versorgungsspannung · f = Frequenz · n = Drehzahl · P_e = Leistungsaufnahme · I = Stromaufnahme · LpA_{in} = Schalldruckpegel saugseitig · LwA_{in} = Schallleistungspegel saugseitig
q_V = Volumenstrom · p_{fs} = Druckerhöhung

ebm-papst Mulfingen GmbH & Co. KG · Bachmühle 2 · D-74673 Mulfingen · Phone +49 (0) 7938 81-0 · Fax +49 (0) 7938 81-110 · info1@de.ebmpapst.com · www.ebmpapst.com

G2E108-AG63-01

AC-Radialventilator

vorwärts gekrümmt, einseitig saugend

mit Gehäuse (Flansch)

Kennlinien: Luftleistung 60 Hz

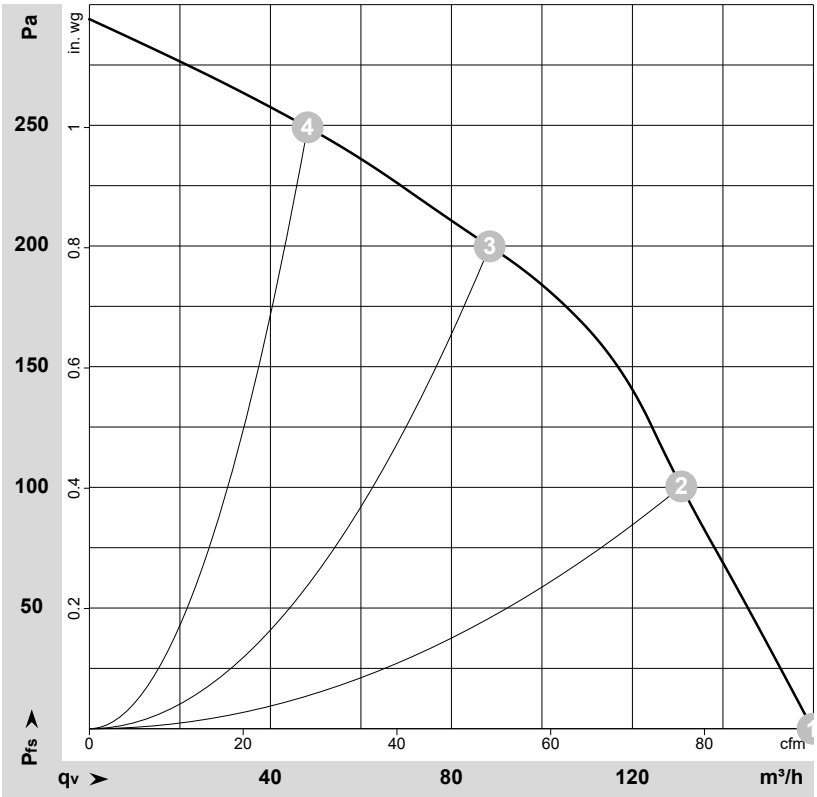

ρ = 1,15 kg/m³ ± 2 %

Messung: LU-65325-1

Luftleistung gemessen nach ISO 5801 Installationskategorie A. Den genauen Messaufbau erfragen Sie bitte bei ebm-papst. Saugseitige Geräuschpegel: LwA nach ISO 13347 / LpA mit 1 m Abstand auf Ventilatorachse gemessen. Die Angaben gelten nur unter den angegebenen Messbedingungen und können sich durch Einbaubedingungen verändern. Bei Abweichungen zum Normaufbau sind die Kennwerte im eingebauten Zustand zu überprüfen.

Messwerte

	U	f	n	P_e	I	q_V	p_{fs}	q_V	p_{fs}
	V	Hz	min^{-1}	W	A	m^3/h	Pa	cfm	in. wg
1	230	60	1850	35	0,16	160	0	95	0,00
2	230	60	2305	33	0,15	130	100	75	0,40
3	230	60	2765	29	0,13	90	200	50	0,80
4	230	60	3000	27	0,12	50	250	30	1,00

U = Versorgungsspannung · f = Frequenz · n = Drehzahl · P_e = Leistungsaufnahme · I = Stromaufnahme · q_V = Volumenstrom · p_{fs} = Druckerhöhung

ebm-papst Mulfingen GmbH & Co. KG · Bachmühle 2 · D-74673 Mulfingen · Phone +49 (0) 7938 81-0 · Fax +49 (0) 7938 81-110 · info1@de.ebmpapst.com · www.ebmpapst.com