G2E140-NL33-01

AC-Radialventilator

vorwärts gekrümmt, einseitig saugend

mit Gehäuse (Flansch)

ebm-papst Mulfingen GmbH & Co. KG
Bachmühle 2 · D-74673 Mulfingen
Phone +49 7938 81-0
Fax +49 7938 81-110
info1@de.ebmpapst.com
www.ebmpapst.com

Kommanditgesellschaft · Sitz Mulfingen
Amtsgericht Stuttgart · HRA 590344

Komplementär Elektrobau Mulfingen GmbH · Sitz Mulfingen
Amtsgericht Stuttgart · HRB 590142

Nenndaten

Typ	**G2E140-NL33-01**
Motor	**M2E068-CF**

Phase		1~	1~
Nennspannung	VAC	230	230
Frequenz	Hz	50	60
Art der Datenfestlegung		fb	mb
Gültig für Zulassung / Norm		CE	CE
Drehzahl	min^{-1}	2000	2150
Leistungsaufnahme	W	137	155
Stromaufnahme	A	0,6	0,7
Kondensator	µF	3	3
Kondensatorspannung	VDB	400	400
Kondensatorstandard		S0 (CE)	S0 (CE)
Min. Gegendruck	Pa	0	130
Min. Umgebungstemperatur	°C	-25	-25
Max. Umgebungstemperatur	°C	50	40
Anlaufstrom	A	1,18	1,1

mb = Max. Belastung · mw = Max. Wirkungsgrad · fb = Freiblasend · kv = Kundenvorgabe · kg = Kundengerät
Änderungen vorbehalten

AC-Radialventilator

vorwärts gekrümmt, einseitig saugend

mit Gehäuse (Flansch)

Technische Beschreibung

Masse	2,1 kg
Baugröße	140 mm
Oberfläche Rotor	Unlackiert
Material Laufrad	Kunststoff PP
Material Gehäuse	Kunststoff PP
Drehrichtung	Rechts auf den Rotor gesehen
Schutzart	IP 44; einbau- und lageabhängig
Isolationsklasse	"B"
Feuchte- (F) / Umweltschutzklasse (H)	H0 - trockene Umgebung
Zul. Umgebungstemp. Motor max. (Transport/Lagerung)	+ 80 °C
Zul. Umgebungstemp. Motor min. (Transport/Lagerung)	- 40 °C
Einbaulage	Beliebig
Kondenswasser-bohrungen	Keine
Betriebsart	S1
Lagerung Motor	Kugellager
Berührungsstrom nach IEC 60990 (Messschaltung Bild 4, TN System)	< 0,75 mA
Motorschutz	Temperaturwächter (TW) intern geschaltet
Kabelausführung	Variabel
Schutzklasse	I (wenn Schutzleiter kundenseitig angeschlossen ist)
Normkonformität	EN 60335-1; CE
Zulassung	EAC

ebm-papst Mulfingen GmbH & Co. KG · Bachmühle 2 · D-74673 Mulfingen · Phone +49 (0) 7938 81-0 · Fax +49 (0) 7938 81-110 · info1@de.ebmpapst.com · www.ebmpapst.com

AC-Radialventilator

vorwärts gekrümmt, einseitig saugend

mit Gehäuse (Flansch)

Produktzeichnung

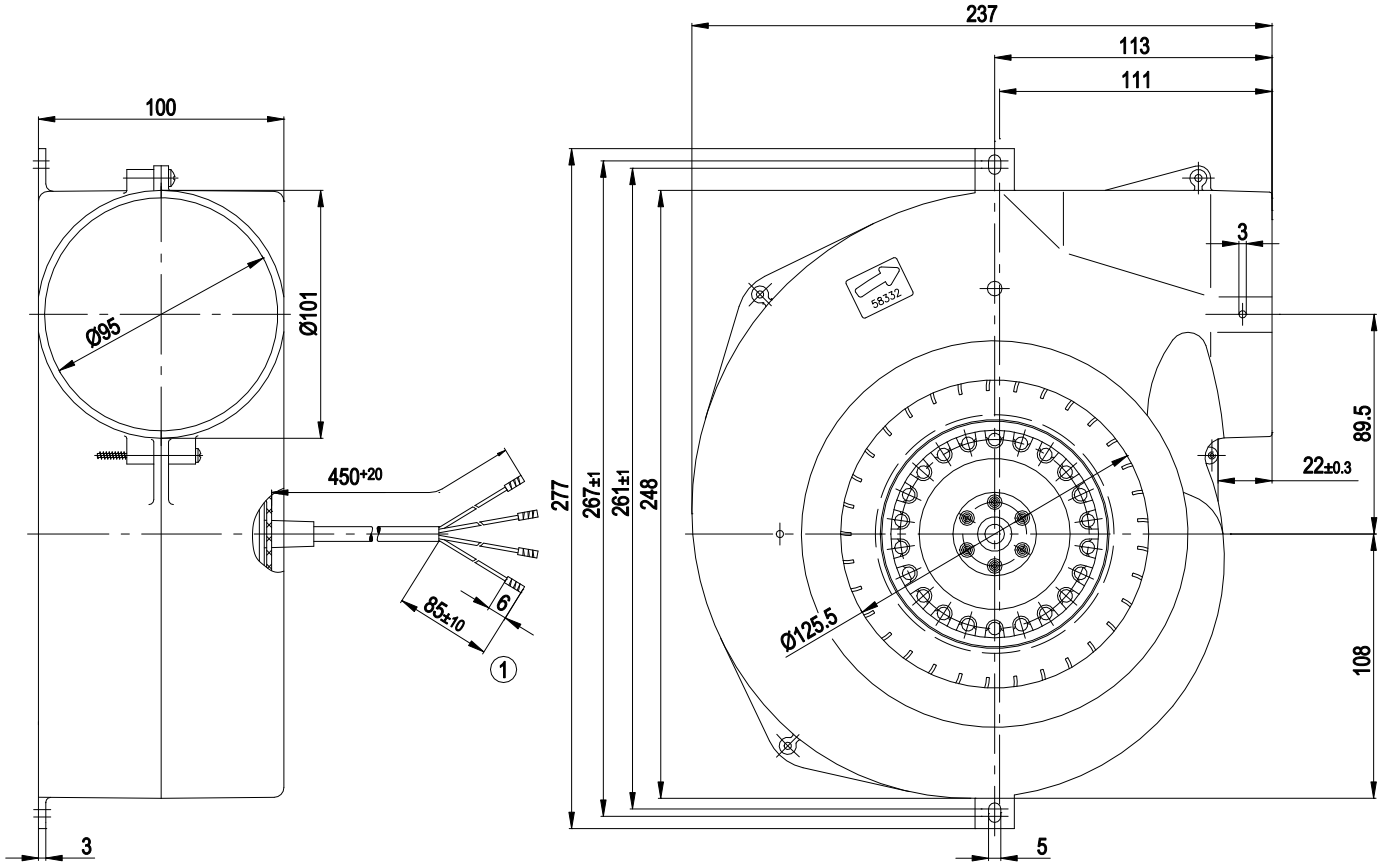

1	Anschlussleitung PVC 4 x 0,5 mm², 4 x Aderendkrallen angeschlagen

Anschlussbild

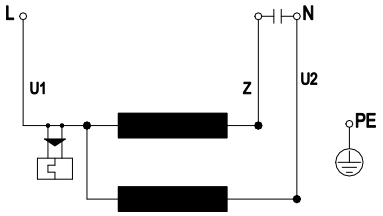

U1	blau	Z	braun	U2	schwarz
PE	grün / gelb				

ebm-papst Mulfingen GmbH & Co. KG · Bachmühle 2 · D-74673 Mulfingen · Phone +49 (0) 7938 81-0 · Fax +49 (0) 7938 81-110 · info1@de.ebmpapst.com · www.ebmpapst.com

G2E140-NL33-01

AC-Radialventilator

vorwärts gekrümmt, einseitig saugend

mit Gehäuse (Flansch)

Kennlinien: Luftleistung 50 Hz

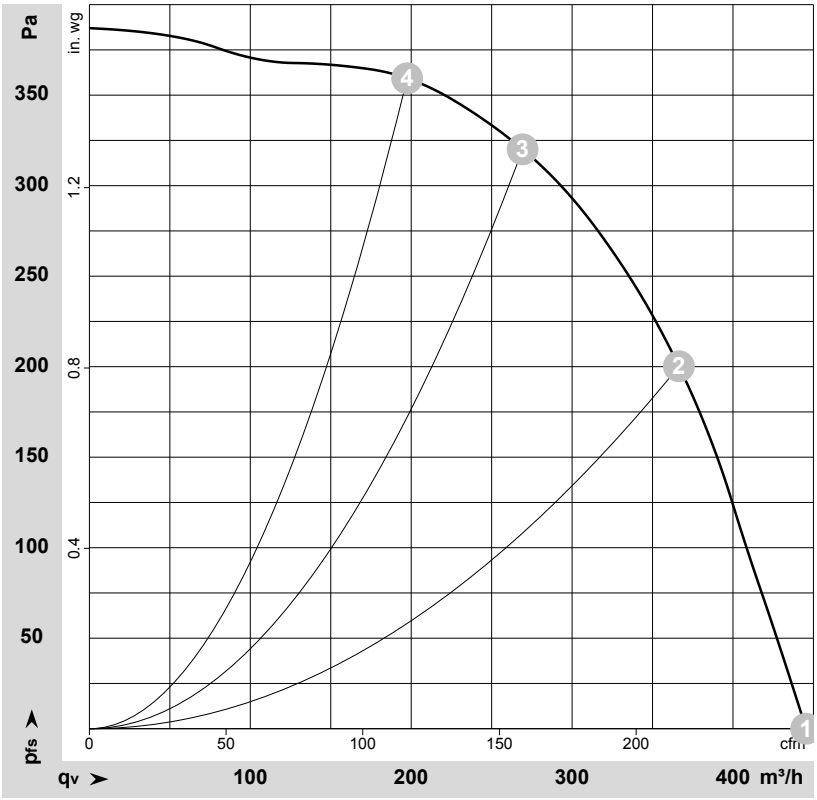

ρ = 1,15 kg/m³ ± 2 %

Messung: LU-63084-1

Luftleistung gemessen nach ISO 5801 Installationskategorie A. Den genauen Messaufbau erfragen Sie bitte bei ebm-papst. Saugseitige Geräuschpegel: LwA nach ISO 13347 / LpA mit 1 m Abstand auf Ventilatorachse gemessen. Die Angaben gelten nur unter den angegebenen Messbedingungen und können sich durch Einbaubedingungen verändern. Bei Abweichungen zum Normaufbau sind die Kennwerte im eingebauten Zustand zu überprüfen.

Messwerte

	U	f	n	P_e	I	q_V	p_{fs}	q_V	p_{fs}
	V	Hz	min^{-1}	W	A	m^3/h	Pa	cfm	in. wg
1	230	50	2000	137	0,60	445	0	260	0,00
2	230	50	2295	119	0,52	365	200	215	0,80
3	230	50	2525	100	0,43	270	320	160	1,28
4	230	50	2640	88	0,38	195	360	115	1,45

U = Versorgungsspannung · f = Frequenz · n = Drehzahl · P_e = Leistungsaufnahme · I = Stromaufnahme · q_V = Volumenstrom · p_{fs} = Druckerhöhung

ebm-papst Mulfingen GmbH & Co. KG · Bachmühle 2 · D-74673 Mulfingen · Phone +49 (0) 7938 81-0 · Fax +49 (0) 7938 81-110 · info1@de.ebmpapst.com · www.ebmpapst.com

G2E140-NL33-01

AC-Radialventilator

vorwärts gekrümmt, einseitig saugend

mit Gehäuse (Flansch)

Kennlinien: Luftleistung 60 Hz

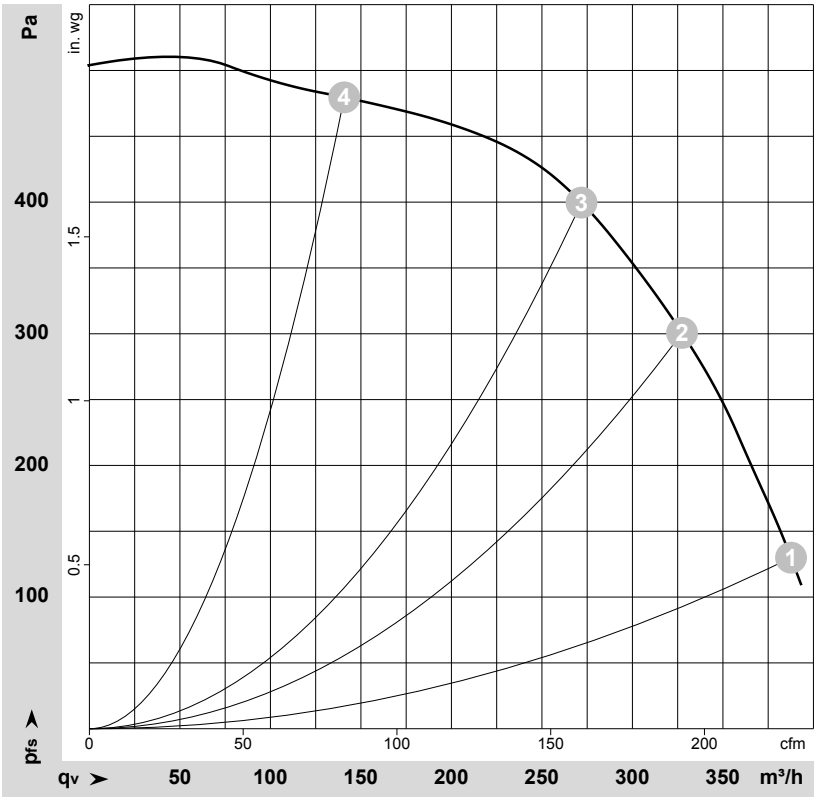

ρ = 1,15 kg/m³ ± 2 %

Messung: LU-63086-1

Luftleistung gemessen nach ISO 5801 Installationskategorie A. Den genauen Messaufbau erfragen Sie bitte bei ebm-papst. Saugseitige Geräuschpegel: LwA nach ISO 13347 / LpA mit 1 m Abstand auf Ventilatorachse gemessen. Die Angaben gelten nur unter den angegebenen Messbedingungen und können sich durch Einbaubedingungen verändern. Bei Abweichungen zum Normaufbau sind die Kennwerte im eingebauten Zustand zu überprüfen.

Messwerte

	U	f	n	P_e	I	q_V	p_{fs}	q_V	p_{fs}
	V	Hz	min^{-1}	W	A	m^3/h	Pa	cfm	in. wg
1	230	60	2150	155	0,68	390	130	230	0,52
2	230	60	2520	142	0,62	325	300	190	1,20
3	230	60	2760	131	0,57	270	400	160	1,61
4	230	60	3100	108	0,48	140	480	85	1,93

U = Versorgungsspannung · f = Frequenz · n = Drehzahl · P_e = Leistungsaufnahme · I = Stromaufnahme · q_V = Volumenstrom · p_{fs} = Druckerhöhung

ebm-papst Mulfingen GmbH & Co. KG · Bachmühle 2 · D-74673 Mulfingen · Phone +49 (0) 7938 81-0 · Fax +49 (0) 7938 81-110 · info1@de.ebmpapst.com · www.ebmpapst.com