JAPANNEXT

75-Hz-FHD-Display – 23,8 Zoll
65-W-Typ-C-LED-LCD-Monitor

Handbuch

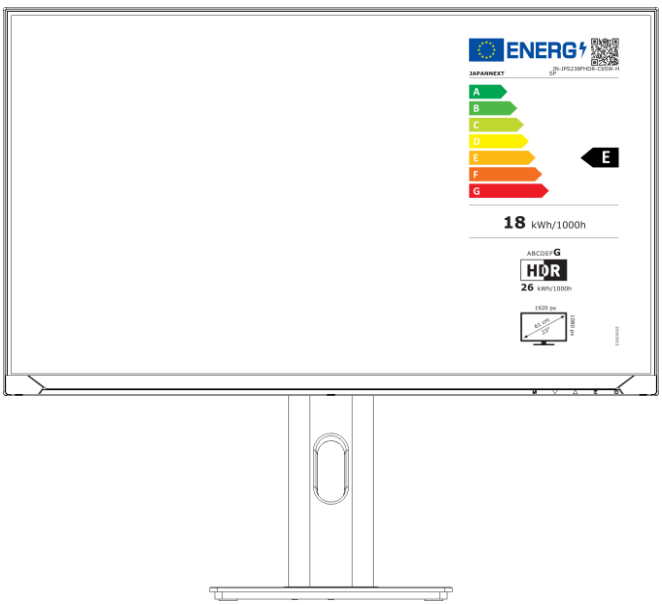

Wichtig:

Bitte lesen Sie diese Bedienungsanleitung vor der Verwendung unbedingt durch.
Bitte verwenden Sie es zu Ihrer Sicherheit korrekt.
Wenn Sie es gelesen haben, bewahren Sie es unbedingt auf.

Inhaltsverzeichnis

Sichere Verwendung Error! Bookmark not defined.
Vorsichtsmaßnahmen Error! Bookmark not defined.
Reinigung und Wartung des Monitors Error! Bookmark not defined.
So warten Sie den Monitor Error! Bookmark not defined.
Die aufgeführten Symptome Error! Bookmark not defined.
Willkommen Error! Bookmark not defined.
Kurzanleitung Error! Bookmark not defined.
Zusammenbau der Monitorbasis Error! Bookmark not defined.
Verbindung mit einem Computer Error! Bookmark not defined.
Zubehör Error! Bookmark not defined.
Schnittstelle / Verbindungen Error! Bookmark not defined.
Beschreibung der Anzeigetaste Error! Bookmark not defined.
Wenn das Bildschirmmenü (OSD) nicht geöffnet ist Error! Bookmark not defined.
Wenn das Bildschirmmenü (OSD) angezeigt wird Error! Bookmark not defined.
Bildschirmmenü (OSD) Error! Bookmark not defined.
Über HDR Error! Bookmark not defined.
Funktionsstörung Error! Bookmark not defined.
Hauptspezifikationen Error! Bookmark not defined.
Allgemeiner Kundensupport Error! Bookmark not defined.

Sicherheit

Bitte lesen Sie vor der Verwendung alle mitgelieferten Bedienungsanleitungen sorgfältig durch.

- Stellen Sie den Monitor auf eine ebene, stabile Oberfläche. Um die Gefahr eines Brandes oder Stromschlags zu vermeiden, vermeiden Sie hohe Temperaturen, niedrige Temperaturen, hohe Luftfeuchtigkeit und Staubansammlungen.

  Verwenden Sie den Monitor nicht an Orten, an denen er nass werden oder Wasser ausgesetzt werden könnte.
- Nicht öffnen und niemals Decken Sie das Monitorgehäuse nicht ab, da sich im Inneren Hochspannungsteile befinden, die bei Kontakt zu schweren Verletzungen oder Bränden führen können.
- Sollte das Netzteil beschädigt sein, wenden Sie sich bitte an unseren Kundendienst oder Ihren Händler. Versuchen Sie niemals, das Produkt selbst zu überprüfen oder zu reparieren.
- Bitte stellen Sie vor dem Gebrauch sicher, dass alle Kabel ordnungsgemäß angeschlossen sind und das Netzkabel nicht beschädigt ist. Sollten Sie Beschädigungen oder unscharfe Stellen entdecken, wenden Sie sich bitte umgehend an Ihren Händler.
- Die Schlitze und Öffnungen an der Ober- oder Rückseite des Monitors sind für dieses Produkt erforderliche Belüftungslöcher. Decken Sie diese Löcher nicht ab. Platzieren Sie dieses Produkt nicht in der Nähe oder über einer Wärmequelle wie einem Heizkörper ohne ausreichende Belüftung.
- Nicht einfügen Fremdkörper oder verschüttete Flüssigkeiten können in die Öffnungen des Monitorgehäuses gelangen. Dies könnte zu Schäden oder Fehlfunktionen führen.
- Betreiben Sie den Monitor immer mit der auf dem Produktetikett angegebenen Stromquelle.

  Wenn Sie sich über die Art Ihrer Stromversorgung nicht sicher sind, wenden Sie sich bitte an Ihr örtliches Energieversorgungsunternehmen.
- Wenden Sie keinen übermäßigen Strom an Steckdosen oder Verlängerungskabel an. Seien Sie vorsichtig, da übermäßiger Strom einen elektrischen Schlag verursachen kann und sehr gefährlich ist.
- Um Ihren Monitor vor Schäden durch Überspannungen zu schützen, schalten Sie das Gerät bei längerer Inaktivität oder bei Gewittern aus.
- Um einen zufriedenstellenden Betrieb des Monitors zu gewährleisten, muss der Computer eingeschaltet sein muss mit einer ordnungsgemäß konfigurierten Steckdose ausgestattet sein, die im AC100-240V-Bereich gekennzeichnet ist.
- Wenn Sie technische Probleme oder Bedenken mit Ihrem Monitor haben, wenden Sie sich bitte an unseren Kundendienst oder einen autorisierten Händler.

- Um sicher zu arbeiten, stellen Sie sicher, dass Sie die Erdung herstellen, bevor Sie den Netzstecker an die Stromquelle anschließen. Achten Sie außerdem beim Trennen der Erdungsverbindung darauf, zuerst den Netzstecker zu ziehen.
- Dieses Produkt ist nicht für den Dauergebrauch über 24 Stunden vorgesehen. Bitte ziehen Sie den Netzstecker, wenn

Sie das Produkt längere Zeit nicht benutzen.

- Das mitgelieferte Netzteil und Kabel sind nur für dieses Produkt bestimmt. Verwenden Sie es nicht für andere Geräte.
- Verwenden Sie zum Reinigen Ihres Monitors keine Reinigungs- oder Reinigungsmittel, die Alkohol oder Aceton enthalten. Stellen Sie sicher, dass Sie einen speziell für LCD-Monitore entwickelten Reiniger verwenden. Nicht Spray Flüssigreiniger direkt auf den Bildschirm. Bitte beachten Sie, dass es sehr gefährlich ist, wenn die Reinigungsflüssigkeit tropft und in den Monitor gelangt, da es zu Stromschlägen oder Bränden kommen kann. LCD-Panels können leicht beschädigt werden. Reiben Sie sie daher nicht mit harten Gegenständen.
- Bevor Sie den Monitor anheben oder bewegen, schalten Sie den Netzschalter aus und ziehen Sie alle Kabel und Netzkabel ab. Heben Sie den Monitor bei der Installation mit der geeigneten Methode an. Fassen Sie den Monitor beim Anheben oder Tragen unbedingt an den Kanten an. Heben Sie den Monitor niemals am Ständer oder am Kabel an.

Vorsorge

- Die Verwendung des Monitors in einem dunklen Raum oder die ununterbrochene Verwendung über einen längeren Zeitraum kann zu einer Ermüdung der Augen führen.
- Machen Sie jede Stunde eine Pause von 5 bis 10 Minuten und verwenden Sie den Monitor in einem einigermaßen hellen Raum.

Reinigung und Wartung des Monitors

Schalten Sie vor dem Reinigen des Monitors den Strom aus und ziehen Sie alle Kabel und Leitungen ab.

So pflegen Sie den Monitor:

- LCD-Panel-Bereich: Verwenden Sie kein Seidenpapier usw., sondern ein sauberes, weiches Tuch, das

speziell für LCD-Panels entwickelt wurde. Bitte wischen Sie den Monitor vorsichtig ab. Für schwer zu entfernende Flecken verwenden Sie einen neutralen Reiniger, der speziell für LCD-Panels entwickelt wurde.

- Monitorrahmen: Mit einem weichen, mit einem milden Reinigungsmittel angefeuchteten Tuch abwischen.

Die unten aufgeführten Symptome sind normale Zustände des Monitors

- Bei der ersten Verwendung kann der Bildschirm aufgrund der Art der Hintergrundbeleuchtung flackern. Wenn dieses Symptom auftritt, schalten Sie bitte den Monitor aus und dann wieder ein.
- Abhängig von Ihrem Desktop-Setup, den angezeigten Farben und der Helligkeit kann die Helligkeit ungleichmäßig erscheinen.
- Es können immer mehrere Pixel leuchten oder auch nicht.
- Wenn Sie das gleiche Bild längere Zeit anzeigen, bleibt möglicherweise ein Nachbild vom vorherigen Bild bestehen, auch wenn Sie zu einem anderen Bild wechseln.
  In diesem Fall der Bildschirm wird sich erholen langsam. Andernfalls schalten Sie den Strom für einige Stunden aus und das Problem wird behoben.

Anstatt zu versuchen, den Monitor selbst zu reparieren, wenden Sie sich an den Kundendienst oder den Händler.

Willkommen

Vielen Dank für den Kauf **JAPANNEXT 23,8-Zoll-LCD-Monitor.**

Das verbaute Panel unterstützt die FHD-Auflösung (1920 x 1080). Für eine optimale Leistung empfehlen wir die Verwendung der FHD-Auflösung. Wenn die Auflösung niedriger als FHD ist, kann die ursprüngliche Leistung nicht erreicht werden.

Kurzanleitung

Zusammenbau der Monitorbasis

1. Breiten Sie ein weiches Tuch auf einer ebenen, stabilen Oberfläche aus und legen Sie das Gerät mit der Bildschirmseite nach unten darauf.

2. Stecken Sie den Haken oben am Ständer in das Befestigungsstück auf der Rückseite des Monitors.

3. Befestigen Sie das Bein und die Basis mit den mitgelieferten Schrauben.

4. Stellen Sie sicher, dass Monitor und Ständer sicher befestigt sind, und heben Sie dann den Monitor langsam an.

*Unterstützt die Neigungsverstellung. Wenn Sie den Monitor mit zu Ihnen geneigtem Bildschirm verwenden, achten Sie darauf, ihn nicht umzukippen.

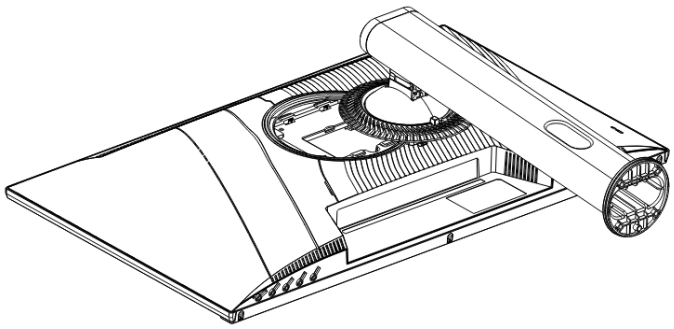

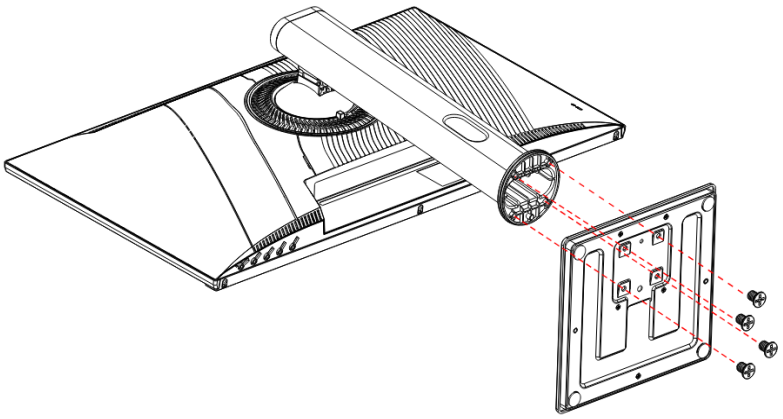

Verbindung mit einem Computer

1. Stellen Sie sicher, dass Monitor und Computer ausgeschaltet sind, bevor Sie das Kabel anschließen.

2. Schließen Sie das Netzkabel und kompatible Kabel (HDMI, DP, Typ-C) an den Monitor an.

Schließen Sie außerdem das Kabel (HDMI, DP, Typ-C) an den Computer an.

3. Schalten Sie den Monitor und den Computer ein.

Beachten : Da es zu Problemen kommen kann, schließen Sie HDMI- und DP-Kabel nicht gleichzeitig an.

Bitte schließen Sie nur eines an einen Computer an.

Zubehör


ch |
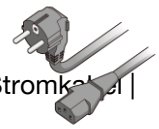
Stromkabel |

HDMI-Kabel |
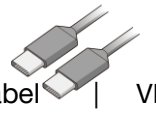
Typ-C-Kabel |

VESA-Abstandshalter

*Das mitgelieferte Netzkabel ist nur für die Verwendung mit diesem Produkt vorgesehen. Verwenden Sie es nicht für andere Geräte.

Schnittstelle / Verbindungen

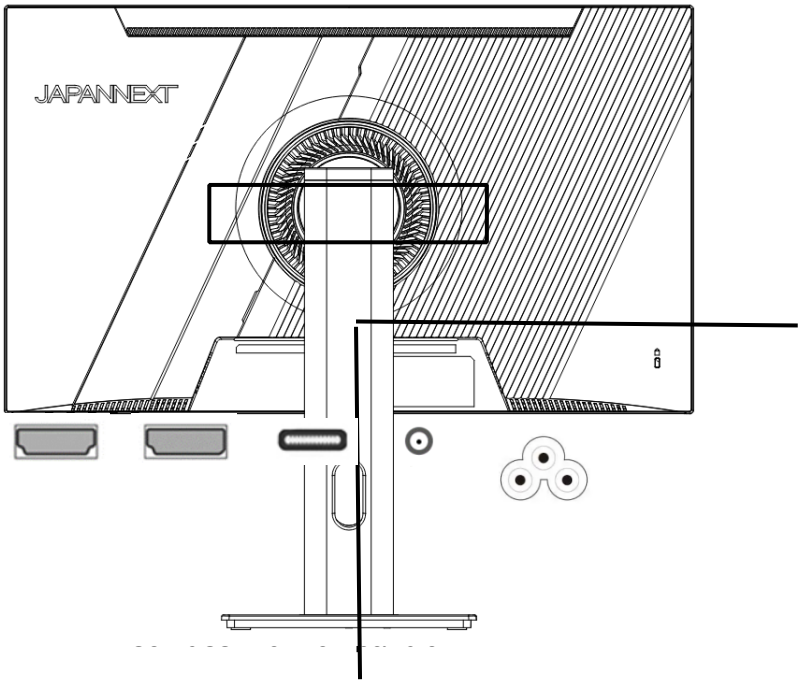

1

2: Port-DP: Portkompatibler DP.

3: Typ-C-Anschluss: Portkompatibel mit Typ-C. Es kann zur Stromversorgung (65 W) externer Geräte verwendet werden.

4: Audioausgang: Wahrscheinlichkeit zum Anschließen von Kopfhörern oder Lautsprechern.

5: Dreipolig C6: Zur Ernährung/Energie

Beschreibung der Anzeigetaste

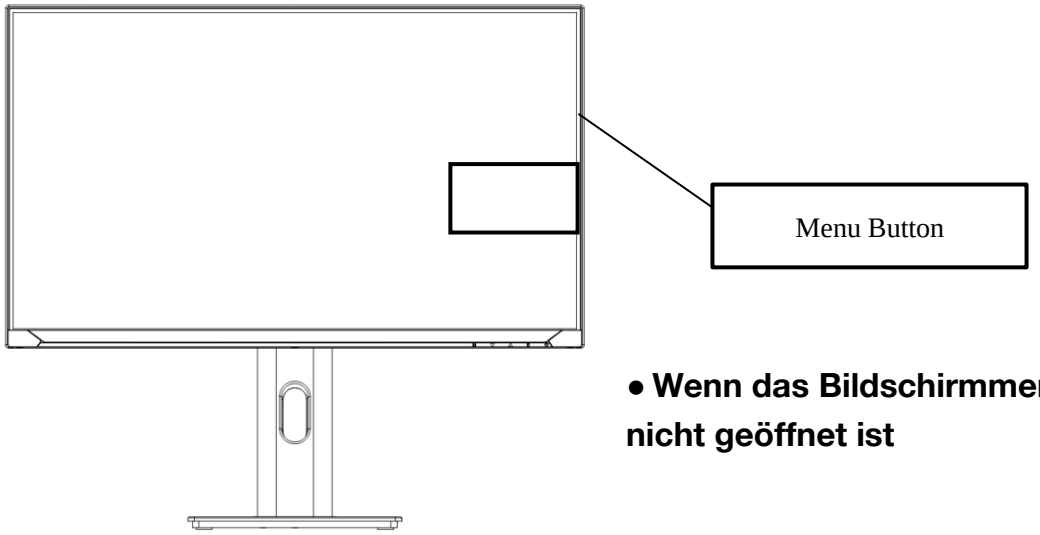

● Wenn das Bildschirmmenü (OSD) nicht geöffnet ist

M	OSD-Menü anzeigen
▼	Zielanzeige (Fadenkreuz)
▲	Lautstärkeeinstellungen anzeigen
UND	Eingabequelle anzeigen
⏻	Ein Aus

- **Wenn das Bildschirmmenü (OSD) angezeigt wird**

M	Menüpunkt ausgewählt und bestätigt
▼	Gehen Sie durch ein Menü nach unten oder verringern Sie den Wert eines ausgewählten Elements
▲	Bewegen Sie sich in einem Menü nach oben oder erhöhen Sie den Wert eines ausgewählten Elements
UND	Gehen Sie zurück oder schließen Sie das Menü
⏻	Ein Aus

Bildschirmmenü (OSD)

Speisekarte	Merkmale	Einstellwert	Kommentar
Bildqualität	Helligkeit	0-100	Passen Sie die Helligkeit an
	Kontrast	0-100	Kontrast anpassen
	Modusbild	Standard	Bildmoduseinstellungen *Wenn Sie etwas anderes als „Standard“ auswählen, können Sie einige Einstellungen wie Helligkeit und Kontrast nicht ändern.
		Spiel	
		Film	
		Text	
		FPS	
		RTS	
	RCD	EIN/AUS	Dynamischer Kontrast EIN/AUS
	HDR-MODUS	AUTO/AUS	HDR-Einstellungen
Bilder	Anzeigeverhältnis	Groß/4:3	Seitenverhältnis einstellen
	Energieeinsparung	EIN/AUS	Energiesparen ein/aus
Farbe	Farbtemperatur	Benutzereinstellung	Passen Sie die Farbtemperatur an
		warme Farbe	
		sRVB	
		kalte Farbe	
	Rot	0-100	Passen Sie es an, wenn Sie Benutzereinstellungen verwenden
	Grün	0-100	
	Grün	0-100	
	Blaulichtreduzierung	0-100	Passen Sie die Blaulichtreduzierung im Bereich von 0 bis 100 an
OSD	Sprache	Englisch Französisch	Wählt eine Sprache aus
	Positionieren Sie das OSD horizontal	0-100	Passen Sie die horizontale Position des OSD an
	Positionieren Sie das OSD vertikal	0-100	Passen Sie die vertikale Position des OSD an
	OSD-Zeiteinstellung	5-100	Passen Sie die OSD-Anzeigezeit an
	Transparenz-OSD	0-100	Passen Sie die OSD-Transparenz an
Zurücksetzen	Zurücksetzen		Werkseinstellungen zurücksetzen
	Automatische Abschaltung	AUS/10/20/30/40/50/60/120/240	Konfigurieren der automatischen Abschaltung
	SCHWARZE EBENE	0-100	Passen Sie den Schwarzwert an
	Schärfe	0-100	Passen Sie die Schärfe von 0 bis 100 an
Andere	Eingabequelle	Typ-C	Wählen Sie die Eingangsquelle aus
		DP	
		HDMI	
	Volumen	0-100	Passen Sie die Lautstärke an
	FreeSync	EIN/AUS	FreeSync-Einstellungen

Über HDR

HDR steht für High Dynamic Range. Hierbei handelt es sich um eine Anzeigetechnologie, die einen größeren Helligkeitsbereich als der herkömmliche SDR-Standard-Dynamikbereich darstellen kann.

Stellen Sie HDR im Bildschirmmenü (OSD) auf automatisch ein.

Der Monitor kann dann automatisch die HDR-Funktionalität aktivieren, wenn Player und Inhalt kompatibel sind.

Abhängig von den Windows 10-Einstellungen wird HDR möglicherweise nicht richtig angezeigt.

Überprüfen Sie, ob die HDR-Einstellungen in Windows 10 aktiviert oder deaktiviert sind.

So öffnen Sie den Einstellungsbildschirm:

Einstellungen > System > Anzeige

Abhängig von den Spezifikationen Ihrer Grafikkarte werden Fotos und Text möglicherweise nicht richtig angezeigt, wenn die HDR-Funktion des Monitors aktiviert ist.

Notiz: Wenn Sie HDR aktivieren, sind einige OSD-Menüfunktionen nicht verfügbar.

Notiz: Um HDR zu aktivieren, müssen das angeschlossene Gerät und der Inhalt HDR unterstützen.

Beschreibung: Windows 10 Fall Creators Update (Version 1709), wenn die Grafikkarte HDR nicht unterstützt, werden die Windows HDR-Einstellungen nicht angezeigt.

Die HDR-Funktion ist nur für HDR-Inhalte aktiviert.

Wenn Sie die HDR-Einstellungen in Windows 10 aktivieren, erscheint Ihr Desktop-Bildschirm möglicherweise dunkler, als wenn Sie ihn auf den Standard Dynamic Range (SDR)-Modus einstellen. Dabei handelt es sich nicht um eine Fehlfunktion, sondern um die unterschiedliche Interpretation von HDR- und SDR-Signalen durch den Monitor.

Funktionsstörung

Symptome	Kontrollpunkt
Power-LED leuchtet nicht	• Wird das Gerät durch Drücken des Netzschalters eingeschaltet? • Stellen Sie sicher, dass das Netzkabel fest mit dem Monitor und der Steckdose verbunden ist.
Es erscheint kein Bild, obwohl die Betriebsanzeige leuchtet	• Läuft der leere Bildschirmschoner? Bitte bewegen Sie Ihre Maus oder Tastatur • Stellen Sie sicher, dass Helligkeit und Kontrast nicht auf das Minimum eingestellt sind. • Bitte stellen Sie sicher, dass das Signalkabel ordnungsgemäß an Ihren Monitor und Computer angeschlossen ist. • Überprüfen Sie, ob die Signalkabelstifte verbogen oder das Kabel beschädigt ist. • Ist Ihr Computer eingeschaltet? Wenn Sie einen anderen Monitor haben, versuchen Sie, ihn anzuschließen, um zu sehen, ob der Computer ordnungsgemäß funktioniert. • Stimmt das Timing des Computersignals mit den Monitorspezifikationen überein?
Das Bild ist verzerrt oder es treten Wellen im Bild auf.	• Bitte stellen Sie sicher, dass das Signalkabel gut an Ihren Monitor und Computer angeschlossen ist. • Halten Sie elektrische Geräte, die elektrische Störungen verursachen könnten, vom Monitor fern. • Stimmt das Timing des Computersignals mit den Monitorspezifikationen überein?
Die Bildposition ist außermittig. **Die Bildgröße ist falsch**	• Ist die Auflösung Ihres Computers korrekt? • Stimmt das Timing des Computersignals mit den Monitorspezifikationen überein?
Der Bildschirm ist zu hell/dunkel	• Bildschirm (OSD): Passen Sie die Helligkeits- und Kontrasteinstellungen über das Menü an.
Das Bild ist verschwommen oder unklar	• Stellen Sie die Bildschirmauflösung Ihres PCs auf die empfohlene native Bildschirmauflösung des Monitors ein. • Stimmt das Timing des Computersignals mit den Monitorspezifikationen überein? • Überprüfen Sie, ob die Signalkabelstifte verbogen oder das Kabel beschädigt ist.
Die Farbe des Bildes ist falsch	• Überprüfen Sie, ob die Signalkabelstifte verbogen oder das Kabel beschädigt ist. • Bildschirm (OSD): Bitte passen Sie die Farbeinstellungen Rot/Blau/Grün im Menü an (Farbtemperatur). • Bildschirm (OSD): Bitte setzen Sie die Einstellungen über das Menü zurück. • Stimmt das Timing des Computersignals mit den Monitorspezifikationen überein?
FHD kann nicht angezeigt werden	• Dieses Produkt unterstützt Auflösungen bis zu 1920 x 1080 (FHD), einschließlich HDMI, DP und TYPE-C. Einige Grafikkarten unterstützen jedoch möglicherweise keine Auflösung von 1920 x 1080. Bitte erkundigen Sie sich bei Ihrem örtlichen Händler oder Hersteller nach den Hardwareeinschränkungen Ihres Computers.
Ungewöhnliches Bildrauschen	• Sind die Kabel richtig angeschlossen?

Hauptspezifikationen

LCD	Art des Panels	IPS-System
	Größe des Panels	23,8"
	Hintergrundbeleuchtung	HE D
	Helligkeit	300 cd/m2
	Kontrast	1200:1 (typisch)
	Erfrischung bewerten	75Hz
	Kontrast (DCR)	JA
	Pixelgröße	Ungefähr 0,2745 mm
	Auflösung	1920x1080
	Bildschirmgröße	16:9
	Ansprechzeit	14 ms (von L nach L)
	Sichtwinkel	H:178°V:178°
	Art der Oberfläche	Nicht glänzend
	Bildschirmfarbe	16,77 Millionen Farben sRGB 97 % / DCI-P3 73 %
Merkmale	FreeSync	JA
	Anti-Flicker (Flimmerreduzierung)	JA
	Blaulicht-Reduzierungsmodus	JA
	HDCP	Typ-C = 2,2 DP = 2,2 HDMI = 1,4
	HDR	JA
	PIP/PBP	NEIN
Signaleingang	HDMI	1,4 1920 x 1080 bei 75 Hz
	DP	1,2 1920 x 1080 bei 75 Hz
	Typ-C	3.1 Netzteil 1920 x 1080 bei 75 Hz 65 W vorhanden
Audio	Kopfhörer	JA
	Lautsprecher	2Bx2
Leistung	Verbrauch (IN)	Max≦25W Normal≦21W Energiesparmodus≦11W Standby≦0,5W Bis zu 65 W bei Verwendung von USB-C Power Delivery
Umgebungsbedingungen	Betriebstemperatur	0°C-50°C
	Luftfeuchtigkeit (%)	10 % – 90 %
Aussehen/ Gewicht/Funktion	Außenmaße (ohne Stütze)	Höhe 321 mm x Breite 542 mm x Tiefe 55 mm
	Außenmaße (mit Stütze)	Breite 377–490/Höhe 550–604 mm x Breite 542 mm x Tiefe 192 mm
	Verpackungsmaße	Höhe 401 mm x Breite 604 mm x Tiefe 173 mm
	Produktgewicht (kg)	Etwa 3,0 kg
	Gesamtverpackungsgewicht (kg)	Ungefähr 4,5 kg
	Neigungsfunktion	-5°+20°
	Höhenverstellung	130mm
	Drehpunkt	JA R 30° / L 30°
	Drehpunkt	JA 90°
	AC-Leistungsbereich	Wechselstrom 100–240 V, 50/60 Hz
	Power-Licht	Ein: Blau Standby: Rot
	VESA/Montage	75x75mm

Kundensupport

TEL: +33 09 70 70 80 90

Öffnungszeiten 9:00 bis 17:00 Uhr. (Samstags, Sonn- und Feiertage geschlossen)

Kontaktformular

https://japannext.fr/pages/faq?hcUrl=%2Fen-US%2Fcontact

Durch Scannen des QR-Codes gelangen Sie ganz einfach zum Antragsformular.

JAPANNEXT Co., Ltd. CS-Abteilung

506-5 Yukikawa, Stadt Isumi, Chiba 298-0134