MENNEKES
MY POWER CONNECTION

Wandsteckdose

Artikelnummer: 420

MENNEKES
Elektrotechnik GmbH & Co. KG

Aloys-Mennekes-Straße 1
57399 Kirchhundem
GERMANY

www.**MENNEKES**.de

Stand Apr 08 2026 Änderungen vorbehalten. Für Druckfehler keine Haftung.

Produktbeschreibung

- schraubenlose Feder-Klemm-Technik TwinCONTACT
- Innenbefestigung
- Neigung 25°
- Gehäuseunterteil um 180° drehbar
- zum Durchverdrahten geeignet
- Steckdose ist für den Einbau eines Hilfskontaktschalters vorbereitet

Technische Daten

Wandsteckdose	420
Stromstärke	32A
Polzahl	3p
Uhrzeitstellung	6h
Nennspannung AC	230V
Nennfrequenz	50 - 60 Hz
Schutzart IP	IP44
Kontakt-Träger	Standard
X-CONTACT®	nein
Anschlussmöglichkeit	Feder-Klemmen - TwinCONTACT
Schraub-Antrieb außenliegende Schrauben	PZ2, Schlitz
Pilotkontakt	kein Pilotkontakt
Pilotkontaktschalter	nein
Leitungseinführung oben	1 x M32
Leitungseinführung unten	2 x M25 (blind)
Blinde Leitungseinführung hinten	nein
Gehäuseunterteil um 180° drehbar	ja
Steckrichtung	schräg
Neigung	25°
Art der Befestigung	Innenbefestigung
Hohe Beständigkeit gegen Chemikalien	nein
Militärausführung	nein
Abschließbar	nein
Abmantellänge	120 mm
Abisolierlänge starre Leitung	18 mm

Wandsteckdose	420
Leiterquerschnitt min.	2.5 mm^2
Leiterquerschnitt max.	10 mm^2
Nettogewicht	210 g
Verpackungseinheit	10 Stück
Anzahl pro Palette	480 Stück
EAN / Identifikationsnummer	4015394213994

Zulässige Umgebungsbedingungen

	Min.	Max.
Zulässige Umgebungstemperatur	-25 °C	40 °C
Durchschnittstemperatur in 24 Stunden		35 °C

Materialeigenschaften

Unterteil	PA6 lichtgrau [ähnl. RAL 7035]
Oberteil	PC/PET lichtgrau [ähnl. RAL 7035]
Klappdeckel	PA6 blau [ähnl. RAL 5007]
Außenliegende Schrauben	Stahl verzinkt

Materialbeständigkeit

Die Materialbeständigkeitsübersicht finden Sie auf der Website im Bereich „Wissen“ - „Produkt-Wissen“ - „Materialien“.

Material- und Umwelteigenschaften

RoHS 2011/65/EU inkl. 2015/863/EU	✓
POP Verordnung (EU) 2019/1021	✓
Halogenfreiheit	ja

Normen und Standards	
Norm	DIN EN IEC 60309-2
Konformitätszeichen	CE
Prüfzeichen	CB Zertifikat, VDE, EAC, CQC

Maßzeichnung

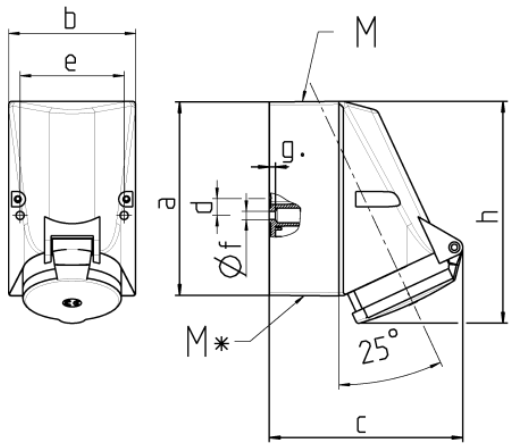

Zeichnung	Amp.	16		32		
1 MB 43	Pole	4	5	3	4	5
Maße in mm	a	128	128	128	128	128
	b	84	84	84	84	84
	c	122	124	136	136	138
	d	11	11	11	11	11
	e	68	68	68	68	68
	f	5,3	5,3	5,3	5,3	5,3
	g.	4	4	4	4	4
	h	144	145	158	158	160
	M	25	25	32	32	32
	M*	2x25 (blind) zum Ausschneiden		2x25 (blind) zum Ausschneiden		
Leitung bis mm Ø		18	18	18/25	18/25	18/25
Klemmen für Leiterquer-		1,5	1,5	2,5	2,5	2,5
schnitt von bis mm²		—4	—4	—10	—10	—10