MENNEKES
MY POWER CONNECTION

Anbausteckdose SCHUKO®

Artikelnummer: 17021



MENNEKES
Elektrotechnik GmbH & Co. KG

Aloys-Mennekes-Straße 1
57399 Kirchhundem
GERMANY

www.**MENNEKES**.de

Stand Jun 27 2026 Änderungen vorbehalten. Für Druckfehler keine Haftung.

Produktbeschreibung

- Schraubanschlusstechnik
- gerade Steckrichtung
- (Form AS)
- nach Verteidigungsgerätenorm
- nach deutscher Norm
- mit Klappdeckel
- 3 Schraubklemmen als Verbindungsklemmen von 1,5 - 2,5 mm^2
- Bajonettring am Band

Technische Daten

Anbausteckdose SCHUKO®	17021
Produktserie	SCHUKO®
Stromstärke	16A
Polzahl	2p+PE
Nennspannung AC	230V
Schutzart IP	IP68
Kontakt-Träger	Standard
X-CONTACT®	nein
Anschlussmöglichkeit	Schraub-Klemmen
Schraub-Antrieb Kontaktschraube	PZ2, Schlitz
Pilotkontakt	kein Pilotkontakt
Pilotkontaktschalter	nein
Flanschmaße	75 x 75 mm
Bohrlochabstände	60 x 60 mm
Steckrichtung	gerade
Hohe Beständigkeit gegen Chemikalien	nein
Militärausführung	ja
Drehmoment/Anzugsmoment Anschlussklemme	0.8 Nm
Leiterquerschnitt min.	1.5 mm^2
Leiterquerschnitt max.	2.5 mm^2
Nettogewicht	110 g
Verpackungseinheit	10 Stück
Anzahl pro Palette	1520 Stück

Anbausteckdose SCHUKO®	17021
EAN / Identifikationsnummer	4015394288602

Zulässige Umgebungsbedingungen

	Min.	Max.
Zulässige Umgebungstemperatur	-35 °C	60 °C

Materialeigenschaften

Gehäuse	PA6 bronzegrün [ähnl. RAL 6031]
Klappdeckel	PA6 bronzegrün [ähnl. RAL 6031]
	PA6 bronzegrün [ähnl. RAL 6031]

Materialbeständigkeit

Die Materialbeständigkeitsübersicht finden Sie auf der Website im Bereich „Wissen“ - „Produkt-Wissen“ - „Materialien“.

Material- und Umwelteigenschaften

RoHS 2011/65/EU inkl. 2015/863/EU	✓
POP Verordnung (EU) 2019/1021	✓
Halogenfreiheit	ja

Normen und Standards

Norm	DIN VDE 0620-2-1, VG 96926
Konformitätszeichen	CE
Prüfzeichen	EAC, VDE

Maßzeichnung

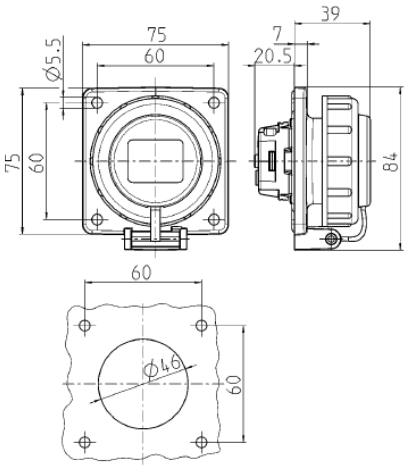

Zeichnung
1 MB 628

Maße in mm