MENNEKES
MY POWER CONNECTION

Anbausteckdose

Artikelnummer: 3485



MENNEKES
Elektrotechnik GmbH & Co. KG

Aloys-Mennekes-Straße 1
57399 Kirchhundem
GERMANY

www.**MENNEKES**.de

Stand Apr 08 2026 Änderungen vorbehalten. Für Druckfehler keine Haftung.

Produktbeschreibung

- schraubenlose Feder-Klemm-Technik TwinCONTACT
- Neigung 20°
- zum Durchverdrahten geeignet

Technische Daten

Anbausteckdose	3485
Stromstärke	16A
Polzahl	5p
Uhrzeitstellung	6h
Nennspannung AC	400V
Nennfrequenz	50 - 60 Hz
Schutzart IP	IP67
Kontakt-Träger	Standard
X-CONTACT®	nein
Anschlussmöglichkeit	Feder-Klemmen - TwinCONTACT
Pilotkontakt	kein Pilotkontakt
Pilotkontaktschalter	nein
Flanschmaße	100 x 92 mm
Bohrlochabstände	85 x 77 mm
Steckrichtung	schräg
Neigung	20°
Hohe Beständigkeit gegen Chemikalien	nein
Militärausführung	nein
Abisolierlänge flexible Leitung	12 mm
Abisolierlänge starre Leitung	12 mm
Leiterquerschnitt min.	1.5 mm^2
Leiterquerschnitt max.	4 mm^2
Nettogewicht	209 g
Verpackungseinheit	10 Stück
Anzahl pro Palette	880 Stück

Anbausteckdose	3485
EAN / Identifikationsnummer	4015394206163

Zulässige Umgebungsbedingungen

	Min.	Max.
Zulässige Umgebungstemperatur	-25 °C	40 °C
Durchschnittstemperatur in 24 Stunden		35 °C

Materialeigenschaften

Gehäuse	PA6 lichtgrau [ähnl. RAL 7035]
Klappdeckel	PA6 rot [ähnl. RAL 3013]
	TPE schwarz [ähnl. RAL 9005]
	PBT/PC fehgrau [ähnl. RAL 7000]

Materialbeständigkeit

Die Materialbeständigkeitsübersicht finden Sie auf der Website im Bereich „Wissen“ - „Produkt-Wissen“ - „Materialien“.

Material- und Umwelteigenschaften

RoHS 2011/65/EU inkl. 2015/863/EU	✓
POP Verordnung (EU) 2019/1021	✓
Halogenfreiheit	nein

Normen und Standards

Norm	DIN EN IEC 60309-2
Konformitätszeichen	CE
Prüfzeichen	CB Zertifikat, VDE, EAC, CQC

Maßzeichnung

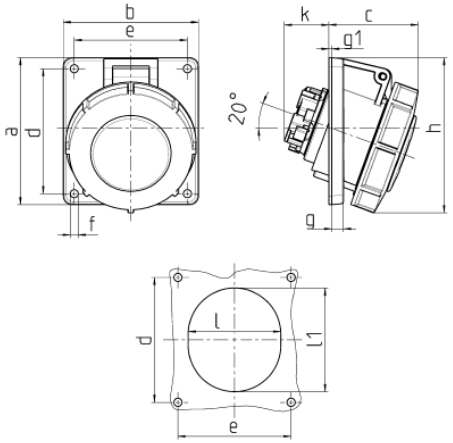

Zeichnung	Amp.	16			32		
1 MB 466	Pole	3	4	5	3	4	5
Maße in mm	a	73,5	100	100	100	100	100
	b	64	92	92	92	92	92
	c	52	60	62	66	66	66
	d	60	85	85	85	85	85
	e	52	77	77	77	77	77
	f	5,5	5,5	5,5	5,5	5,5	5,5
	g.	7	8	8	8	8	8
	g.1	2	2	2	2	2	2
	h	84	100	106	109	109	113
	k	31	31	31	44	44	54
	l	52	55	65	70	70	73
	l1	60	63	72	82	82	85
Klemmen für Leiterquer-schnitt von bis mm^2		1,5 —4	1,5 —4	1,5 —4	2,5 —6	2,5 —6	2,5 —6