MENNEKES
MY POWER CONNECTION

Wandsteckdose

Artikelnummer: 9520



MENNEKES
Elektrotechnik GmbH & Co. KG

Aloys-Mennekes-Straße 1
57399 Kirchhundem
GERMANY

www.**MENNEKES**.de

Stand Jun 10 2026 Änderungen vorbehalten. Für Druckfehler keine Haftung.

Produktbeschreibung

- Schraubanschlusstechnik
- vernickelte Kontakte, hochwärmebeständiger Kontaktträger
- Außenbefestigung
- Neigung 25°
- Gehäuseunterteil um 180° drehbar
- Steckdose ist für den Einbau eines Hilfskontaktschalters vorbereitet
- hohe Beständigkeit gegen Chemikalien

Technische Daten

Wandsteckdose	9520
Stromstärke	16A
Polzahl	5p
Uhrzeitstellung	6h
Nennspannung AC	400V
Nennfrequenz	50 - 60 Hz
Schutzart IP	IP67
Kontakt-Träger	vernickelte Kontakte, hochwärmebeständiger Kontaktträger
X-CONTACT®	nein
Anschlussmöglichkeit	Schraub-Klemmen
Schraub-Antrieb Kontaktschraube	PZ2, Schlitz
Schraub-Antrieb außenliegende Schrauben	PZ2, Schlitz
Pilotkontakt	kein Pilotkontakt
Pilotkontaktschalter	nein
Leitungseinführung oben	1 x M25
Leitungseinführung unten	2 x M25 (blind)
Blinde Leitungseinführung hinten	nein
Gehäuseunterteil um 180° drehbar	ja
Steckrichtung	schräg
Neigung	25°
Art der Befestigung	Außenbefestigung
hohe Beständigkeit gegen Chemikalien	ja
Militärausführung	nein
Abschließbar	nein

Wandsteckdose	9520
Drehmoment/Anzugsmoment Anschlussklemme für Leitungsquerschnitt 1,0 - 1,5 mm^2	0.6 Nm
Drehmoment/Anzugsmoment Anschlussklemme für Leitungsquerschnitt 2,5 - 4,0 mm^2	0.8 Nm
Drehmoment/Anzugsmoment Anschlussklemme für Leitungsquerschnitt 6 - 10 mm^2	1.2 Nm
Abisolierlänge PH + N starre Leitung	8 - 10 mm
Abisolierlänge PE starre Leitung	12 - 17 mm
Leiterquerschnitt min.	1.5 mm^2
Leiterquerschnitt max.	4 mm^2
Nettogewicht	414 g
Verpackungseinheit	5 Stück
Anzahl pro Palette	420 Stück
EAN / Identifikationsnummer	4015394280439

Zulässige Umgebungsbedingungen

	Min.	Max.
Zulässige Umgebungstemperatur	-25 °C	40 °C
Durchschnittstemperatur in 24 Stunden		35 °C

Materialeigenschaften

Unterteil	PC/PET lichtgrau [ähnl. RAL 7035]
Oberteil	PBT/PC lichtgrau [ähnl. RAL 7035]
Klappdeckel	PA6 rot [ähnl. RAL 3013]
	TPE schwarz [ähnl. RAL 9005]
	PBT/PC fehgrau [ähnl. RAL 7000]
Außenliegende Schrauben	Stahl blank

Materialbeständigkeit

Die Materialbeständigkeitsübersicht finden Sie auf der Website im Bereich „Wissen“ - „Produkt-Wissen“ - „Materialien“.

Material- und Umwelteigenschaften	
RoHS 2011/65/EU inkl. 2015/863/EU	✓
POP Verordnung (EU) 2019/1021	✓
Halogenfreiheit	nein

Normen und Standards	
Norm	DIN EN IEC 60309-2
Konformitätszeichen	CE
Prüfzeichen	CB Zertifikat, EAC, CQC, VDE

Maßzeichnung

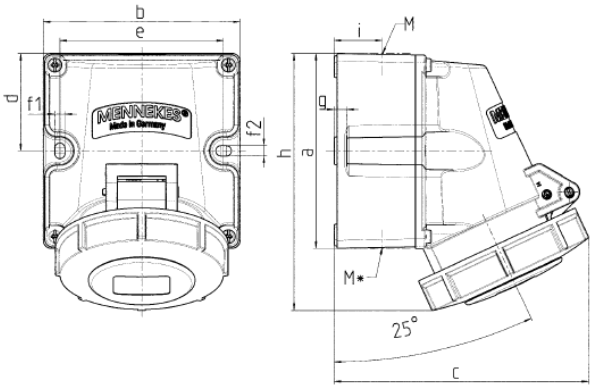

Zeichnung	Amp.	16			32		
1 MB 622	Pole	3	4	5	3	4	5
Maße in mm	a	100	100	100	100	100	100
	b	101	101	101	109	109	109
	c	117	125	131	157	157	160
	d	50	50	50	50	50	50
	e	84	84	84	92	92	92
	f1	5,3	5,3	5,3	5,3	5,3	5,3
	f2	5,3	5,3	5,3	5,3	5,3	5,3
	g	6,5	6,5	6,5	6,5	6,5	6,5
	h	131	131	132	148	148	148
	i	24,7	24,7	24,7	27,5	27,5	27,5
	M	25 (optional M20)			32 (optional M25)		
	M*	2x25 (blind) zum Ausschneiden			2x25 (blind) zum Ausschneiden		
Leitung bis mm Ø		18 (M25) und 15 (M20)			25 (M32) und 18 (M25)		
Klemmen für Leiterquerschnitt von bis mm²		1,5 —4	1,5 —4	1,5 —4	2,5 —6	2,5 —6	2,5 —6