MENNEKES
MY POWER CONNECTION

Wandgerätestecker

Artikelnummer: 368

MENNEKES
Elektrotechnik GmbH & Co. KG

Aloys-Mennekes-Straße 1
57399 Kirchhundem
GERMANY

www.**MENNEKES**.de

Stand Nov 19 025 Änderungen vorbehalten. Für Druckfehler keine Haftung.

Produktbeschreibung

- Schraubanschlusstechnik
- Innenbefestigung
- Neigung 20°

Technische Daten

Wandgerätestecker	368
Stromstärke	125A
Polzahl	5p
Uhrzeitstellung	6h
Nennspannung AC	400V
Nennfrequenz	50 - 60 Hz
Schutzart IP	IP67
Kontakt-Träger	Standard
Anschlussmöglichkeit	Schraub-Klemmen
Schraub-Antrieb Kontaktschraube	Schlitz
Schraub-Antrieb außenliegende Schrauben	Schlitz
Phasenwender	ohne Phasenwender
Pilotkontakt	1 Pilotkontakt
Leitungseinführung oben	1 x M50
Leitungseinführung unten	1 x M50
Blinde Leitungseinführung hinten	nein
Gehäuseunterteil um 180° drehbar	nein
Steckrichtung	schräg
Neigung	20°
Art der Befestigung	Innenbefestigung
Militärausführung	nein
Schutzkappe	ohne Schutzkappe
Leiterquerschnitt min.	16 mm^2
Leiterquerschnitt max.	35 mm^2
Nettogewicht	2179 g
Verpackungseinheit	1 Stück
Anzahl pro Palette	60 Stück

Wandgerätestecker	368
EAN / Identifikationsnummer	4015394002703

Zulässige Umgebungsbedingungen

	Min.	Max.
Dauerhafte Umgebungstemperatur	-25 °C	40 °C
Durchschnittstemperatur in 24 Stunden		35 °C

Materialeigenschaften

Unterteil	PC/PET lichtgrau [ähnl. RAL 7035]
Oberteil	PC/PET lichtgrau [ähnl. RAL 7035]
Bajonettring	PBT/PC lichtgrau [ähnl. RAL 7035]
Außenliegende Schrauben	PA6 lichtgrau [ähnl. RAL 7035]

Materialbeständigkeit

Die Materialbeständigkeitsübersicht finden Sie auf der Website im Bereich „Wissen“ - „Produkt-Wissen“ - „Materialien“.

Material- und Umwelteigenschaften

RoHS 2011/65/EU inkl. 2015/863/EU	✓
POP Verordnung (EU) 2019/1021	✓

Normen und Standards

Norm	DIN EN IEC 60309-2
Konformitätszeichen	CE
Prüfzeichen	EAC, CQC

Maßzeichnung

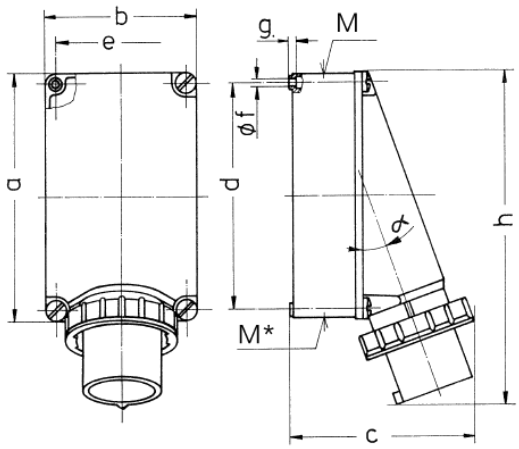

Zeichnung	Amp.	63			125	
2 MB 36	Pole	3	4	5	4	5
Maße in mm	a	170	170	170	264	264
	b	118	118	118	163	163
	c	171	171	171	205	205
	d	134,5	134,5	134,5	240	240
	e	103	103	103	140	140
	f	6,1	6,1	6,1	8,1	8,1
	g.	6	6	6	8	8
	h	250	250	250	355	355
	M	40	40	40	50	50
	M*	2x40	2x40	2x40	50	50
	α	25°	25°	25°	20°	20°
Leitung bis mm Ø		27	27	27	38	38
Klemmen für Leiterquer-		6	6	6	16	16
schnitt von bis mm²		–16	–16	–16	–35	–35