MENNEKES
MY POWER CONNECTION

Anbausteckdose

Artikelnummer: 1791



MENNEKES
Elektrotechnik GmbH & Co. KG

Aloys-Mennekes-Straße 1
57399 Kirchhundem
GERMANY

www.**MENNEKES**.de

Stand Apr 08 2026 Änderungen vorbehalten. Für Druckfehler keine Haftung.

Produktbeschreibung

- schraubenlose Feder-Klemm-Technik TwinCONTACT
- gerade Steckrichtung
- zum Durchverdrahten geeignet

Technische Daten

Anbausteckdose	1791
Stromstärke	32A
Polzahl	4p
Uhrzeitstellung	6h
Nennspannung AC	400V
Nennfrequenz	50 - 60 Hz
Schutzart IP	IP44
Kontakt-Träger	Standard
X-CONTACT®	nein
Anschlussmöglichkeit	Feder-Klemmen - TwinCONTACT
Pilotkontakt	kein Pilotkontakt
Pilotkontaktschalter	nein
Flanschmaße	75 x 75 mm
Bohrlochabstände	60 x 60 mm
Steckrichtung	gerade
Hohe Beständigkeit gegen Chemikalien	nein
Militärausführung	nein
Abmantellänge	120 mm
Abisolierlänge PH + N flexible Leitung	12 - 18 mm
Abisolierlänge PE flexible Leitung	12 - 18 mm
Abisolierlänge PH + N starre Leitung	18 mm
Abisolierlänge PE starre Leitung	18 mm
Leiterquerschnitt min.	2.5 mm^2
Leiterquerschnitt max.	6 mm^2
IK-Wert	IK08
Nettogewicht	180 g
Verpackungseinheit	10 Stück

Anbausteckdose	1791
Anzahl pro Palette	880 Stück
EAN / Identifikationsnummer	4015394214977

Zulässige Umgebungsbedingungen

	Min.	Max.
Zulässige Umgebungstemperatur	-25 °C	40 °C
Durchschnittstemperatur in 24 Stunden		35 °C

Materialeigenschaften

Gehäuse	PA6 lichtgrau [ähnl. RAL 7035]
Klappdeckel	PA6 rot [ähnl. RAL 3013]

Materialbeständigkeit

Die Materialbeständigkeitsübersicht finden Sie auf der Website im Bereich „Wissen“ - „Produkt-Wissen“ - „Materialien“.

Material- und Umwelteigenschaften

RoHS 2011/65/EU inkl. 2015/863/EU	✓
POP Verordnung (EU) 2019/1021	✓
Halogenfreiheit	nein

Normen und Standards

Norm	DIN EN IEC 60309-2
Konformitätszeichen	CE
Prüfzeichen	CB Zertifikat, VDE, EAC, CQC

Maßzeichnung

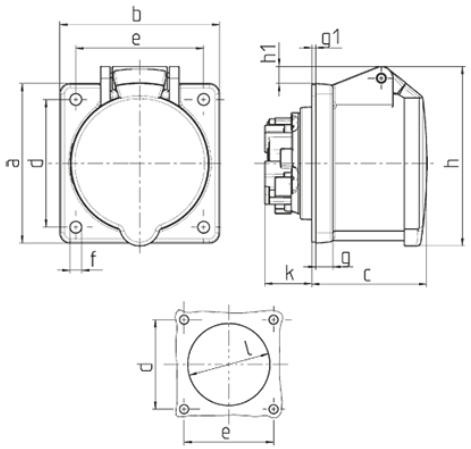

Zeichnung	Amp.	16			32		
1 MB 464	Pole	3	4	5	3	4	5
Maße in mm	a	75	75	75	75	75	75
	b	75	75	75	75	75	75
	c	53	53	54	64	64	64
	d	60	60	60	60	60	60
	e	60	60	60	60	60	60
	f	5,5	5,5	5,5	5,5	5,5	5,5
	g.	8	8	8	8	8	8
	g.1	2	2	2	2	2	2
	h	75	80	85	89	89	95
	h1		5	8	10	10	12
	k	22	22	22	28	28	28
	l	43	52	57	60	60	64
Klemmen für Leiterquer-schnitt von bis mm²		1,5 —4	1,5 —4	1,5 —4	2,5 —6	2,5 —6	2,5 —6