MENNEKES
MY POWER CONNECTION

Unterputzdose Cepex

Artikelnummer: 41401



MENNEKES

Elektrotechnik GmbH & Co. KG
Aloys-Mennekes-Straße 1
57399 KIRCHHUNDEM GERMANY
www.**MENNEKES**.de

Produktbeschreibung

- für Cepex-Steckdosen 16A und 32A und Cepex-Steckdosen SCHUKO®
- kombinierbar mit allen Cepex-Anbausteckdosen

Technische Daten

Unterputzdose - Cepex	41401
Programmname	Cepex
Nettogewicht	87 g
Verpackungseinheit	12 Stück
Anzahl pro Palette	1.080 Stück
EAN / Identifikationsnummer	4015394314868

Zulässige Umgebungsbedingungen	
Dauerhafte Umgebungstemperatur min. bis max.	-5 °C bis +40 °C
Max. Durchschnittstemperatur in 24 Stunden	+35 °C

Materialeigenschaften	
Unterputzdose	PP lichtgrau [ähnl. RAL 7035]

Materialbeständigkeit
Die Materialbeständigkeitsübersicht finden Sie auf der Website im Bereich „Wissen“ → „Produkt-Wissen“ → „Materialien“

Material- und Umwelteigenschaften	
RoHS 2011/65/EU inkl. 2015/863/EU	✓
POP Verordnung (EU) 2019/1021	✓

Normen und Standards

Norm(en)	DIN EN IEC 60670-1
Konformitätszeichen	CE

Maßzeichnung

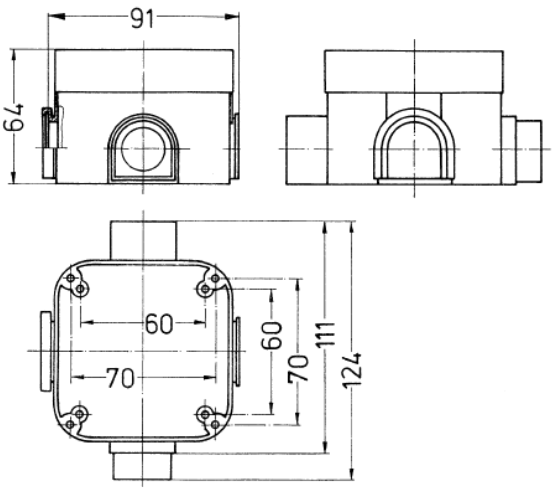

Zeichnung
1 MB 334

Maße in mm