MENNEKES
MY POWER CONNECTION

Wandgerätestecker SCHUKO®

Artikelnummer: 10864



MENNEKES
Elektrotechnik GmbH & Co. KG

Aloys-Mennekes-Straße 1
57399 Kirchhundem
GERMANY

www.**MENNEKES**.de

Stand Nov 19 025 Änderungen vorbehalten. Für Druckfehler keine Haftung.

Produktbeschreibung

- Schraubanschlusstechnik
- vernickelte Kontakte
- Innenbefestigung
- mit Schutzkappe am Band
- im Gehäuseunterteil ist eine Einprägung zum Ausschlagen vorhanden
- Leitungseinführung auch rückseitig möglich
- mit doppeltem Schutzleiter nach deutscher und französisch/belgischer Norm
- mit Bajonettring

Technische Daten

Wandgerätestecker SCHUKO®	10864
Produktserie	SCHUKO®
Stromstärke	16A
Polzahl	2p+PE
Nennspannung AC	230V
Schutzart IP	IP68
Kontakt-Träger	vernickelte Kontakte
Anschlussmöglichkeit	Schraub-Klemmen
Schraub-Antrieb Kontaktschraube	PZ2, Schlitz
Schraub-Antrieb außenliegende Schrauben	PZ2, Schlitz
Phasenwender	ohne Phasenwender
Pilotkontakt	kein Pilotkontakt
Leitungseinführung oben	1 x M20
Leitungseinführung unten	1 x M20 (blind)
Blinde Leitungseinführung hinten	ja
Gehäuseunterteil um 180° drehbar	nein
Steckrichtung	gerade
Art der Befestigung	Innenbefestigung
Militärausführung	nein
Schutzkappe	mit Schutzkappe
Empfohlene Aderendbehandlung für Zuleitung Anschlussklemme	Aderendhülse quadratisch gasdicht vercrimpen
Leiterquerschnitt min.	1.5 mm^2
Leiterquerschnitt max.	2.5 mm^2
Nettogewicht	226 g

Wandgerätestecker SCHUKO®	10864
Verpackungseinheit	10 Stück
Anzahl pro Palette	880 Stück
EAN / Identifikationsnummer	4015394035725

Zulässige Umgebungsbedingungen

	Min.	Max.
Dauerhafte Umgebungstemperatur	-5 °C	40 °C
Durchschnittstemperatur in 24 Stunden		35 °C

Materialeigenschaften

Gehäuse	PC lichtgrau [ähnl. RAL 7035]
Unterteil	PC lichtgrau [ähnl. RAL 7035]
Vorderteil	PA6 blau [ähnl. RAL 5007]
Flansch	PC lichtgrau [ähnl. RAL 7035]
Schutzkappe	PA6 lichtgrau [ähnl. RAL 7035]
Bajonettring	PC lichtgrau [ähnl. RAL 7035]

Materialbeständigkeit

Die Materialbeständigkeitsübersicht finden Sie auf der Website im Bereich „Wissen“ - „Produkt-Wissen“ - „Materialien“.

Material- und Umwelteigenschaften

RoHS 2011/65/EU inkl. 2015/863/EU	✓
POP Verordnung (EU) 2019/1021	✓

Normen und Standards

Norm	DIN VDE 0620-2-1
Konformitätszeichen	CE
Prüfzeichen	EAC, VDE

Maßzeichnung

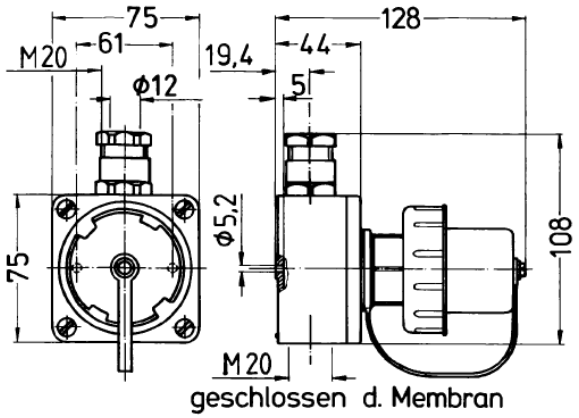

Zeichnung
2 MB 167

Maße in mm