MENNEKES
MY POWER CONNECTION

Anbausteckdose SCHUKO®

Artikelnummer: 11030



MENNEKES
Elektrotechnik GmbH & Co. KG

Aloys-Mennekes-Straße 1
57399 Kirchhundem
GERMANY

www.**MENNEKES**.de

Stand Apr 16 2026 Änderungen vorbehalten. Für Druckfehler keine Haftung.

Produktbeschreibung

- Schraubanschlusstechnik
- gerade Steckrichtung
- nach deutscher Norm
- mit Klappdeckel
- 3 Schraubklemmen als Verbindungsklemmen von 1,5 - 2,5 mm^2

Technische Daten

Anbausteckdose SCHUKO®	11030
Produktserie	SCHUKO®
Stromstärke	16A
Polzahl	2p+PE
Nennspannung AC	230V
Schutzart IP	IP54
Kontakt-Träger	Standard
X-CONTACT®	nein
Anschlussmöglichkeit	Schraub-Klemmen
Schraub-Antrieb Kontaktschraube	PZ2, Schlitz
Pilotkontakt	kein Pilotkontakt
Pilotkontaktschalter	nein
Flanschmaße	50 x 50 mm
Bohrlochabstände	38 x 38 mm
Steckrichtung	gerade
Hohe Beständigkeit gegen Chemikalien	nein
Militärausführung	nein
Drehmoment/Anzugsmoment Anschlussklemme	0.8 Nm
Leiterquerschnitt min.	1.5 mm^2
Leiterquerschnitt max.	2.5 mm^2
Nettogewicht	46 g
Verpackungseinheit	100 Stück
Anzahl pro Palette	5400 Stück
EAN / Identifikationsnummer	4015394184614

Zulässige Umgebungsbedingungen

	Min.	Max.
Zulässige Umgebungstemperatur	-5 °C	40 °C
Durchschnittstemperatur in 24 Stunden		35 °C

Materialeigenschaften

Gehäuse	PA6 lichtgrau [ähnl. RAL 7035]
Klappdeckel	PA6 lichtgrau [ähnl. RAL 7035]

Materialbeständigkeit

Die Materialbeständigkeitsübersicht finden Sie auf der Website im Bereich „Wissen“ - „Produkt-Wissen“ - „Materialien“.

Material- und Umwelteigenschaften

RoHS 2011/65/EU inkl. 2015/863/EU	✓
POP Verordnung (EU) 2019/1021	✓
Halogenfreiheit	ja

Normen und Standards

Norm	DIN VDE 0620-2-1
Konformitätszeichen	CE
Prüfzeichen	EAC, VDE

Maßzeichnung

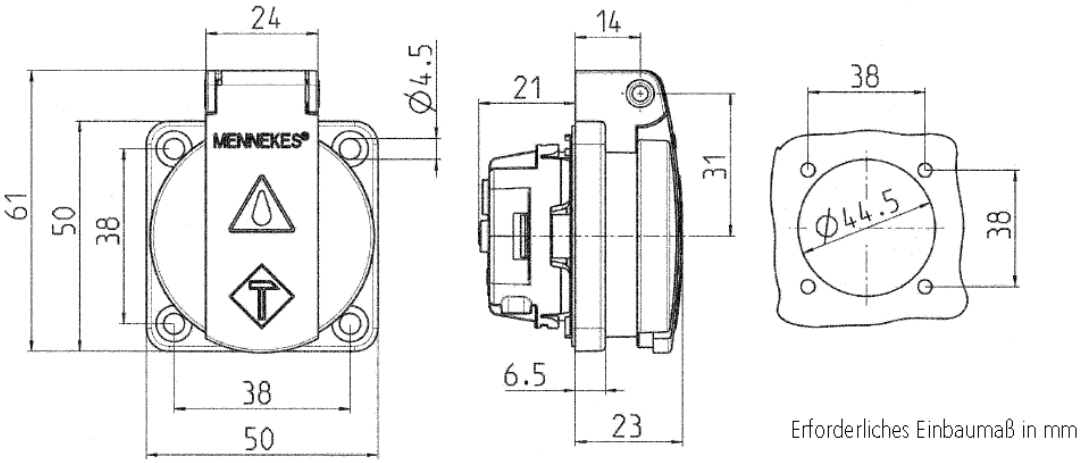

Erforderliches Einbaumaß in mm

Zeichnung
1 MB 410

Maße in mm