MENNEKES
MY POWER CONNECTION

Anbausteckdose

Artikelnummer: 10087

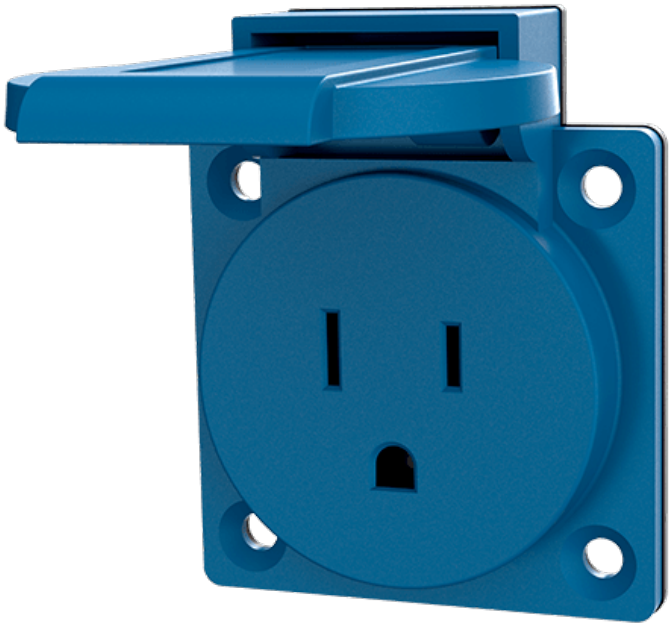

MENNEKES
Elektrotechnik GmbH & Co. KG

Aloys-Mennekes-Straße 1
57399 Kirchhundem
GERMANY

www.**MENNEKES**.de

Stand Apr 09 2026 Änderungen vorbehalten. Für Druckfehler keine Haftung.

Produktbeschreibung

- Schraubanschlusstechnik
- gerade Steckrichtung
- nach US Norm
- nach kanadischer Norm
- mit Klappdeckel
- 3 Schraubklemmen als Verbindungsklemmen von 1,5 - 2,5 mm^2

Technische Daten

Anbausteckdose	10087
Stromstärke	15A
Polzahl	2p+PE
Nennspannung AC	125V
Schutzart IP	IP44
Kontakt-Träger	Standard
X-CONTACT®	nein
Anschlussmöglichkeit	Schraub-Klemmen
Schraub-Antrieb Kontaktschraube	PZ2, Schlitz
Pilotkontakt	kein Pilotkontakt
Pilotkontaktschalter	nein
Flanschmaße	50 x 50 mm
Bohrlochabstände	38 x 38 mm
Steckrichtung	gerade
Hohe Beständigkeit gegen Chemikalien	nein
Militärausführung	nein
Drehmoment/Anzugsmoment Anschlussklemme	0.8 Nm
Abmantellänge	20 mm
Abisolierlänge starre Leitung	8 - 10 mm
Leiterquerschnitt min.	1.5 mm^2
Leiterquerschnitt max.	4 mm^2
Nettogewicht	40 g
Verpackungseinheit	20 Stück
Anzahl pro Palette	4160 Stück

Anbausteckdose	10087
EAN / Identifikationsnummer	4015394162773

Zulässige Umgebungsbedingungen

	Min.	Max.
Zulässige Umgebungstemperatur	-25 °C	40 °C

Materialeigenschaften

Gehäuse	PA6 schwarz [ähnl. RAL 9005]
Klappdeckel	PA6 schwarz [ähnl. RAL 9005]

Materialbeständigkeit

Die Materialbeständigkeitsübersicht finden Sie auf der Website im Bereich „Wissen“ - „Produkt-Wissen“ - „Materialien“.

Material- und Umwelteigenschaften

RoHS 2011/65/EU inkl. 2015/863/EU	✓
POP Verordnung (EU) 2019/1021	✓
Halogenfreiheit	ja

Normen und Standards

Norm	$ctx.MennekesClassificationSystem_1_0_classReceptacles2025_pro
Konformitätszeichen	CE
Prüfzeichen	EAC

Maßzeichnung

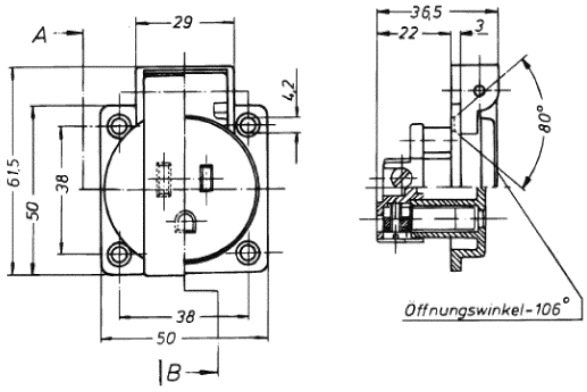

Zeichnung
1 MB 421

Maße in mm