MENNEKES
MY POWER CONNECTION

Anbausteckdose

Artikelnummer: 20146A



MENNEKES
Elektrotechnik GmbH & Co. KG

Aloys-Mennekes-Straße 1
57399 Kirchhundem
GERMANY

www.**MENNEKES**.de

Stand Apr 08 2026 Änderungen vorbehalten. Für Druckfehler keine Haftung.

Produktbeschreibung

- Schraubanschlusstechnik
- Neigung 20°

Technische Daten

Anbausteckdose	20146A
Stromstärke	16A
Polzahl	5p
Uhrzeitstellung	6h
Nennspannung AC	400V
Nennfrequenz	50 - 60 Hz
Schutzart IP	IP44
Kontakt-Träger	Standard
X-CONTACT®	nein
Anschlussmöglichkeit	Schraub-Klemmen
Schraub-Antrieb Kontaktschraube	PZ2, Schlitz
Pilotkontakt	kein Pilotkontakt
Pilotkontaktschalter	nein
Flanschmaße	110 x 106 mm
Bohrlochabstände	90 x 90 mm
Steckrichtung	schräg
Neigung	20°
Hohe Beständigkeit gegen Chemikalien	nein
Militärausführung	nein
Drehmoment/Anzugsmoment Anschlussklemme für Leitungsquerschnitt 1,0 - 1,5 mm^2	0.6 Nm
Drehmoment/Anzugsmoment Anschlussklemme für Leitungsquerschnitt 2,5 - 4,0 mm^2	0.8 Nm
Drehmoment/Anzugsmoment Anschlussklemme für Leitungsquerschnitt 6 - 10 mm^2	1.2 Nm
Abisolierlänge PH + N flexible Leitung	8 - 10 mm
Abisolierlänge PE flexible Leitung	8 - 10 mm
Abisolierlänge PH + N starre Leitung	8 - 10 mm

Anbausteckdose	20146A
Abisolierlänge PE starre Leitung	8 - 10 mm
Leiterquerschnitt min.	1.5 mm^2
Leiterquerschnitt max.	4 mm^2
Nettogewicht	234 g
Verpackungseinheit	10 Stück
Anzahl pro Palette	880 Stück
EAN / Identifikationsnummer	4015394176992

Zulässige Umgebungsbedingungen

	Min.	Max.
Zulässige Umgebungstemperatur	-25 °C	40 °C
Durchschnittstemperatur in 24 Stunden		35 °C

Materialeigenschaften

Gehäuse	PA6 lichtgrau [ähnl. RAL 7035]
Klappdeckel	PC rot [ähnl. RAL 3013]

Materialbeständigkeit

Die Materialbeständigkeitsübersicht finden Sie auf der Website im Bereich „Wissen“ - „Produkt-Wissen“ - „Materialien“.

Material- und Umwelteigenschaften

RoHS 2011/65/EU inkl. 2015/863/EU	✓
POP Verordnung (EU) 2019/1021	✓
Halogenfreiheit	ja

Normen und Standards	
Norm	DIN EN IEC 60309-2
Konformitätszeichen	CE
Prüfzeichen	EAC

Maßzeichnung

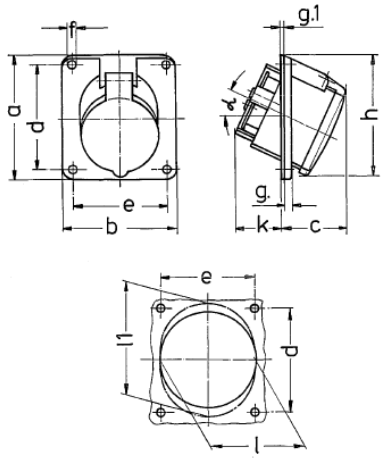

Zeichnung	Amp.	16	32	63
1 MB 235	Pole	5	5	5
Maße in mm	a	110	110	110
	b	106	106	106
	c	48	51	85
	d	90	90	90
	e	90	90	90
	f	5,2	5,2	6,5
	g.	6.	6.	12
	g.1	2	2	2
	h	110	110	122
	k	38	58	69
	l	78	87	92
	l1	–	–	98
	α	20°	20°	20°
Klemmen für Leiterquer-		1,5	2,5	6
schnitt von bis mm²		—4	—10	—25