GERMANY · EST. 1953

# TV DAA-16 / TV DAA-32

**CEE Steckdosenadapter**
**CEE socket adapter**
**Adaptateur pour prise CEE**
**Adaptador para enchufes CEE**
**Adattatore per prese CEE**
**CEE-stekkeradapter**
**Adapter gniazda CEE**
**CEE-kontaktadapter**

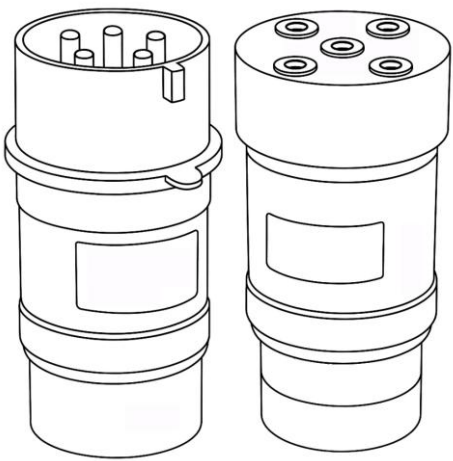

**Version 1.0**

# D Gebrauchsanweisung

Der TV DAA-16/TV DAA-32 besteht aus einer Kombination von CEE-Stecker und Anschlüssen für fünf separate 4-mm-Buchsen für L1, L2, L3, N und PE. Mit diesem kompakten Steckdosenadapter können Sie in Kombination mit einem VDE 0100 Prüfgerät folgende Messungen ausgeführt werden:

- Niederohmigkeit von PE
- Isolationswiderstand zwischen alle aktiven Leitern gegen PE
- Netzinnenwiderstand
- Schleifenimpedanz
- RCD-Parameter
- Drehfeldrichtung

Der Adapter hat folgende Merkmale:

- Berührungsgeschützte Kontaktierung an 16 A / 32 A CEE
- 5 x 4 mm Buchsen für L1, L2, L3, N und PE
- VDE 0100-Messungen mit Standardprüfgerät
- Robuste Ausführung
- Für 4 mm Messleitungen geeignet
- Für 16 A / 32 A CEE-Steckdosen



Das Öffnen des versiegelten Gerätes oder die Zerstörung der Versiegelung entbindet den Hersteller von jeglichen Haftungen.

## Nur für zeitlich begrenzten Prüfgebrauch!

Änderungen und Irrtümer vorbehalten.

Die Testboy GmbH ist zertifiziert nach DIN ISO 9001. Alle Unternehmensprozesse unterliegen festgelegten Verfahren und garantieren eine gleichbleibend hohe Qualität.

# EN Instructions

The TV DAA-16/TV DAA-32 consists of a combination of a CEE plug and connections for five separate 4 mm sockets for L1, L2, L3, N and PE. With this compact socket adapter, you can perform the following measurements in combination with a VDE 0100 test device:

- Low impedance of PE
- Insulation resistance between all active conductors and PE
- Internal network resistance
- Loop impedance
- RCD parameters
- Rotating field direction

The adapter has the following features:

- Touch-proof contacts on 16 A / 32 A CEE
- 5 x 4 mm sockets for L1, L2, L3, N and PE
- VDE 0100 measurements with standard test device
- Robust design
- Suitable for 4 mm measuring cables
- For 16 A / 32 A CEE sockets



Opening the sealed device or destroying the seal releases the manufacturer from any liability.

## For temporary testing use only!

Subject to changes and errors.

Testboy GmbH is certified according to DIN ISO 9001. All company processes are subject to defined procedures and guarantee consistently high quality.

# FR Mode d'emploi

Le TV DAA-16/TV DAA-32 est composé d'une combinaison de fiches CEE et de connecteurs pour cinq prises séparées de 4 mm pour L1, L2, L3, N et PE. Cet adaptateur de prise compact vous permet d'effectuer les mesures suivantes en combinaison avec un appareil de contrôle VDE 0100 :

- Faible impédance de PE
- Résistance d'isolement entre tous les conducteurs actifs et PE
- Résistance interne du réseau
- Impédance de boucle
- Paramètres RCD
- Sens de rotation

L'adaptateur présente les caractéristiques suivantes :

- Connexion protégée contre les contacts accidentels sur 16 A / 32 A CEE
- 5 x 4 mm pour L1, L2, L3, N et PE
- Mesures VDE 0100 avec appareil de contrôle standard
- Conception robuste
- Convient pour des câbles de mesure de 4 mm
- Pour prises CEE 16 A / 32 A



L'ouverture de l'appareil scellé ou la destruction du scellé dégage le fabricant de toute responsabilité.

## Uniquement pour une utilisation temporaire à des fins de test !

Sous réserve de modifications et d'erreurs.

# ES Instrucciones de uso

El TV DAA-16/TV DAA-32 consiste en una combinación de enchufe CEE y conexiones para cinco tomas separadas de 4 mm para L1, L2, L3, N y PE. Con este adaptador de enchufe compacto, en combinación con un aparato de prueba VDE 0100, se pueden realizar las siguientes mediciones:

- Baja impedancia de PE
- Resistencia de aislamiento entre todos los conductores activos y PE
- Resistencia interna de la red
- Impedancia de bucle
- Parámetros RCD
- Dirección del campo giratorio

El adaptador tiene las siguientes características:

- Contacto protegido contra contactos accidentales en 16 A / 32 A CEE
- 5 x 4 mm para L1, L2, L3, N y PE
- Mediciones VDE 0100 con equipo de prueba estándar
- Diseño robusto
- Apto para cables de medición de 4 mm
- Para tomas CEE de 16 A / 32 A



La apertura del dispositivo sellado o la destrucción del sello exime al fabricante de cualquier responsabilidad.

## ¡Solo para uso de prueba por tiempo limitado!

Sujeto a modificaciones y errores.

Testboy GmbH cuenta con la certificación DIN ISO 9001. Todos los procesos de la empresa están sujetos a procedimientos establecidos y garantizan una alta calidad constante.

# IT Istruzioni per l'uso

Il TV DAA-16/TV DAA-32 è costituito da una combinazione di spina CEE e connettori per cinque prese separate da 4 mm per L1, L2, L3, N e PE. Con questo adattatore compatto per prese è possibile eseguire le seguenti misurazioni in combinazione con un tester VDE 0100:

- Bassa impedenza di PE
- Resistenza di isolamento tra tutti i conduttori attivi rispetto a PE
- Resistenza interna della rete
- Impedenza di loop
- Parametri RCD
- Direzione del campo rotante

L'adattatore presenta le seguenti caratteristiche:

- Contatti protetti da contatto accidentale su 16 A / 32 A CEE
- 5 x 4 mm prese per L1, L2, L3, N e PE
- Misurazioni VDE 0100 con apparecchio di prova standard
- Esecuzione robusta
- Adatto per cavi di misura da 4 mm
- Per prese CEE da 16 A / 32 A



L'apertura del dispositivo sigillato o la distruzione del sigillo esonera il produttore da qualsiasi responsabilità.

## Solo per uso di prova limitato nel tempo!

Con riserva di modifiche ed errori.

Testboy GmbH è certificata secondo la norma DIN ISO 9001. Tutti i processi aziendali sono soggetti a procedure definite e garantiscono una qualità elevata e costante.

# NL Gebruiksaanwijzing

De TV DAA-16/TV DAA-32 bestaat uit een combinatie van een CEE-stekker en aansluitingen voor vijf afzonderlijke 4 mm-bussen voor L1, L2, L3, N en PE. Met deze compacte stekkeradapter kunt u in combinatie met een VDE 0100-testapparaat de volgende metingen uitvoeren:

- Lage weerstand van PE
- Isolatieweerstand tussen alle actieve geleiders ten opzichte van PE
- Netbinnenspanning
- Lusimpedantie
- RCD-parameters
- Roterende veldrichting

De adapter heeft de volgende kenmerken:

- Aanrakingsveilige aansluiting op 16 A / 32 A CEE
- 5 x 4 mm-bussen voor L1, L2, L3, N en PE
- VDE 0100-metingen met standaard testapparaat
- Robuuste uitvoering
- Geschikt voor 4 mm meetkabels
- Voor 16 A / 32 A CEE-stopcontacten



Het openen van het verzegelde apparaat of het verbreken van de verzegeling ontslaat de fabrikant van elke aansprakelijkheid.

## Alleen voor tijdelijk testgebruik!

Wijzigingen en fouten voorbehouden.

Testboy GmbH is gecertificeerd volgens DIN ISO 9001. Alle bedrijfsprocessen zijn onderworpen aan vastgelegde procedures en garanderen een constant hoge kwaliteit.

# PL Instrukcja obsługi

TV DAA-16/TV DAA-32 składa się z kombinacji wtyczki CEE i złączy dla pięciu oddzielnych gniazd 4 mm dla L1, L2, L3, N i PE. Za pomocą tego kompaktowego adaptera gniazdka można w połączeniu z urządzeniem kontrolnym VDE 0100 przeprowadzić następujące pomiary:

- Niska impedancja PE
- Rezystancja izolacji między wszystkimi przewodami aktywnymi a PE
- Rezystancja wewnętrzna sieci
- Impedancja pętli
- Parametry RCD
- Kierunek pola obrotowego

Adapter posiada następujące cechy:

- Zabezpieczone przed dotknięciem styki 16 A / 32 A CEE
- 5 x 4 mm gniazda dla L1, L2, L3, N i PE
- Pomiary VDE 0100 za pomocą standardowego urządzenia kontrolnego
- Solidna konstrukcja
- Odpowiedni do przewodów pomiarowych 4 mm
- Do gniazdek CEE 16 A / 32 A



Otwarcie zaplombowanego urządzenia lub zniszczenie plomby zwalnia producenta z wszelkiej odpowiedzialności.

## Tylko do użytku testowego przez ograniczony czas!

Zastrzegamy sobie prawo do zmian i błędów.

Firma Testboy GmbH posiada certyfikat zgodności z normą DIN ISO 9001. Wszystkie procesy przedsiębiorstwa podlegają ustalonym procedurom i gwarantują niezmiennie wysoką jakość.

# SV Bruksanvisning

TV DAA-16/TV DAA-32 består av en kombination av CEE-kontakt och anslutningar för fem separata 4 mm-uttag för L1, L2, L3, N och PE. Med denna kompakta uttagsadapter kan du i kombination med ett VDE 0100-testinstrument utföra följande mätningar:

- Lågresistans för PE
- Isolationsmotstånd mellan alla aktiva ledare mot PE
- Nätets inre motstånd
- Slingimpedans
- RCD-parametrar
- Vridfältets riktning

Adaptern har följande egenskaper:

- Beröringsskyddad kontakt på 16 A / 32 A CEE
- 5 x 4 mm uttag för L1, L2, L3, N och PE
- VDE 0100-mätningar med standardtestutrustning
- Robust utförande
- Lämplig för 4 mm mätkablar
- För 16 A / 32 A CEE-uttag



Öppnande av den förseglade enheten eller förstörelse av förseglingen befriar tillverkaren från allt ansvar.

## Endast för tidsbegränsad testanvändning!

Med förbehåll för ändringar och fel.

Testboy GmbH är certifierat enligt DIN ISO 9001. Alla företagsprocesser omfattas av fastställda rutiner och garanterar en jämn hög kvalitet.




Testboy
GERMANY · EST. 1953

Testboy GmbH
Beim Alten Flugplatz 3
D-49377 Vechta
Germany

Tel: 0049 (0)4441 / 89112-10
Fax: 0049 (0)4441 / 84536
www.testboy.de
info@testboy.de