04 0421 ... S

Rundsteckverbinder mit Bajonettverschluss M16B, IP40



Kupplung mit Bajonettverschluss, gerade Ausführung, mit Lötanschlüssen und Knickschutztülle, für Kabeldurchmesser bis 6 mm

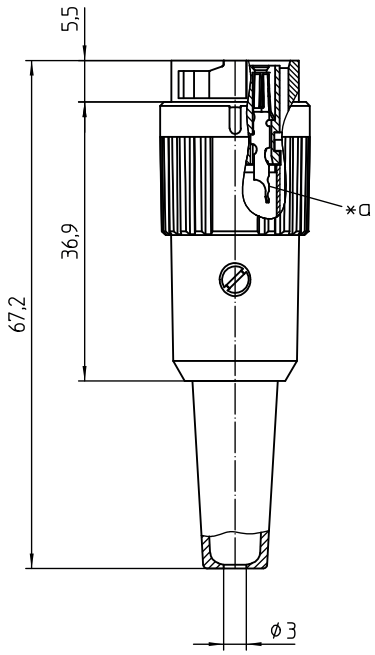

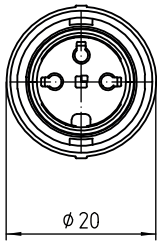

Umgebungsbedingungen

Temperaturbereich	-40 °C/+85 °C

Werkstoffe

Kontaktträger	PA GF, V-0 nach UL94
Kontaktstift	CuZn, unternickelt, versilbert und passiviert
Hülse	PC, HB nach UL94
Zugentlastung	Stahl, vernickelt
Gehäuse	PA GF, V-0 nach UL94
Bajonettmutter	PA GF, V-0 nach UL94
Knickschutztülle	TPE
Schraube	Stahl, vernickelt

Mechanische Daten

Steckkraft/Kontakt	< 5,0 N [1]
Ziehkraft/Kontakt	≥ 1,2 N [1]
Schutzart	IP40 [2]

[1] gemessen mit einem polierten Stahlstift, Nennmaß 1,5 mm

[2] nach IEC DIN EN 60529, nur in verriegeltem Zustand mit einem dazugehörigen Gegenstück

Anschließbare Leiter Lötanschluss

Querschnitt	≤ 0,75 mm² (AWG 20)
Kabeldurchmesser	4–6 mm

Elektrische Daten (bei T_u 20 °C)

Durchgangswiderstand	≤ 5 mΩ
Bemessungsstrom	5 A (T_u 40 °C)
Bemessungsspannung	bei Verschmutzungsgrad 1: 300 V (Polbilder 03, 04, 05-1, 06, 07) 100 V (Polbilder 05, 07-1, 08, 08-1)
Bemessungsstoßspannung	1500 V (Polbilder 03, 04, 05-1, 06, 07) 500 V (Polbilder 05, 07-1, 08, 08-1)
Isolierstoffgruppe	II (IEC)/1 (UL) (400 ≤ CTI < 600)
Überspannungskategorie	I
Isolationswiderstand	> 100 MΩ

Polbilder, von der Lötseite gesehen



03-a
0421 03 S



04-a
0421 04 S



05-a
0421 05-1 S



05-b
0421 05 S



06-a
0421 06 S



07-a
0421 07 S



07-b
0421 07-1 S



0421 08 S



08-a
0421 08-1 S

*a Lötkelch

Zugehörige Produkte

Gegenstücke

0414 ... S

0431 ... S

04 0421 ... S

Bestellbezeichnung	Polzahl	VE (Stück)	MDQ (Stück)
0421 03 S	3	50	100
0421 04 S	4	50	100
0421 05 S	5	50	100
0421 05-1 S	5	50	100
0421 06 S	6	50	100
0421 07 S	7	50	100
0421 07-1 S	7	50	100
0421 08 S	8	50	100
0421 08-1 S	8	50	100

Verpackung:
vormontiert im Karton