Montageanleitung /
Mounting Instruction

Artikel Nr. / Article No.: 931176 / 931182 / 931188

Wabenfilter für 3-Phasen-Spot, Ceres 90 / 103 / 118 /
Honeycomb filter for Three-phase spotlight, Ceres 90 / 103 118

Achtung! Für diese Arbeiten müssen Sie die Spannungsversorgung trennen.
Attention! For this work you must turn off the power supply.

1

Drehen, um den vorderen Kunststoffring zu entfernen /
Rotate to remove the plastic front ring

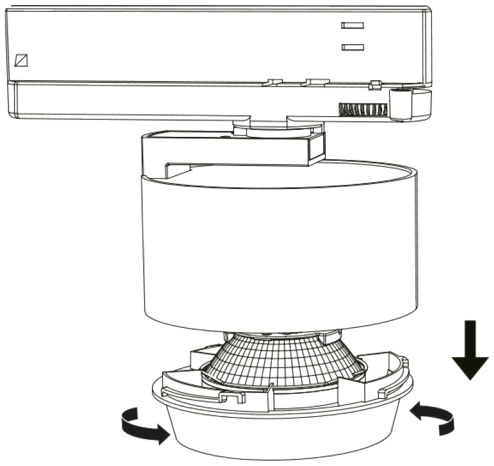

2

Entfernen Sie den Reflektor und den Haltering, und setzen Sie die Wabe in den vorderen Ring ein /
Remove the reflector and the retaining ring, and insert the honeycomb into the front ring

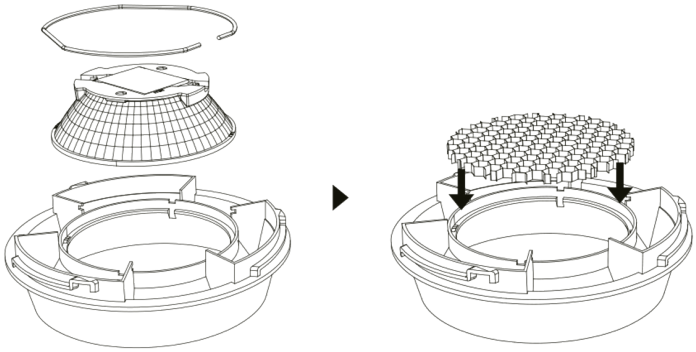

3

Bauen Sie den Kunstoffring wieder ein /
Reinstall the plastic ring

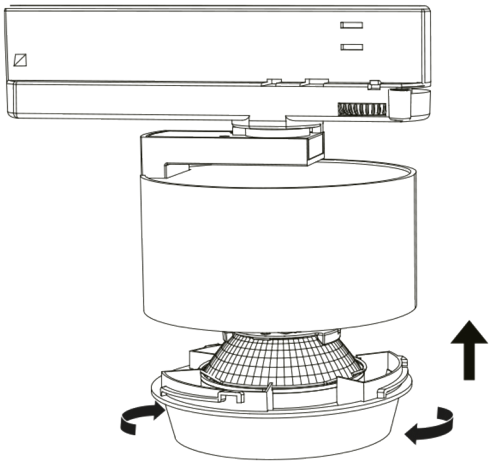

4

