WS 6785 - Bedienungsanleitung

Übersicht

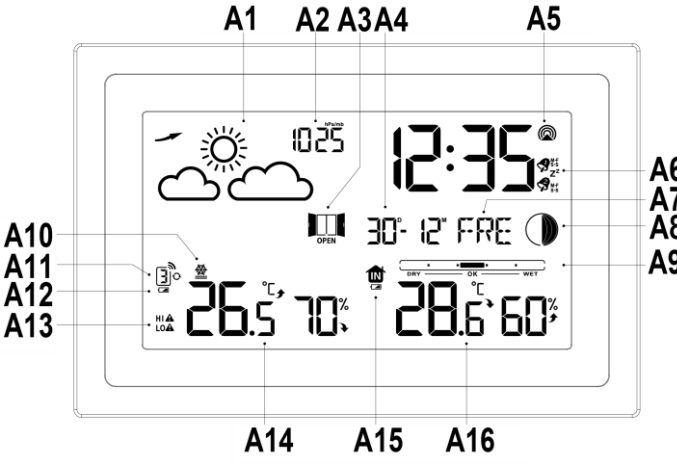

A - Anzeige
A1 - Wettervorhersage
A2 - Luftdruck
A3 - Belüftungsempfehlung
A4 - Datum
A5 - Empfangssymbol des Zeitsignals
A6 - Symbole für Alarm 1, Alarm 2 und Schlummerfunktion
A7 - Wochentag
A8 - Mondphase
A9 - Komfortanzeige
A10 - Frostwarnungssymbol
A11 - Kanalanzeige mit Senderempfangssymbol
A12 - Batterieendanzeige (angezeigter Außensender)
A13 - Temperaturalarmsymbole
A14 - Innentemperatur und -luftfeuchtigkeit

A15 - Batterieendanzeige (Basisstation)
A16 - Außentemperatur und -luftfeuchtigkeit

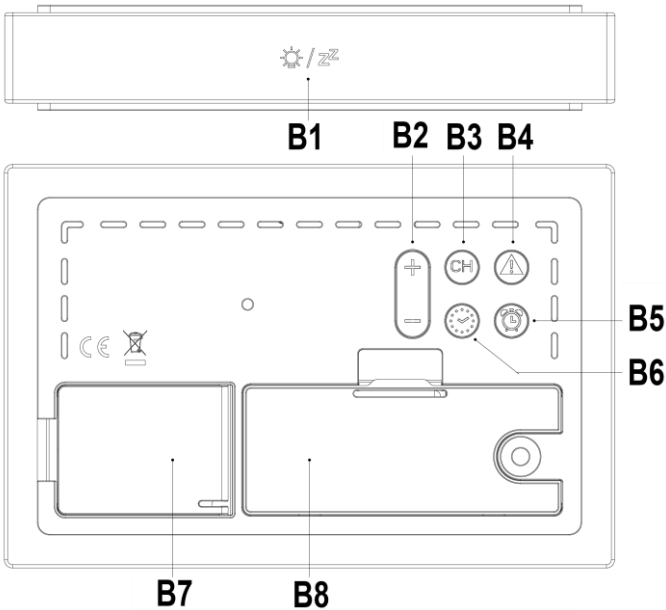

B - Tasten und Gehäuse
B1 - SNOOZE/LIGHT -Berührungsfeld
B2 - + (Plus) und - (Minus)-Tasten
B3 - CH (Kanal)-Taste
B4 - ALERT-Taste
B5 - ALARM-Taste
B6 - SET-Taste
B7 - Standfuß
B8 - Batteriefach (mit aufgelegter Abdeckung)

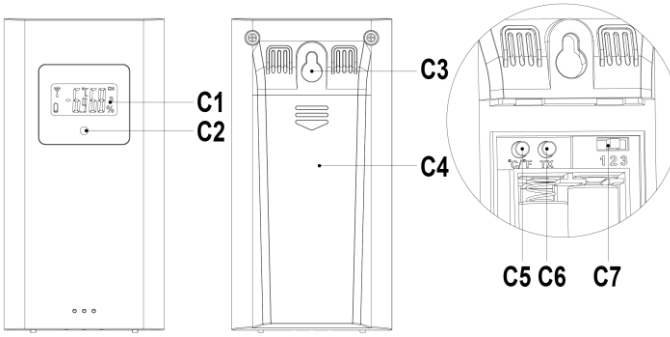

C - Sender
C1 - LCD-Anzeige
C2 - Signal-LED
C3 - Aufhängeöhse
C4 - Batteriefachabdeckung
C5 - °C/°F-Taste
C6 - TX-Taste (zum Senden von Daten auf Anfrage)
C7 - Kanalschalter

Funktionen

- DCF77-Funkuhrzeit (kann auf OFF ausgestellt werden)
- Kalender bis zum Jahr 2099
- Wochentage in 7 Sprachen wählbar: Englisch, Deutsch, Italienisch, Französisch, Spanisch, Niederländisch und Dänisch
- 12/24-Stunden-Zeitanzeige
- Zwei Alarme, einstellbar auf Wochentage, Wochenende oder täglich
- Einstellung der Schlummerzeit (1~30 Minuten oder mit OFF ausgeschaltet)
- Mondphase
- Innen- und Außenluftfeuchtigkeit
- Innen- und Außentemperatur, alternativ in °C oder °F

- Temperatur- und Luftfeuchtigkeitstrends
- Außentemperaturalarm und Frostalarm
- Minimal-/Maximalwertanzeige von Luftfeuchtigkeit und Temperatur
- Raumkomfortanzeige
- Belüftungsempfehlung
- Bis zu 3 Außensender können angelernt werden
- Luftdruck alternativ in hPa oder inHg
- Wettervorhersagesymbole und Wettertrend
- Batterieendanzeige
- Hintergrundbeleuchtung

Inbetriebnahme

- Öffnen Sie die Abdeckung des Batteriefachs der Station und legen Sie 2 Batterien des Typs AAA ein, wobei Sie auf die richtige Polarität achten müssen (Markierungen "+" und "-").
- Alle Symbole auf dem LCD-Display leuchten kurz für 3 Sekunden auf und ein kurzer Signalton ist zu hören. Die Station beginnt mit der Temperaturmessung und geht in den Empfangsmodus für das Signal des Außensensors.
- Schließen Sie den Batteriefachabdeckung der Station wieder.
- Öffnen Sie den Batteriefachdeckel des Senders, stellen Sie den Senderschalter auf Kanal "1" und legen Sie 2 x Batterien des Typs AAA ein, wobei Sie auf die richtige Polarität achten müssen ("+" und "-" Markierungen). Drücken Sie die "℃ /°F"-Taste auf dem Sensor, um die Temperatureinheit auszuwählen, die Sie auf diesem Sender anzeigen möchten.
- Das Funkantennensymbol im Außenbereich der Anzeige blinkt, während die Station nach dem Sendersignal sucht. Nach ca. 3 Minuten ist der Sender verbunden und die Station beginnt mit der Suche nach dem DCF77-Zeitsignal.
- Optional: Wenn mehr Sensoren angeschlossen werden

sollen, stellen Sie den Senderkanalschalter auf "2" für den zweiten und "3" für den dritten Sender.
- Schließen Sie die Batteriefachabdeckung des Senders wieder.

Hinweise:

Der Außensender kann bei -40°C bis +70°C arbeiten. Bitte wählen Sie die richtige Batterie entsprechend der Grenztemperatur des Funksenders:
- Alkalische Zink-Mangan-Batterien können bei -20°C bis +60°C eingesetzt werden.
- Polymer-Lithium-Ionen-Akkus können bei -40°C bis +70°C arbeiten.

Anschluss des Außensenders
- Die Basisstation beginnt automatisch mit dem Empfang von Außentemperatur- und Luftfeuchtigkeitsübertragungen vom Außensender, nachdem die Batterien eingelegt wurden.
- Der Außensender beginnt automatisch mit der Übertragung von Temperatur- und Luftfeuchtigkeitsdaten an die Basisstation, sobald die Batterien eingelegt sind.
- Wenn die Basisstation keine Übertragungsdaten vom Außensender empfangen konnte, werden "**- -.-**" und "--" im Außenbereich der LCD-Anzeige angezeigt. Drücken Sie die "**CH**"-Taste, um den Kanal zu wählen, und die Anzahl der gewählten Kanäle blinkt. Halten Sie die "**CH"**-Taste **für** 3 Sekunden gedrückt und das Symbol für den Außenempfang blinkt. Die Basisstation sucht nun erneut nach dem Signal des gewählten Kanals.
- Es gibt 4 mögliche Kanalanzeigen: Kanal 1, 2, 3 oder ein Zyklusmodus, der alle 5 Sekunden einen anderen Kanal anzeigt, während das Symbol angezeigt wird.

Empfang des DCF77-Zeitsignals

- Halten Sie im Standardmodus die "**-**"-Taste für 2 Sekunden gedrückt, um manuell in den DCF77-Signalempfangsmodus zu wechseln.
- Nach dem Eintritt in den Empfangsmodus blinkt das Symbol "▲ ". Wenn ein gültiges Signal erkannt wird, bleibt das Symbol "▲ " constant und das Symbol "((•)) " blinkt. Der Empfangsvorgang wird in wenigen Minuten abgeschlossen sein.

((•)): Signal erfolgreich empfangen

▲**:** Der vorherige Empfang war erfolgreich, aber der letzte Empfang ist fehlgeschlagen

- Um 1:00 / 2:00 / 3:00 (AM) führt die Uhr automatisch den Synchronisationsvorgang mit dem DCF77-Signal durch, um eventuelle Abweichungen auf die genaue Zeit zu korrigieren. Wenn dieser Synchronisationsversuch nicht erfolgreich ist (das Funkmastsymbol verschwindet vom Display), versucht das System automatisch eine weitere Synchronisation zur nächsten vollen Stunde. Dieser Vorgang wiederholt sich automatisch bis zu insgesamt 5 Mal.
- Drücken Sie während des aktiven Empfangs die "**-**"-Taste, um die Suche nach dem Zeitsignal zu beenden.

Hinweise:

- Wir empfehlen einen Mindestabstand von 2,5 Metern zu allen Störquellen, wie z. B. Fernsehgeräten oder Computermonitoren.
- In Räumen mit Betonwänden (z. B. in Kellern) und in Büros ist der Funkempfang schwächer. Stellen Sie das System in solchen extremen Fällen in der Nähe des Fensters auf.
- Während des Signalempfangsmodus haben nur das "**SNOOZE/LIGHT**"-Berührungsfeld und die"-"-Taste eine

Funktion, die anderen Tasten sind ohne Funktion. Wenn Sie andere Operationen durchführen möchten, drücken Sie die "-"-Taste, um den Signalempfangsmodus zu verlassen.

- Diese Funktion funktioniert nicht, wenn der Funkempfang auf OFF gestellt ist.
- Während des aktiven Zeitsignalempfangs schaltet sich die Hintergrundbeleuchtung automatisch aus, um den Signalempfang nicht zu stören. Die Hintergrundbeleuchtung schaltet sich automatisch wieder ein, sobald der Signalempfang beendet ist.

Manuelle Zeiteinstellung

- Halten Sie die "**SET**"-Taste für 2 Sekunden gedrückt und die Einstellung der funkgesteuerten Zeit (RCC) beginnt zu blinken. Drücken Sie die "**+**" oder die "**-**"-Taste, um diese Option auf "ON" (aktiviert) oder "OFF" (deaktiviert) zu setzen.
- Drücken Sie die "**SET**"-Taste, um Ihre Einstellung zu bestätigen und die Zeitzoneneinstellung beginnt zu blinken. Drücken Sie die "**+**" oder die "**-**"-Taste, um die Zeitzone einzustellen (-12 bis +12 Stunden).
- Drücken Sie die "**SET**"-Taste, um Ihre Einstellung zu bestätigen, und die Anzeige des 12/24-Stunden-Modus beginnt zu blinken. Drücken Sie die "**+**" oder die "**-**"-Taste, um den 12/24-Stunden-Modus einzustellen.
- Drücken Sie die "**SET**"-Taste, um Ihre Einstellung zu bestätigen und die Stundenanzeige beginnt zu blinken. Drücken Sie die "**+**" oder die "**-**"-Taste, um die Stunde einzustellen.
- Drücken Sie die "**SET**"-Taste, um Ihre Einstellung zu bestätigen und die Minutenanzeige beginnt zu blinken. Drücken Sie die "**+**" oder die "**-**"-Taste, um die Minute einzustellen.
- Drücken Sie erneut die "**SET"**-Taste, um Ihre Einstellung zu bestätigen und das Datumsformat beginnt zu blinken. Drücken Sie die "**+**" oder die "**-**"-Taste, um das gewünschte Datumsformat als D/M oder M/D zu wählen.
- Drücken Sie erneut die "**SET"**-Taste, um Ihre Einstellung zu

bestätigen und die Jahreszahl beginnt zu blinken. Drücken Sie die "**+**" oder die "**-**"-Taste, um das gewünschte Jahr einzustellen.

- Drücken Sie erneut die "**SET"**-Taste, um Ihre Einstellung zu bestätigen und der Monat beginnt zu blinken. Drücken Sie die "**+**" oder die "**-**"-Taste, um den gewünschten Monat einzustellen.
- Drücken Sie erneut die "**SET"**-Taste, um Ihre Einstellung zu bestätigen, und das Datum beginnt zu blinken. Drücken Sie die "**+**" oder die "**-**"-Taste, um das gewünschte Datum einzustellen.
- Drücken Sie erneut die "**SET**"-Taste, um Ihre Einstellung zu bestätigen und die Sprache beginnt zu blinken. Drücken Sie die "**+**" oder die "**-**"-Taste, um die gewünschte Sprache für die Wochentagsanzeige einzustellen.
- Drücken Sie die "**SET**"-Taste, um die Einstellung zu bestätigen und die Temperaturanzeige °C / °F blinkt. Drücken Sie die "**+**" oder die "**-**"-Taste, um das Temperaturformat zu ändern.
- Drücken Sie die "**SET**"-Taste, um Ihre Einstellung zu bestätigen und die Luftdruckeinheiten beginnen zu blinken. Drücken Sie die "**+**" oder die "**-**"-Taste, um das Luftdruckformat einzustellen.
- Drücken Sie die "**SET**"-Taste, um Ihre Einstellung zu bestätigen und der Luftdruckwert beginnt zu blinken. Drücken Sie die "**+**" oder die "**-**"-Taste, um den Luftdruck persönlich zu kalibrieren.
- Drücken Sie die "**SET**"-Taste, um die Einstellung zu bestätigen, und die Wettervorhersage beginnt zu blinken. Drücken Sie die "**+**" oder die "**-**"-Taste, um die aktuelle Wettersituation einzustellen.
- Drücken die "**SET**"-Taste, um Ihre Einstellung zu bestätigen und den Einstellvorgang zu beenden.

Hinweise:

- Nach 20 Sekunden ohne Betätigung einer Taste schaltet die Uhr automatisch vom Einstellmodus in den normalen Anzeigemodus zurück.
- Halten Sie die "**+**" oder die "**-**"-Taste gedrückt, um den Einstellvorgang zu beschleunigen.

- Wenn sich die Wetterstation in der gleichen Zeitzone wie Deutschland befindet, wird die Zeitzone auf 00 gesetzt. Eine Stunde vor der deutschen Zeit und die Zeitzone wird auf -01 gesetzt. Eine Stunde nach der deutschen Zeit und die Zeitzone wird auf +01 gesetzt, usw.
- Wenn die Station 1500 km oder mehr von der Quelle des DCF77-Zeitsignals entfernt ist, wird das empfangene Signal zu schwach sein und es wird empfohlen, die Funkuhrzeit(RCC) auf OFF zu stellen.
- Die Vorhersage der Wetterstation basiert auf der Analyse von Luftdruckänderungen. Wenn Ihr Luftdruck vom absoluten Luftdruck (Werkseinstellung) abweicht, sollten Sie den Luftdruck der Station kalibrieren, damit er mit den Daten der öffentlichen Wetterdienste übereinstimmt.
- Wenn Sie das 12-Stunden-Format wählen, wird "**PM**" vor den Stunden angezeigt, wenn die Uhrzeit nach Mittag liegt**.**
- Die folgenden 7 Sprachen können für den Wochentag ausgewählt werden: Englisch, Deutsch, Französisch, Italienisch, Spanisch, Niederländisch und Dänisch

Anzeige der Wochensprache

Sprache /Wochen-tag	Englisch **ENG**	Deutsch **GER**	Französisch **FRE**	Italienisch **ITA**
Montag	**MON**	**MON**	**LUN**	**LUN**
Dienstag	**TUE**	**DIE**	**MAR**	**MAR**
Mittwoch	**WED**	**MIT**	**MER**	**MER**
Donnerstag	**THU**	**DON**	**JEU**	**GIO**
Freitag	**FRI**	**FRE**	**VEN**	**VEN**
Samstag	**SAT**	**SAM**	**SAM**	**SAB**
Sonntag	**SUN**	**SON**	**DIM**	**DOM**

Sprache /Wochentag	Spanisch **SPA**	Niederländisch **DUT**	Dänisch **DAN**
Montag	**LUN**	**MAA**	**MAN**
Dienstag	**MAR**	**DIN**	**TIR**
Mittwoch	**MIE**	**WOE**	**ONS**
Donnerstag	**JUE**	**DON**	**TOR**
Freitag	**VIE**	**VRI**	**FRE**
Samstag	**SAB**	**ZAT**	**LOR**
Sonntag	**DOM**	**ZON**	**SON**

Alarmeinstellung

- Drücken Sie die "**ALARM**"-Taste einmal, um die Alarmzeit von Alarm 1 anzuzeigen. Drücken Sie die "**ALARM**"-Taste erneut, um die Alarmzeit von Alarm 2 anzuzeigen. Drücken Sie die "**ALARM**"-Taste erneut, um zur Standardzeitanzeige zurückzukehren.
- Halten Sie während der Anzeige von Alarm 1 oder Alarm 2 die "**ALARM**"-Taste für 2 Sekunden gedrückt und die Stunde des gewählten Alarms beginnt zu blinken. Drücken Sie die "**+**" oder die "**-**"-Taste, um die ausgewählte Weckzeit einzustellen.
- Drücken Sie erneut die "**ALARM**"-Taste, um Ihre Einstellung zu bestätigen und die Minuten des gewählten Alarms beginnen zu blinken. Drücken Sie die "**+**" oder die "**-**"-Taste, um die gewählten Alarmminuten einzustellen.
- Drücken Sie erneut die Taste "**ALARM**", um Ihre Einstellung zu bestätigen und die Wiederholungsreihenfolge des gewählten Alarms beginnt zu blinken. Drücken Sie die "**+**" oder die "**-**"-Taste, um die Wiederholungsreihenfolge des gewählten Alarms als **M-F** (Montag bis Freitag), **S-S** (Samstag bis Sonntag) oder **M-F** und **S-S** (täglicher Alarm) einzustellen

- Drücken Sie erneut die "**ALARM**"-Taste, um Ihre Einstellung zu bestätigen und die Schlummerdauer des ausgewählten Alarms beginnt zu blinken. Drücken Sie die "**+**" oder die "**-**"-Taste, um die Schlummerdauer des Alarms zwischen 1 und 30 Minuten oder "OFF" (deaktiviert) einzustellen.
- Drücken Sie erneut die "**ALARM**"-Taste, um Ihre Einstellung zu bestätigen und zu beenden und um zur Standardzeitanzeige zurückzukehren.

Hinweise:

- Nach 20 Sekunden ohne Betätigung einer Taste schaltet die Uhr automatisch vom Einstellmodus in den normalen Anzeigemodus zurück.
- Halten Sie die "**+**" oder die "**-**"-Taste gedrückt, um den Einstellvorgang zu beschleunigen.
- Der Alarm ertönt 2 Minuten lang, wenn Sie ihn nicht durch Drücken einer beliebigen Taste deaktivieren.
- Der ansteigende Alarmton (Crescendo) verändert die Lautstärke 4 Mal, während das Alarmsignal ertönt.

Aktivieren und Deaktivieren von Alarm 1 und 2

- Drücken Sie einmal die "**-**"-Taste, um Alarm 1 zu aktivieren. Das Symbol wird angezeigt, während der erste Alarm aktiviert ist.
- Drücken Sie erneut die "**-**"-Taste, um Alarm 2 zu aktivieren. Das Symbol wird angezeigt, während der erste Alarm aktiviert ist.
- Drücken Sie erneut die "**-**"-Taste, um Alarm 1 und Alarm 2 zu aktivieren. Die Symbole und werden angezeigt, während Alarm 1 und Alarm 2 aktiviert sind.
- Drücken Sie erneut die "**-**"-Taste, um Alarm 1 und Alarm 2 zu deaktivieren. Während der Deaktivierung von Alarm 1 und Alarm 2 werden keine Symbole angezeigt.

Anhalten des Alarmtons
Wenn der Alarmton klingelt, drücken Sie eine beliebige Taste außer dem "**SNOOZE/LIGHT**"-Berührungsfeld einmal oder halten Sie das "**SNOOZE/LIGHT**"-Berührungsfeld für 2 Sekunden gedrückt, um den Alarmton abzustellen. Der Alarm ertönt am nächsten Tag zur gleichen Zeit erneut.

Schlummerfunktion
Wenn der Alarmton klingelt, berühren Sie das "**SNOOZE/LIGHT**"-Berührungsfeld einmal, um den Alarmton zu stoppen, und der Alarm ertönt nach der eingestellten Schlummerdauer erneut. Diese Funktion funktioniert nicht, wenn die Schlummerdauer auf OFF eingestellt ist.

Mondphasen und Gezeitenanzeige
Die Wetterstation zeigt entsprechend dem eingestellten Kalender eines von 12 verschiedenen Mondphasensymbolen an:

			
Neumond	Wachsende Mondsichel	Erstes Quartal	Wachsender Halbmond

			
Vollmond	Abnehmender Halbmond	Drittes Quartal	Abnehmende Mondsichel

Maximal-/Minimalwertanzeige
- Sobald die Temperatur- und Luftfeuchtigkeitswerte auf dem LCD-Display angezeigt werden, beginnt das Gerät mit der Aufzeichnung der maximalen und minimalen Messwerte.
- Drücken Sie einmal auf die "**+**"-Taste, um die Höchstwerte

für Temperatur und Luftfeuchtigkeit anzuzeigen; "**MAX**" wird angezeigt. Drücken Sie erneut die "**+**"-Taste, um die minimalen Temperatur- und Luftfeuchtigkeitswerte anzuzeigen, und "**MIN**" wird angezeigt. Drücken Sie erneut die "**+**"-Taste, um die aktuellen Temperatur- und Luftfeuchtigkeitswerte anzuzeigen, und es wird kein zusätzliches Symbol angezeigt.

- Halten Sie die "**+**"-Taste für 3 Sekunden gedrückt, um den Höchst- und Mindestwert für Temperatur und Luftfeuchtigkeit zu löschen und neu zu speichern.
- Der Speicherwert des Tages wird automatisch gelöscht und jede Nacht um 0:00 Uhr neu gestartet.

Temperatur-/Luftfeuchtigkeitsanzeige und Temperatur-/Luftfeuchtigkeitstrend

- Die aktuelle Innentemperatur/-luftfeuchtigkeit und die Trends der Innentemperatur/-luftfeuchtigkeit werden auf dem LCD-Display angezeigt.
- Nach erfolgreicher Verbindung mit dem Außensender kann die Wetterstation die Außentemperatur/-luftfeuchtigkeit und die Trends der Außentemperatur/-luftfeuchtigkeit anzeigen
- Sie können die folgenden Anzeigen sehen:

: Die Temperatur / Luftfeuchtigkeit steigt.

: Die Temperatur / Luftfeuchtigkeit sinkt.

Keine Anzeige: Die Temperatur / Luftfeuchtigkeit bleibt konstant.

Einstellung des Außentemperaturalarms

- Halten Sie die "**ALERT**"-Taste für 2 Sekunden gedrückt und die Obergrenze des Außentemperaturalarms beginnt zu blinken. Drücken Sie die "**+**" oder die "**-**"-Taste, um den oberen Grenzwert des Außentemperaturalarms einzustellen.
- Drücken Sie erneut die "**ALERT**"-Taste, um Ihre Einstellung zu bestätigen und die Untergrenze des Außentemperaturalarms beginnt zu blinken. Drücken Sie

die "**+**" oder die "**-**"-Taste, um den unteren Grenzwert für den Außentemperaturalarm einzustellen.

- Drücken Sie erneut die "**ALERT**"-Taste, um Ihre Einstellung zu bestätigen und zu beenden und um zur Standardzeitanzeige zurückzukehren.

Hinweise:

- Nach 20 Sekunden ohne Betätigung einer Taste schaltet die Uhr automatisch vom Einstellmodus in den normalen Anzeigemodus zurück.
- Halten Sie die "**+**" oder die "**-**"-Taste gedrückt, um den Einstellvorgang zu beschleunigen.
- Wenn Sie die oberen und unteren Grenzwerte für die Außentemperatur einstellen, drücken Sie die "**CH**"-Taste, um die Alarmeinstellungen für die Einstellung der oberen und unteren Außentemperaturgrenzwerte für verschiedene Kanäle zu ändern.

Außentemperaturalarme

- Drücken Sie die "**CH**"-Taste, um den Außenkanal zu wechseln, für den Sie einen Alarm einstellen möchten.
- Drücken Sie einmal auf die "**ALERT**"-Taste, um den oberen Grenzwertalarm für den ausgewählten Kanal zu aktivieren. Das Symbol HI ⚠ wird angezeigt, während der obere Grenzwertalarm aktiviert ist.
- Drücken Sie erneut die "**ALERT**"-Taste, um den unteren Grenzwertalarm für den ausgewählten Kanal zu aktivieren. Das Symbol LO ⚠ wird angezeigt, während der untere Grenzwertalarm aktiviert ist.
- Drücken Sie erneut die "**ALERT**"-Taste, um den oberen und unteren Grenzwertalarm für den ausgewählten Kanal zu aktivieren. Während beide Alarme aktiviert sind, werden die Symbole HI ⚠ und LO ⚠ angezeigt.

- Drücken Sie die "**ALERT**"-Taste erneut, um beide Alarme zu deaktivieren. Während beide Alarme deaktiviert sind, werden keine Symbole angezeigt.

Hinweise:

- Wenn der Wert den eingestellten Wertebereich überschreitet, wird ein Alarm ausgelöst und die Wetterstation gibt 1 Minute lang kontinuierlich zwei Signaltöne ab. Gleichzeitig blinkt das entsprechende Alarmsymbol " HI ⚠ " oder" LO ⚠ " mit dem Wert. Zusätzlich löst der Alarm alle fünf Minuten einen Signalton aus, solange der Alarm noch aktiv ist.
- Drücken Sie im aktiven Alarmmodus eine beliebige Taste, um den Alarmton zu stoppen, die Warnung wird jedoch weiterhin angezeigt.

Frostwarnung

Wenn die Temperatur des Außensenders zwischen -1°C (+30.2°F) und + 2.9°C (+ 37.3°F) liegt, wird der Frostalarm aktiviert und das Frostwarnsymbol " ❄ " blinkt.

Komfortindikator

Der Raumkomfort wird in Abhängigkeit von der Luftfeuchtigkeit berechnet und in insgesamt 5 Stufen angezeigt:

Luftfeuchtigkeitsbereich	Komfortanzeige
<35%	

	ZU TROCKEN
35%~44%	 TROCKEN
45%~65%	 KOMFORTABEL
66%~80%	 NASS
>80%	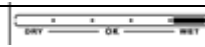 ZU NASS

Die Wettervorhersage und der Luftdruck:

- Die Wetterstation errechnet aus dem Luftdruck eine Wettervorhersage für die nächsten 12 Stunden. Natürlich kann diese Vorhersage nicht mit der von professionellen Wetterdiensten, die von Satelliten und Hochleistungscomputern unterstützt werden, mithalten, sie gibt nur einen ungefähren Hinweis auf die aktuelle Wetterentwicklung in einem kleinen lokalen Gebiet.
- Bitte berücksichtigen Sie sowohl die Wettervorhersage Ihres örtlichen Wetterdienstes als auch die Vorhersage Ihrer Wetterstation. Bei Abweichungen zwischen den Informationen Ihres Geräts und denen des örtlichen Wetterdienstes sollten Sie den Rat des letzteren als maßgebend betrachten.
- Die Wetterstation zeigt die folgenden Wettersymbole an:

Wetter-bedingungen	Symbole

Sonnig		
Leicht bewölkt		
Bewölkt		
Regen		
Schnee		

Wettertrendanzeige
Sie können eine der folgenden Anzeigen sehen:

: Der Luftdruck steigt.

Gerader Pfeil: Der Luftdruck ist konstant.

: Der Luftdruck sinkt.

Lüftungsempfehlung
Nach der Berechnung und dem Vergleich der absoluten Luftfeuchtigkeit im Innen- und Außenbereich erinnert das System die Nutzer mit Hilfe von Symbolen daran, ob sie die Fenster öffnen oder schließen müssen.



------ Es wird empfohlen, das Fenster zu öffnen



------ Es wird empfohlen, das Fenster zu schließen

Batterieendanzeige

- Wenn im Innenbereich die Batterieendanzeige " " angezeigt wird, müssen Sie die Batterien der Basisstation so bald wie möglich ersetzen.
- Wenn im Außenbereich die Batterieendanzeige " " angezeigt wird, müssen Sie die Batterien des Außensenders des betrachteten Kanals so bald wie möglich ersetzen.

Hintergrundbeleuchtung
Wenn die Basisstation mit Batterien betrieben wird, berühren Sie das "**SNOOZE/LIGHT**" Berührungsfeld, um die Hintergrundbeleuchtung für 15 Sekunden einzuschalten.

Konformitätserklärung
Hiermit erklärt Technotrade, dass dieses Produkt WS 6785 mit den grundlegenden Anforderungen und anderen relevanten Bestimmungen der Richtlinie 2014/53/EU und ROHS 2011/65/EU übereinstimmt. Die ursprüngliche EU-Konformitätserklärung finden Sie unter: www.technoline.de/doc/4029665067858

Technische Daten
Temperatur

- Innentemperatur-Messbereich: -10°C (14°F) bis 50°C (122°F)
- Außentemperatur-Messbereich: -40°C (-40°F) bis 70°C (158°F)
- Temperaturauflösung: 0.1°C
- Temperaturgenauigkeit: ±1°C (0°C bis +40 °C), ±2 °C außerhalb dieses Bereichs
- **LL.L** °C(°F) wird angezeigt, wenn der Innenraumwert niedriger als -10°C oder der Außenwert niedriger als -40°C ist.
- **HH.H** °C(°F) wird angezeigt, wenn der Innenwert höher als +50.0°C oder der Außenwert höher als +70.0°C ist

Luftfeuchtigkeit
- Luftfeuchtigkeits-Messbereich: 20% bis 95%
- Luftfeuchtigkeitsauflösung: 1%
- Luftfeuchtigkeitsgenauigkeit: ± 5% (40% bis 80%), ± 8% außerhalb dieses Bereichs
- **20%** wird angezeigt, wenn der gemessene Wert kleiner als 20% ist.
- **95%** wird angezeigt, wenn der gemessene Wert höher als 95% ist.

Luftdruck-Messbereich: 850 - 1100 hPa

Senderübertragung
- Übertragungsfrequenz: 433,92 MHz
- Maximale Sendeleistung: 10 dBm
- Übertragungsreichweite: 60 m (Freifeld)

Stromversorgung
- Basisstation: 2 x LR03 AAA (nicht inklusive)
- Außensender: 2 x LR03 AAA (nicht inklusive)

Umwelteinflüsse auf Funkempfang

Die Station empfängt kabellos die genaue Uhrzeit. Wie bei allen kabellosen Geräten kann der Funkempfang durch folgende Einflüsse beeinträchtigt sein:
- lange Übertragungswege
- naheliegende Berge und Täler
- nahe Autobahnen, Gleisen, Flughäfen, Hochspannungsleitungen, etc.
- nahe Baustellen
- inmitten hoher Gebäude

- in Betonbauten
- nahe elektrischer Geräte (Computer, Fernseher, etc) und metallischer Gegenstände
- in bewegten Fahrzeugen

Platzieren Sie die Station an einem Ort mit optimalem Empfang, z.B. in der Nähe von Fenstern und entfernt zu metallischen oder elektrischen Gegenständen.

Vorsichtsmaßnahmen

- Dieses Hauptgerät ist ausschließlich für den Gebrauch in Innenräumen gedacht.
- Setzen Sie das Gerät nicht extremer Gewalteinwirkung oder Stößen aus.
- Setzen Sie das Gerät nicht hohen Temperaturen, direktem Sonnenlicht, Staub und Feuchtigkeit aus.
- Tauchen Sie das Gerät nicht in Wasser.
- Vermeiden Sie den Kontakt mit ätzenden Materialien.
- Werfen Sie das Gerät nicht ins Feuer. Es könnte explodieren.
- Öffnen Sie nicht das Gehäuse und manipulieren Sie nicht bauliche Bestandteile des Geräts.

Batterie-Sicherheitshinweise

- Verwenden Sie nur Alkali-Batterien, keine wiederaufladbaren Batterien.
- Legen Sie die Batterien unter Beachtung der Polarität (+/-) richtig ein.
- Ersetzen Sie stets einen vollständigen Batteriesatz.
- Mischen Sie niemals alte und neue Batterien.
- Entfernen Sie erschöpfte Batterien sofort.
- Entfernen Sie die Batterien bei Nichtnutzung.
- Laden Sie die Batterien nicht auf und werfen Sie sie nicht ins Feuer. Sie könnten explodieren.
- Bewahren Sie die Batterien nicht in der Nähe von Metallobjekten auf, da ein Kontakt einen Kurzschluss verursachen kann.
- Setzen Sie Batterien keinen hohen Temperaturen, extremer Feuchtigkeit oder direktem Sonnenlicht aus.
- Bewahren Sie Batterien außerhalb der Reichweite von Kindern auf. Verschlucken der Batterien kann zum Ersticken führen.

Verwenden Sie das Produkt ausschließlich für den

vorgesehenen Zweck!

Hinweispflicht nach dem Batteriegesetz



Altbatterien gehören nicht in den Hausmüll. Wenn Batterien in die Umwelt gelangen, können diese Umwelt- und Gesundheitsschäden zur Folge haben. Sie können gebrauchte Batterien unentgeltlich bei ihrem Händler und Sammelstellen zurückgeben. Sie sind als Verbraucher zur Rückgabe von Altbatterien gesetzlich verpflichtet!

Hinweispflicht nach dem Elektronikgerätegesetz



Laut Elektro- und Elektronikgerätegesetz (ElektroG) gehört Elektroschrott nicht in den Hausmüll, sondern ist zu recyceln oder umweltfreundlich zu entsorgen. Entsorgen Sie ihr Gerät in einen Recycling Container oder an eine lokale Abfallsammelstelle.

WS 6785 – Instructions manual

Overview

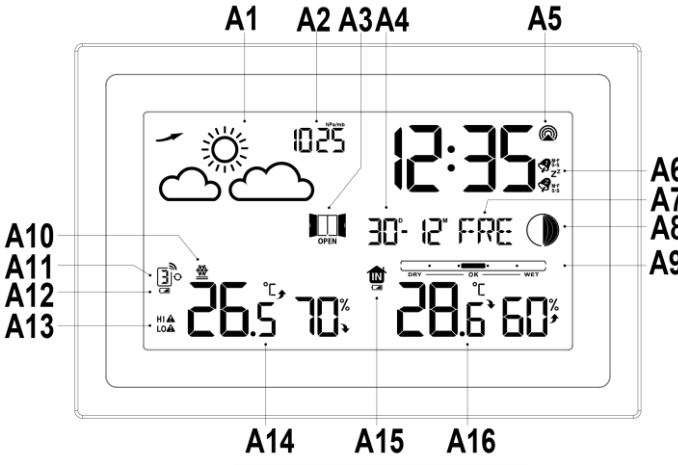

A – Display
A1 – Weather forecast
A2 – Air pressure
A3 – Ventilation recommendation
A4 – Date
A5 – Reception icon for time signal
A6 – Alarm 1 and 2 icons and snooze icon
A7 – Weekday
A8 – Moon phase
A9 – Comfort indicator
A10 – Frost alert icon
A11 – Channel indicator with sensor reception icon
A12 – Low battery indicator (viewed outdoor sensor)
A13 – Temperature alert icons
A14 – Indoor temperature and humidity

A15 – Low battery indicator (base station)
A16 – Outdoor temperature and humidity

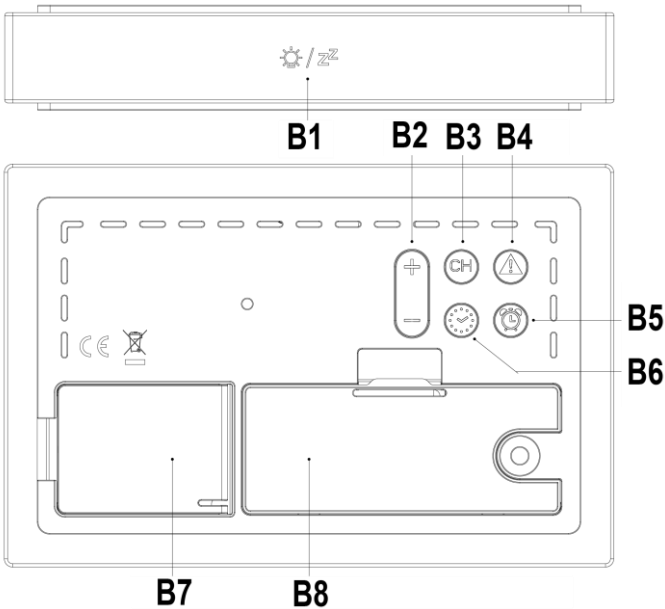

B – Buttons and case
B1 – SNOOZE/LIGHT touch field
B2 – + (plus) and – (minus) buttons
B3 – CH (Channel) button
B4 – ALERT button
B5 – ALARM button
B6 – SET button
B7 – Stand
B8 – Battery compartment (with cover on)

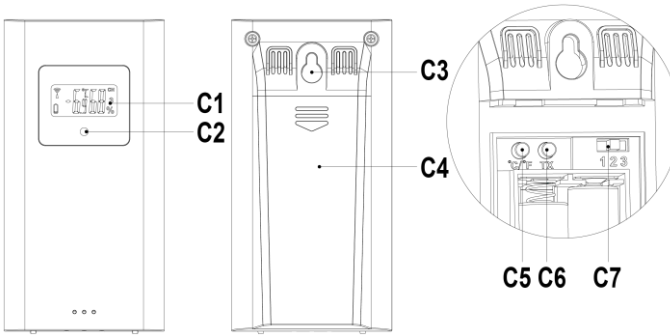

C – Sensor
C1 – LCD Display
C2 – Signal LED
C3 – Hanging hole
C4 – Battery compartment cover
C5 – °C/°F button
C6 – TX button (to send data on demand)
C7 – Channel switch

Features

- DCF77 radio controlled clock function (can be set to OFF)
- Calendar up to year 2099
- Weekdays in 7 languages selectable: English, German, Italian, French, Spanish, Dutch and Danish
- 12/24 hour time display
- Dual alarms, can be set to weekdays, weekends or daily
- Snooze time setting (1~30 minutes or OFF)
- Moon phase
- Indoor & outdoor humidity
- Indoor & outdoor temperature, alternatively in °C or °F
- Temperature and humidity trends
- Outdoor temperature alert and ice alert
- Minimum/maximum value display of humidity and

temperature
- Indoor comfort indicator
- Ventilation recommendation
- Up to 3 wireless outdoor sensors can be connected
- Air pressure alternatively in hPa or inHg
- Weather forecast symbols and weather trend
- Low battery indicator
- Backlight

Initial operation

- Open the battery compartment cover of the station and insert 2 x AAA type batteries while observing the correct polarity (“+” and “ –” marks).
- All the icon on the LCD display will briefly light up for 3 seconds and short signal tone can be heard. The station will start to measure the temperature and enter the reception mode for the outdoor sensor signal.
- Close the battery compartment cover of the station again.
- Open the battery compartment cover of the sensor, set the sensor switch to channel “1” and insert 2 x AAA type batteries while observing the correct polarity (“+” and “ –” marks). Press the “℃/°F” button on the sensor to select the temperature unit you want to view on this sensor.
- The radio antenna symbol in the outdoor area of the display will be flashing while the station searches for the sensor signal. After aprox. 3 minutes the sensor is connected and the station starts searching for the DCF77 time signal.
- Optional: If more sensors need to be connected, make sure to select the sensor channel switch to “2” for the second and “3” for the third sensor accordingly.
- Close the battery compartment cover of the sensor again.

Notes:

The outdoor sensor can work at -40°C to +70°C. Please choose the right battery according to the limit temperature of the wireless sensor:

- Alkaline zinc manganese batteries can work at -20°C to +60°C
- Polymer lithium ion rechargeable batteries can work at -40°C to +70°C.

Outdoor sensor connection

- The base station automatically starts receiving outdoor temperature & humidity transmissions from the outdoor sensor after batteries are inserted.
- The outdoor sensor will automatically start to transmit temperature and humidity data to the base station after batteries are inserted.
- If the base station failed to receive transmission data from outdoor sensor, then "**- -.-**" and "--" are displayed on the outdoor area of the LCD. Press the "**CH**" button to select the channel and the number of selected channels will flash. Press and hold the "**CH"** button for 3 seconds and the outdoor reception icon will flash. The base station will search for the signal of the selected channel again.
- There are 4 possible channel displays: Channel 1, 2, 3 or a cycle mode that shows a different channel every 5 seconds while displaying the icon.

Reception of the DCF77 time signal

- In standard mode, press and hold the "**-**" button for 2 seconds to manually enter the **DCF77** signal reception mode.
- After entering reception mode, the "" symbol is flashing. When a valid signal is detected the "" symbol becomes stagnant and the "" symbol is flashing. The reception

process will be completed in about a few minutes.

: Signal received successfully

: The previous reception was successful, but the last reception failed

- At 1:00 / 2:00 / 3:00 (AM), the clock automatically carries out the synchronization procedure with the **DCF77** signal to correct any deviations to the exact time. If this synchronization attempt is unsuccessful (the radio mast icon disappears from the display), the system will automatically attempt another synchronization at the next full hour. This procedure is repeated automatically up to total 5 times.
- During the active reception, press the "**-**" button to stop searching for the time signal.

Notes:

- We recommend a minimum distance of 2.5 meters to all sources of interference, such as televisions or computer monitors
- Radio reception is weaker in rooms with concrete walls (e.g.: in cellars) and in offices. In such extreme circumstances, place the system close to the window.
- During the signal reception mode, only the "**SNOOZE/LIGHT**" touch field and the "- " button have a function and other buttons have no function. If you want to carry out other operations, press the "-" button to exit the signal reception mode.
- This function does not work when the reception is set to OFF.
- During active time signal reception, the backlight will automatically turn off to not disturb the signal reception. The backlight will automatically turn back on once the signal reception is finished.

Manual time setting

- Press and hold the "**SET**" button for 2 seconds and the radio-controlled time (RCC) setting starts to flash. Press the "**+**" or the "-" button to set this option to "ON" (activated) or "OFF"(deactivated).
- Press the "**SET**" button to confirm your setting and the time zone setting start to flash. Press the "**+**" or the "-" button to set the time zone (-12 to +12 hours).
- Press the "**SET**" button to confirm your setting and the 12/24 hour mode display starts to flash. Press the "**+**" or the "-" button to set the 12/24 hour mode.
- Press the **"SET"** to confirm your setting and the hour display starts to flash. Press the "**+**" or the "-" button to set the hour.
- Press the "**SET"** to confirm your setting and the minute displays starts to flash. Press the "**+**" or the "-" button to set the minute.
- Press the "**SET"** button again to confirm your setting and the date format starts to flash. Press the "**+**" or the "-" button to select the desired date format as D/M or M/D.
- Press the "**SET"** button again to confirm your setting and the year starts to flash. Press the "**+**" or the "-" button to set the desired year.
- Press the "**SET"** button again to confirm your setting and the month starts to flash. Press the "**+**" or the "-" button to set the desired month.
- Press the "**SET"** button again to confirm your setting and the date starts to flash. Press the "**+**" or the "-" button to set the desired date.
- Press the "**SET"** button again to confirm your setting and the language starts to flash. Press the "**+**" or the "-" button to set the desired language for the weekday display.
- Press the "**SET**" button to confirm the setting and the °C / °F temperature display will flash. Press the "**+**" or the "-" button to change the temperature format.
- Press the "**SET**" button to confirm your setting and the air pressure units starts to flash. Press the "**+**" or the "-" button to set air pressure format.
- Press the "**SET**" button to confirm your setting and the air

pressure value starts to flash. Press the "**+**" or the "**-**" button to personally calibrate the air pressure.

- Press the "**SET**" button to confirm the setting and the weather forecast will start to flash. Press the "**+**" or the "**-**" button to set the current weather situation.
- Press "**SET"** to confirm your setting and to end the setting procedures.

Notes:

- After 20 seconds without pressing any button, the clock automatically switches back from setting mode to normal display mode.
- Press and hold the "**+**" or the "**-**" button to accelerate the setting process.
- When the weather station is placed in the same time zone as Germany, the time zone is set to 00. One hour before the German time and the time zone is set to -01. One hour after the German time and the time zone is set to +01, etc.
- If the station is placed 1500KM or more away from the source of the DCF77 time signal, than the signal received will be too weak and it is recommended to set the RCC to OFF.
- The forecast of the weather station is based on the analysis of changes in air pressure. If your atmospheric pressure is different to the absolute air pressure (factory setting), then you may want to calibrate the air pressure of the station to match the data given by public meteorological agencies.
- When choosing the 12Hr format, "**PM**" is displayed before the hours if the time is after noon.
- There following 7 languages can be selected for the weekday: English, German, French, Italian, Spanish, Dutch and Danish

Week language display

Language /Weekday	English **ENG**	German **GER**	French **FRE**	Italian **ITA**
Monday	**MON**	**MON**	**LUN**	**LUN**
Tuesday	**TUE**	**DIE**	**MAR**	**MAR**

Wednesday	**WED**	**MIT**	**MER**	**MER**
Thursday	**THU**	**DON**	**JEU**	**GIO**
Friday	**FRI**	**FRE**	**VEN**	**VEN**
Saturday	**SAT**	**SAM**	**SAM**	**SAB**
Sunday	**SUN**	**SON**	**DIM**	**DOM**

Language /Weekday	Spanish **SPA**	Dutch **DUT**	Danish **DAN**
Monday	**LUN**	**MAA**	**MAN**
Tuesday	**MAR**	**DIN**	**TIR**
Wednesday	**MIE**	**WOE**	**ONS**
Thursday	**JUE**	**DON**	**TOR**
Friday	**VIE**	**VRI**	**FRE**
Saturday	**SAB**	**ZAT**	**LOR**
Sunday	**DOM**	**ZON**	**SON**

Alarm setting

- Press the "**ALARM**" button once to view the alarm time of alarm 1. Press the "**ALARM**" button again to view the alarm time of alarm 2. Press the "**ALARM**" button again to return to standard time display.
- While viewing alarm 1 or alarm 2, press and hold the "**ALARM**" button for 2 seconds and the hour of the selected alarm starts to flash. Press the "**+**" or the "**-**" button to set the selected alarm hour.
- Press the "**ALARM**" button again to confirm your setting and the minutes of the selected alarm start to flash. Press the "**+**" or the "**-**" button to set the selected alarm minutes.

- Press the "**ALARM**" button again to confirm your setting and the repeat order of the selected alarm starts to flash. Press the "**+**" or the "**-**" button to set the repeat order of the selected alarm as **M-F** (Monday to Friday), **S-S** (Saturday to Sunday) or **M-F** and **S-S** (daily alarm)
- Press the "**ALARM**" button again to confirm your setting and the snooze duration of the selected alarm starts to flash. Press the "**+**" or the "**-**" button to set the snooze duration of alarm between 1 to 30 minutes or "OFF" (deactivated).
- Press the "**ALARM"** button again to confirm and end your setting and to return to the standard time display.

Notes:

- After 20 seconds without pressing any button, the clock automatically switches back from setting mode to normal display mode.
- Press and hold the "**+**" or the "**-**" button to accelerate the setting process.
- The alarm will sound for 2 minutes if you do not deactivate it by pressing any button.
- Rising alarm sound (crescendo) changes the volume 4 times whilst the alarm signal is heard.

Activating and deactivating alarm 1 and 2

- Press the "**-"** button once to activate alarm 1. The  icon is displayed while alarm one is activated.
- Press the "**-"** button again to activate alarm 2. The  icon is displayed while alarm one is activated.
- Press the "**-"** button again to activate alarm 1 and alarm 2. The  and  icons are displayed while alarm one and alarm two are activated.
- Press the "**-"** button again to deactivate alarm 1 and alarm 2. No icons are displayed while alarm one and alarm two are

deactivated.

Stopping the alarm sound
When the alarm is ringing, press any button except the "**SNOOZE/LIGHT**" touch field once or touch and hold the "**SNOOZE/LIGHT**" touch field for 2 seconds to stop the alarm sound. The alarm sounds again at the same time the next day.

Snooze function
When alarm is ringing, touch the "**SNOOZE/LIGHT**" touch field once to stop the alarm sound and the alarm will sound again after the set snooze duration. This function does not work when the snooze duration is set to OFF.

Moon phases and tide indicator
The weather station will display one of 12 different moon phase icons accordingly to the set calendar:

			
New moon	Waxing crescent	First quarter	Waxing gibbous

			
Full moon	Waning gibbous	Third quarter	Waning crescent

Maximum/Minimum value display
- Once temperature and humidity values are shown in the LCD, the product begins to record the maximum and minimum measured values.
- Press the "**+**" button once to display the maximum values of temperature and humidity and "**MAX**" is displayed. Press the "**+**" button once again to display the minimum values of

temperature and humidity and "**MIN**" is displayed. Press the "**+"** button once again to display the current values of temperature and humidity again and no extra icon is displayed.

- Press and hold the "**+"** button for 3 seconds and the temperature and humidity maximum/minimum value will be deleted and newly recorded.
- The memory value of the day will be automatically cleared and restarted at 0:00 every night.

Temperature/humidity display and temperature/humidity trend

- The current indoor temperature/humidity and the indoor temperature/humidity trends are shown in the LCD display.
- After successfully connecting with the remote sensor, the weather station can display the outdoor temperature/humidity and the outdoor temperature/humidity trends
- You may see the following displays:

: The temperature / humidity is rising.

: The temperature / humidity is falling.

No display: The temperature / humidity is remaining constant.

Outdoor temperature alert setting

- Press and hold the "**ALERT**" button for 2 seconds and the upper limit of the outdoor temperature alert starts to flash. Press the "**+**" or the "**-**" button to set the upper limit of the outdoor temperature alert.
- Press the "**ALERT**" button again to confirm your setting and the lower limit of the outdoor temperature alert starts to flash. Press the "**+**" or the "**-**" button to set the lower limit of the outdoor temperature alert.
- Press the "**ALERT"** button again to confirm and end your setting and to return to the standard time display.

Notes:

- After 20 seconds without pressing any button, the clock

automatically switches back from setting mode to normal display mode.

- Press and hold the "**+**" or the "**-**" button to accelerate the setting process.
- When setting the upper and lower limit alerts of outdoor temperature, press the "**CH**" button to switch the alert settings for setting the upper and lower outdoor temperature limits of different channels.

Outdoor temperature alert

- Press the "**CH**" button to switch the outdoor channel you want to set an alarm for.
- Press the "**ALERT"** button once to activate the upper limit alarm for the selected channel. The HI⚠ icon is displayed while the upper limit alarm is activated.
- Press the "**ALERT"** button again to activate the lower limit alarm for the selected channel. The LO⚠ icon is displayed while the lower limit alarm is activated.
- Press the "**ALERT"** button again to activate the upper and lower limit alarm for the selected channel. The HI⚠ and LO⚠ icons are displayed while both alarms are activated.
- Press the "**ALERT"** button again to deactivate both alarms. No icons are displayed while both alarms are deactivated.

Note:

- When the value exceeds the set value range, an alarm will be activated and the weather station will emit two signal sounds continuously for 1 minutes. At the same time, the corresponding "HI⚠" or"LO⚠" alert icon flashes with the value. In addition, the alert will trigger a signal tone every five minutes,, while the alert is still active

- In active alert mode, press any button to stop the alarm sound, but the warning will still be displayed.

Frost warning

When the temperature of outdoor sensor is between –1°C (+30.2°F) and + 2.9°C (+ 37.3°F), the frost alarm will be activated and the frost alert icon "" flashing.

Comfort indicator
Indoor comfort level is calculated according to the humidity, shown in, a total of 5 levels:

Humidity range	Comfort display
<35%	 TOO DRY
35%~44%	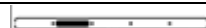 DRY
45%~65%	 COMFORT
66%~80%	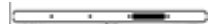 WET
>80%	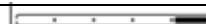

	TOO WET

The weather forecast and air pressure:

- The weather station calculates a weather forecast for the next 12 hours based on the barometric pressure. Of course this forecast can‘t compare to that of professional weather services supported by satellites and high performance computers, It provides only an approximate indication of the current weather development in a small local area.
- Please take the weather forecast from your local weather forecasting service into account as well as the forecast from your weather station. If there are discrepancies between the information from your device and from the local weather forecasting service, please take the advice of the latter as authoritative.
- The weather station displays the following weather icons:

Weather condition	Icon	
Sunny		
Slightly cloudy		
Cloudy		

Rain		
Snow		

Weather trend display
You may see one of the the following displays:

: The air pressure is rising.

Straight arrow: The air pressure remained constant.

: The air pressure is falling.

Ventilation recommendations
After calculation and comparison of indoor and outdoor absolute humidity, the system will use symbols to remind users whether they need to open or close windows.



------ It is recommended to open the window

------ It is recommended to close the window

Low battery indicator

- If the indoor column displays the low battery indicator

"", you need to replace the batteries of the base station as soon as possible.

- If the outdoor column displays the low battery indicator "", you need to replace the batteries of the outdoor sensor of the viewed channel as soon as possible.

Backlight
While the base station is powered by batteries, touch the "**SNOOZE/LIGHT**" touch field to turn on the backlight for 15 seconds.

Declaration of conformity
Hereby, Technotrade declares that this product WS 6785 is in compliance with the essential requirements and other relevant provisions of Directive 2014/53/EU and ROHS 2011/65/EC. The original EU declaration of conformity may be found at: www.technoline.de/doc/4029665067858

Specifications
Temperature
- Indoor temperature measuring range: -10°C (14°F) to 50°C (122°F)
- Outdoor temperature measuring range: -40°C (-40°F) to 70°C (158°F)
- Temperature resolution: 0.1°C
- Temperature accuracy: ±1°C(0°C to +40°C), ±2 °C outside this range
- **LL.L** °C(°F) will displayed if the indoor value is lower than -10°C or the outdoor value is lower than -40°C.
- **HH.H** °C(°F) will displayed if the indoor value is higher than +50.0°C or the outdoor value is higher than +70.0°C

Humidity
- Humidity measuring range: 20% to 95%
- Humidity resolution: 1%
- Humidity accuracy: ± 5% (40% to 80%), ± 8% outside this range
- **20**% will displayed if the measured value is lower than 20%.

- **95**% will displayed if the measured value is higher than 95%.

Air pressure range: 850 – 1100 hPa

Sensor transmission

- Transmission frequency: 433.92 MHz
- Maximum transmission power: 10 dBm
- Transmission range: 60 m (open field)

Power supply

- Station: 2 x LR03 AAA (not included)
- Sensor: 2 x LR03 AAA (not included)

Environmental reception effects

The station obtains the accurate time with wireless technology. Same as all wireless devices, the reception is maybe affected by the following circumstances:

- long transmitting distance
- nearby mountains and valleys
- near freeway, railway, airports, high voltage cable etc.
- near construction site
- among tall buildings
- inside concrete buildings
- near electrical appliances (computers, TV's, etc) and metallic structures
- inside moving vehicles

Place the station at a location with optimal signal, i.e. close to a window and away from metal surfaces or electrical appliances.

Precautions

- This main unit is intended to be used only indoors. Only outdoor sensor should be used outside.
- Do not subject the unit to excessive force or shock.
- Do not expose the unit to extreme temperatures, direct sunlight, dust or humidity.
- Do not immerse in water.
- Avoid contact with any corrosive materials.
- Do not dispose this unit in a fire as it may explode.
- Do not open the inner back case or tamper with any components of this unit.

Batteries safety warnings

- Use only alkaline batteries, not rechargeable batteries.
- Install batteries correctly by matching the polarities (+/-).

- Always replace a complete set of batteries.
- Never mix used and new batteries.
- Remove exhausted batteries immediately.
- Remove batteries when not in use.
- Do not recharge and do not dispose of batteries in fire as the batteries may explode.
- Ensure batteries are stored away from metal objects as contact may cause a short circuit.
- Avoid exposing batteries to extreme temperature or humidity or direct sunlight.
- Keep all batteries out of reach from children. They are a choking hazard.

Use the product only for its intended purpose!

Consideration of duty according to the battery law



Old batteries do not belong to domestic waste because they could cause damages of health and environment. You can return used batteries free of charge to your dealer and collection points. As end-user you are committed by law to bring back needed batteries to distributors and other collecting points!

Consideration of duty according to the law of electrical devices

This symbol means that you must dispose of electrical



devices separated from the General household waste when it reaches the end of its useful life. Take your unit to your local waste collection point or recycling centre. This applies to all countries of the European Union, and to other European countries with a separate waste collection system.

WS 6785 - Manuel d'instructions

Vue d'ensemble

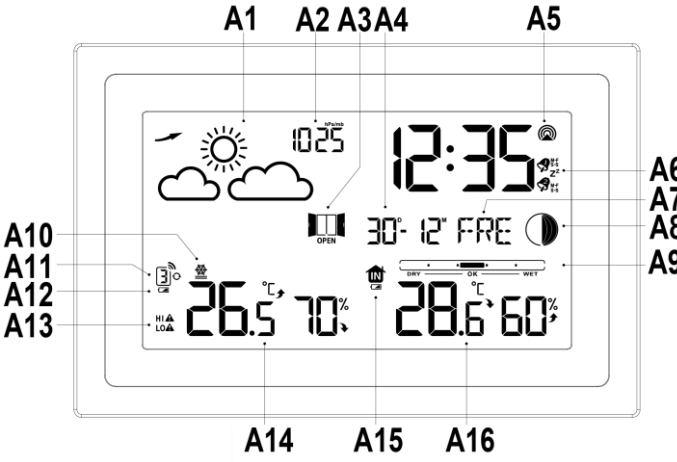

A - Affichage
A1 - Prévisions météorologiques
A2 - Pression atmosphérique
A3 - Recommandation en matière de ventilation
A4 - Date
A5 - Icône de réception du signal horaire
A6 - Icônes des alarmes 1 et 2 et de la répétition de l'alarme
A7 - Jour de semaine
A8 - Phase de la lune
A9 - Indicateur de confort
A10 - Icône d'alerte au gel
A11 - Indicateur de canal avec icône de réception du capteur
A12 - Indicateur de pile faible (vu le capteur extérieur)
A13 - Icônes d'alerte de température
A14 - Température et humidité intérieures

A15 - Indicateur de batterie faible (station de base)
A16 - Température et humidité extérieures

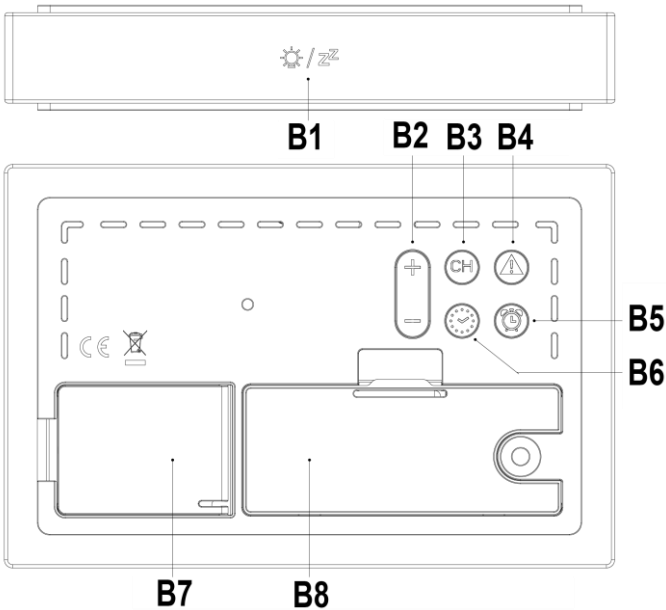

B - Boutons et boîtier
B1 - Champ tactile SNOOZE/LIGHT
B2 - Boutons + (plus) et - (moins)
B3 - Touche CH (canal)
B4 - Bouton ALERT
B5 - Bouton ALARME
B6 - Bouton SET
B7 - Stand
B8 - Compartiment à piles (avec couvercle)

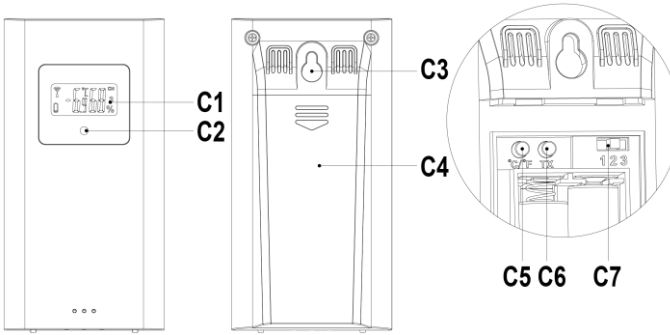

C - Capteur
C1 - Écran LCD
C2 - LED de signalisation
C3 - Trou de suspension
C4 - Couvercle du compartiment à piles
C5 - Touche °C/°F
C6 - Bouton TX (pour envoyer des données sur demande)
C7 - Commutateur de canal

Caractéristiques

- Fonction d'horloge radiocommandée DCF77 (peut être désactivée)
- Calendrier jusqu'à l'année 2099
- Les jours de la semaine en 7 langues au choix : anglais, allemand, italien, français, espagnol, néerlandais et danois.
- Affichage de l'heure 12/24 heures
- Deux alarmes, pouvant être réglées sur les jours de la semaine, les week-ends ou la journée
- Réglage du temps de répétition (1~30 minutes ou OFF)
- Phase de la lune
- Humidité intérieure et extérieure
- Température intérieure et extérieure, au choix en °C ou °F
- Tendances de la température et de l'humidité

- Alerte de température extérieure et alerte de verglas
- Affichage des valeurs minimales/maximales de l'humidité et de la température
- Indicateur de confort intérieur
- Recommandation en matière de ventilation
- Possibilité de connecter jusqu'à 3 capteurs extérieurs sans fil
- Pression atmosphérique en hPa ou en inHg
- Symboles de prévisions météorologiques et tendances météorologiques
- Indicateur de batterie faible
- Rétro-éclairage

Fonctionnement initial

- Ouvrez le couvercle du compartiment à piles de la station et insérez 2 piles de type AAA en respectant la polarité (marques "+" et "-").
- Toutes les icônes de l'écran LCD s'allument brièvement pendant 3 secondes et un bref signal sonore se fait entendre. La station commence à mesurer la température et entre en mode de réception du signal de la sonde extérieure.
- Refermez le couvercle du compartiment à piles de la station.
- Ouvrez le couvercle du compartiment à piles du capteur, placez le commutateur du capteur sur le canal "1" et insérez 2 piles de type AAA en respectant la polarité (marques "+" et "-"). Appuyez sur le bouton "℃ /°F" du capteur pour sélectionner l'unité de température que vous souhaitez visualiser sur ce capteur.
- Le symbole de l'antenne radio dans la zone extérieure de l'écran clignote pendant que la station recherche le signal du capteur. Après environ 3 minutes, le capteur est connecté et la station commence à rechercher le signal horaire DCF77.
- Facultatif : si d'autres capteurs doivent être connectés,

veillez à sélectionner le commutateur du canal du capteur sur "2" pour le deuxième et sur "3" pour le troisième capteur.

- Refermez le couvercle du compartiment à piles du capteur.

Notes :

Le capteur extérieur peut fonctionner de -40°C à +70°C. Veuillez choisir la bonne pile en fonction de la température limite du capteur sans fil :

- Les piles alcalines au zinc et au manganèse peuvent fonctionner de -20°C à +60°C.
- Les piles rechargeables au lithium-ion polymère peuvent fonctionner entre -40°C et +70°C.

Connexion de la sonde extérieure

- La station de base commence automatiquement à recevoir les transmissions de température et d'humidité extérieures du capteur extérieur après l'insertion des piles.
- Le capteur extérieur commence automatiquement à transmettre les données de température et d'humidité à la station de base après l'insertion des piles.
- Si la station de base n'a pas réussi à recevoir les données de transmission du capteur extérieur, "**- -.-**" et "--" s'affichent sur la zone extérieure de l'écran LCD. Appuyez sur la touche "**CH**" pour sélectionner le canal et le nombre de canaux sélectionnés clignote. Appuyez sur la touche "**CH**" pendant 3 secondes et l'icône de réception extérieure clignote. La station de base recherche à nouveau le signal du canal sélectionné.
- Il existe 4 possibilités d'affichage des chaînes : Canal 1, 2, 3 ou un mode cycle qui affiche un canal différent toutes les 5 secondes tout en affichant l'icône .

Réception du signal horaire DCF77

- En mode standard, appuyez sur la touche "**-**" pendant 2 secondes pour entrer manuellement dans le mode de réception du signal **DCF77**.
- Après l'entrée en mode réception, le symbole "▲" clignote. Lorsqu'un signal valide est détecté, le symbole "▲" devient statique et le symbole "((•))" clignote. Le processus de réception s'achève au bout de quelques minutes.

((•)): Signal reçu avec succès

▲**:** La réception précédente a réussi, mais la dernière réception a échoué.

- A 1:00 / 2:00 / 3:00 (AM), l'horloge effectue automatiquement la procédure de synchronisation avec le signal **DCF77** pour corriger les écarts éventuels par rapport à l'heure exacte. Si cette tentative de synchronisation échoue (l'icône du mât radio disparaît de l'écran), le système tente automatiquement une nouvelle synchronisation à l'heure pleine suivante. Cette procédure est répétée automatiquement jusqu'à un total de 5 fois.
- Pendant la réception active, appuyez sur la touche "**-**" pour arrêter la recherche du signal horaire.

Notes :

- Nous recommandons une distance minimale de 2,5 mètres par rapport à toutes les sources d'interférence, telles que les téléviseurs ou les écrans d'ordinateur.
- La réception radio est plus faible dans les pièces avec des murs en béton (par exemple : dans les caves) et dans les bureaux. Dans ces circonstances extrêmes, placez le système près de la fenêtre.
- Pendant le mode de réception des signaux, seuls le champ tactile "**SNOOZE/LIGHT**" et la touche "-" ont une fonction et

les autres touches n'ont pas de fonction. Si vous souhaitez effectuer d'autres opérations, appuyez sur la touche "-" pour quitter le mode de réception des signaux.

- Cette fonction ne fonctionne pas lorsque la réception est réglée sur OFF.
- Pendant la réception du signal en temps actif, le rétroéclairage s'éteint automatiquement pour ne pas perturber la réception du signal. Le rétroéclairage se rallume automatiquement une fois la réception du signal terminée.

Réglage manuel de l'heure

- Appuyez sur la touche "**SET**" pendant 2 secondes et le réglage de l'heure radio-pilotée (RCC) commence à clignoter. Appuyez sur la touche "**+** " ou " - " pour régler cette option sur " ON " (activée) ou " OFF " (désactivée).
- Appuyez sur la touche "**SET**" pour confirmer votre réglage et le réglage du fuseau horaire commence à clignoter. Appuyez sur la touche "**+** " ou " - " pour régler le fuseau horaire (-12 à +12 heures).
- Appuyez sur la touche "**SET**" pour confirmer votre réglage et l'affichage du mode 12/24 heures commence à clignoter. Appuyez sur la touche "**+** " ou " - " pour régler le mode 12/24 heures.
- Appuyez sur la touche **"SET"** pour confirmer votre réglage et l'affichage de l'heure commence à clignoter. Appuyez sur la touche "**+** " ou " - " pour régler l'heure.
- Appuyez sur la touche "**SET"** pour confirmer votre réglage et l'affichage des minutes commence à clignoter. Appuyez sur le bouton "**+** " ou "-" pour régler les minutes.
- Appuyez à nouveau sur la touche "**SET"** pour confirmer votre réglage et le format de la date commence à clignoter. Appuyez sur le bouton "**+** " ou sur le bouton "-" pour sélectionner le format de date souhaité (D/M ou M/D).
- Appuyez à nouveau sur la touche "**SET"** pour confirmer votre réglage et l'année commence à clignoter. Appuyez sur la touche "**+** " ou " - " pour régler l'année souhaitée.
- Appuyez à nouveau sur la touche "**SET"** pour confirmer

votre réglage et le mois commence à clignoter. Appuyez sur la touche "**+** " ou " - " pour régler le mois souhaité.

- Appuyez à nouveau sur la touche "**SET"** pour confirmer votre réglage et la date commence à clignoter. Appuyez sur la touche "**+** " ou " - " pour régler la date souhaitée.
- Appuyez à nouveau sur la touche "**SET"** pour confirmer votre réglage et la langue commence à clignoter. Appuyez sur la touche "**+** " ou " - " pour régler la langue souhaitée pour l'affichage des jours de la semaine.
- Appuyez sur la touche "**SET**" pour confirmer le réglage et l'affichage de la température en °C / °F clignote. Appuyez sur la touche "**+** " ou " - " pour modifier le format de la température.
- Appuyez sur la touche "**SET**" pour confirmer votre réglage et les unités de pression atmosphérique commencent à clignoter. Appuyez sur la touche "**+** " ou " - " pour régler le format de la pression atmosphérique.
- Appuyez sur la touche "**SET**" pour confirmer votre réglage et la valeur de la pression atmosphérique commence à clignoter. Appuyez sur la touche "**+** " ou " - " pour calibrer personnellement la pression d'air.
- Appuyez sur la touche "**SET**" pour confirmer le réglage et les prévisions météorologiques commencent à clignoter. Appuyez sur la touche "**+** " ou " - " pour régler la situation météorologique actuelle.
- Appuyez sur "**SET"** pour confirmer votre réglage et terminer les procédures de réglage.

Notes :

- Après 20 secondes sans appuyer sur une touche, l'horloge repasse automatiquement du mode réglage au mode d'affichage normal.
- Appuyez et maintenez enfoncée la touche "**+** " ou la touche " **-** " pour accélérer le processus de réglage.
- Lorsque la station météorologique est placée dans le même fuseau horaire que l'Allemagne, le fuseau horaire est réglé sur 00. Une heure avant l'heure allemande, le fuseau horaire est réglé sur -01. Une heure après l'heure allemande et le fuseau horaire est réglé sur +01, etc.
- Si la station est placée à 1500KM ou plus de la source du

signal horaire DCF77, le signal reçu sera trop faible et il est recommandé de régler le RCC sur OFF.

- Les prévisions de la station météorologique sont basées sur l'analyse des variations de la pression atmosphérique. Si votre pression atmosphérique est différente de la pression atmosphérique absolue (réglage d'usine), vous pouvez vouloir calibrer la pression atmosphérique de la station pour qu'elle corresponde aux données fournies par les agences météorologiques publiques.
- Lorsque vous choisissez le format 12 heures, "**PM**" s'affiche avant les heures si l'heure est après midi**.**
- Les 7 langues suivantes peuvent être sélectionnées pour le jour de la semaine : anglais, allemand, français, italien, espagnol, néerlandais et danois.

Affichage de la langue de la semaine

Langue /Jour de la semaine	Anglais **ENG**	Allemand **GER**	Français **FRE**	Italien **ITA**
Lundi	**MON**	**MON**	**LUN**	**LUN**
Mardi	**TUE**	**DIE**	**MAR**	**MAR**
Mercredi	**WED**	**MIT**	**MER**	**MER**
Jeudi	**THU**	**DON**	**JEU**	**GIO**
Vendredi	**FRI**	**FRE**	**VEN**	**VEN**
Samedi	**SAT**	**SAM**	**SAM**	**BRS**
Dimanche	**SUN**	**SON**	**DIM**	**DOM**

Langue /Jour de la semaine	Espagnol **SPA**	Néerlandais **DUT**	Danois **DAN**

Lundi	**LUN**	**MAA**	**MAN**
Mardi	**MAR**	**DIN**	**TIR**
Mercredi	**MIE**	**WOE**	**ONS**
Jeudi	**JUE**	**DON**	**TOR**
Vendredi	**VIE**	**VRI**	**FRE**
Samedi	**BRS**	**ZAT**	**LOR**
Dimanche	**DOM**	**ZON**	**SON**

Réglage de l'alarme

- Appuyez une fois sur la touche "**ALARM**" pour afficher l'heure de l'alarme 1. Appuyez à nouveau sur la touche "ALARM" pour afficher l'heure de l'alarme 2. Appuyez à nouveau sur la touche "**ALARM**" pour revenir à l'affichage de l'heure standard.
- Lorsque vous visualisez l'alarme 1 ou l'alarme 2, appuyez sur la touche "**ALARM**" pendant 2 secondes et l'heure de l'alarme sélectionnée commence à clignoter. Appuyez sur le bouton "**+** " ou "**-**" pour régler l'heure de l'alarme sélectionnée.
- Appuyez à nouveau sur la touche "**ALARM**" pour confirmer votre réglage et les minutes de l'alarme sélectionnée commencent à clignoter. Appuyez sur la touche "**+** " ou " **-** " pour régler les minutes de l'alarme sélectionnée.
- Appuyez à nouveau sur la touche "**ALARM**" pour confirmer votre réglage et l'ordre de répétition de l'alarme sélectionnée commence à clignoter. Appuyez sur la touche "**+** " ou " **-** " pour régler l'ordre de répétition de l'alarme sélectionnée sur **M-F** (du lundi au vendredi), **S-S** (du samedi au dimanche) ou **M-F** et **S-S** (alarme quotidienne).
- Appuyez à nouveau sur la touche "**ALARM**" pour confirmer votre réglage et la durée de répétition de l'alarme sélectionnée commence à clignoter. Appuyez sur la touche "**+** " ou " **-** " pour régler la durée de répétition de l'alarme

entre 1 et 30 minutes ou " OFF " (désactivée).

- Appuyez à nouveau sur la touche "**ALARM"** pour confirmer et terminer votre réglage et pour revenir à l'affichage de l'heure standard.

Notes :

- Après 20 secondes sans appuyer sur une touche, l'horloge repasse automatiquement du mode réglage au mode d'affichage normal.
- Appuyez et maintenez enfoncée la touche "**+** " ou la touche " **-** " pour accélérer le processus de réglage.
- L'alarme retentit pendant 2 minutes si vous ne la désactivez pas en appuyant sur n'importe quel bouton.
- L'augmentation du son de l'alarme (crescendo) modifie le volume 4 fois pendant que le signal d'alarme est entendu.

Activation et désactivation des alarmes 1 et 2

- Appuyez une fois sur le bouton "**-"** pour activer l'alarme 1. L'icône s'affiche lorsque l'alarme 1 est activée.
- Appuyez à nouveau sur le bouton "**-"** pour activer l'alarme 2. L'icône  est affichée lorsque l'alarme 1 est activée.
- Appuyez à nouveau sur le bouton "**-"** pour activer l'alarme 1 et l'alarme 2. Les icônes et s'affichent lorsque l'alarme 1 et l'alarme 2 sont activées.
- Appuyez à nouveau sur la touche "**-"** pour désactiver l'alarme 1 et l'alarme 2. Aucune icône n'est affichée lorsque les alarmes 1 et 2 sont désactivées.

Arrêt du son de l'alarme

Lorsque l'alarme retentit, appuyez une fois sur n'importe quelle touche, à l'exception du champ tactile "**SNOOZE/LIGHT**", ou maintenez le champ tactile "**SNOOZE/LIGHT**" enfoncé pendant 2 secondes pour arrêter le son de l'alarme. L'alarme retentit à nouveau le lendemain à la même heure.

Fonction Snooze

Lorsque l'alarme sonne, touchez une fois le champ tactile "**SNOOZE/LIGHT**" pour arrêter le son de l'alarme et l'alarme se déclenchera à nouveau après la durée de répétition réglée. Cette fonction ne fonctionne pas lorsque la durée de répétition de l'alarme est réglée sur OFF.

Phases de la lune et indicateur de marée

La station météorologique affichera l'une des 12 icônes de phase lunaire différentes en fonction du calendrier défini :

			
Nouvelle lune	Croissant de cire	Premier trimestre	Cire gibbeuse

			
Pleine lune	Gibbeux décroissant	Troisième trimestre	Croissant décroissant

Affichage de la valeur maximale/minimale

- Une fois que les valeurs de température et d'humidité s'affichent sur l'écran LCD, l'appareil commence à enregistrer les valeurs maximales et minimales mesurées.
- Appuyez une fois sur la touche "**+"** pour afficher les valeurs maximales de température et d'humidité et "**MAX**" s'affiche. Appuyez une nouvelle fois sur la touche "+" pour afficher les valeurs minimales de température et d'humidité et "**MIN**" s'affiche. Appuyez à nouveau sur la **touche "+"** pour afficher les valeurs actuelles de la température et de l'humidité et aucune icône supplémentaire ne s'affiche.
- Appuyez sur la touche "**+"** pendant 3 secondes et la valeur maximale/minimale de la température et de l'humidité sera supprimée et réenregistrée.
- La valeur de la mémoire du jour sera automatiquement

effacée et redémarrée à 0:00 chaque nuit.

Affichage de la température et de l'humidité et tendance de la température et de l'humidité

- La température/humidité intérieure actuelle et les tendances de la température/humidité intérieure sont affichées sur l'écran LCD.
- Une fois la connexion avec le capteur à distance établie, la station météorologique peut afficher la température/humidité extérieure et les tendances de la température/humidité extérieure.
- Les affichages suivants peuvent apparaître :

: La température / l'humidité augmente.

: La température / l'humidité est en baisse.

Pas d'affichage : La température / l'humidité reste constante.

Réglage de l'alerte de température extérieure

- Appuyez sur la touche "**ALERT**" pendant 2 secondes et la limite supérieure de l'alerte de température extérieure commence à clignoter. Appuyez sur la touche "**+** " ou " **-** " pour régler la limite supérieure de l'alerte de température extérieure.
- Appuyez à nouveau sur la touche "**ALERT**" pour confirmer votre réglage et la limite inférieure de l'alerte de température extérieure commence à clignoter. Appuyez sur la touche "**+** " ou " **-** " pour régler la limite inférieure de l'alerte de température extérieure.
- Appuyez à nouveau sur la touche "**ALERT"** pour confirmer et terminer votre réglage et pour revenir à l'affichage de l'heure standard.

Notes :

- Après 20 secondes sans appuyer sur une touche, l'horloge repasse automatiquement du mode réglage au mode d'affichage normal.
- Appuyez et maintenez enfoncée la touche "**+** " ou la touche " **-** " pour accélérer le processus de réglage.

- Lors du réglage des limites supérieure et inférieure de la température extérieure, appuyez sur la touche "**CH**" pour commuter les réglages d'alerte des limites supérieure et inférieure de la température extérieure des différents canaux.

Alerte de température extérieure

- Appuyez sur la touche "**CH**" pour sélectionner le canal extérieur pour lequel vous souhaitez programmer une alarme.
- Appuyez une fois sur la touche "**ALERT"** pour activer l'alarme de limite supérieure pour le canal sélectionné. L'icône**HI** ⚠ s'affiche lorsque l'alarme de limite supérieure est activée.
- Appuyez à nouveau sur la touche "**ALERT"** pour activer l'alarme de limite inférieure pour le canal sélectionné. L'icône**LO** ⚠ s'affiche lorsque l'alarme de limite inférieure est activée.
- Appuyez à nouveau sur la touche "**ALERT"** pour activer l'alarme de limite supérieure et inférieure pour le canal sélectionné. Les icônes**HI** ⚠ et**LO** ⚠ s'affichent lorsque les deux alarmes sont activées.
- Appuyez à nouveau sur la touche "**ALERT"** pour désactiver les deux alarmes. Aucune icône n'est affichée lorsque les deux alarmes sont désactivées.

Remarque :

- Lorsque la valeur dépasse la plage de valeurs réglée, une alarme est déclenchée et la station météorologique émet deux signaux sonores en continu pendant 1 minute. En même temps, l'icône d'alerte correspondante "**HI** ⚠ " ou

"LO⚠ " clignote avec la valeur. En outre, l'alerte déclenche un signal sonore toutes les cinq minutes, tant qu'elle est active.

- En mode d'alerte active, appuyez sur n'importe quel bouton pour arrêter le son de l'alarme, mais l'avertissement reste affiché.

Alerte au gel

Lorsque la température de la sonde extérieure est comprise entre -1°C (+30.2°F) et + 2.9°C (+ 37.3°F), l'alarme antigel est activée et l'icône d'alerte antigel " " clignote.

Indicateur de confort
Le niveau de confort intérieur est calculé en fonction de l'humidité, soit un total de 5 niveaux :

Plage d'humidité	Affichage du confort
<35%	 TROP SEC
35%~44%	 SEC
45%~65%	 CONFORT

66%~80%	 WET (MOUILLÉ)
>80%	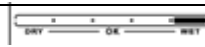 TROP HUMIDE

Les prévisions météorologiques et la pression atmosphérique :

- La station météorologique calcule une prévision météorologique pour les 12 heures à venir sur la base de la pression barométrique. Bien entendu, ces prévisions ne peuvent être comparées à celles des services météorologiques professionnels qui s'appuient sur des satellites et des ordinateurs très performants. Elles ne donnent qu'une indication approximative de l'évolution des conditions météorologiques dans une petite zone locale.
- Veuillez prendre en compte les prévisions météorologiques de votre service local de prévisions météorologiques ainsi que les prévisions de votre station météorologique. En cas de divergence entre les informations fournies par votre appareil et celles du service local de prévisions météorologiques, c'est l'avis de ce dernier qui fait foi.
- La station météo affiche les icônes météo suivantes :

Conditions météoro-logiques	Icône	
Ensoleillé		

Légèrement nuageux		
Nuageux		
Pluie		
Neige		

Affichage des tendances météorologiques
L'un des affichages suivants peut apparaître :

: La pression atmosphérique augmente.

Flèche droite : La pression de l'air est restée constante.

: La pression atmosphérique diminue.

Recommandations en matière de ventilation
Après avoir calculé et comparé l'humidité absolue intérieure et extérieure, le système utilisera des symboles pour rappeler aux utilisateurs s'ils doivent ouvrir ou fermer les fenêtres.



------ Il est recommandé d'ouvrir la fenêtre



------ Il est recommandé de fermer la fenêtre

Indicateur de batterie faible

- Si la colonne intérieure affiche l'indicateur de batterie faible " ", vous devez remplacer les batteries de la station de base dès que possible.
- Si la colonne extérieure affiche l'indicateur de piles faibles " ", vous devez remplacer les piles du capteur extérieur du canal visualisé dès que possible.

Rétro-éclairage
Lorsque la station de base est alimentée par des piles, touchez le champ tactile "**SNOOZE/LIGHT**" pour allumer le rétroéclairage pendant 15 secondes.

Déclaration de conformité
Par la présente, Technotrade déclare que ce produit WS 6785 est conforme aux exigences essentielles et autres dispositions pertinentes de la directive 2014/53/EU et ROHS 2011/65/EC. La déclaration de conformité originale de l'UE peut être consultée à l'adresse suivante : www.technoline.de/doc/4029665067858

Spécifications
Température

- Plage de mesure de la température intérieure : -10°C (14°F) à 50°C (122°F)
- Plage de mesure de la température extérieure : -40°C (-40°F) à 70°C (158°F)
- Résolution de la température : 0.1°C
- Précision de la température : ±1°C (0°C à +40°C), ±2 °C en dehors de cette plage
- **LL.L** °C(°F) s'affiche si la valeur intérieure est inférieure à -10°C ou si la valeur extérieure est inférieure à -40°C.
- **HH.H** °C(°F) s'affiche si la valeur intérieure est supérieure à

+50,0°C ou si la valeur extérieure est supérieure à +70,0°C.

Humidité

- Plage de mesure de l'humidité : 20 % à 95
- Résolution de l'humidité : 1%
- Précision de l'humidité : ± 5 % (40 % à 80 %), ± 8 % en dehors de cette plage
- 20 % s'affiche si la valeur mesurée est inférieure à 20 %.
- 95 % s'affiche si la valeur mesurée est supérieure à 95 %.

Pression atmosphérique : 850 - 1100 hPa

Transmission du capteur

- Fréquence de transmission : 433,92 MHz
- Puissance de transmission maximale : 10 dBm
- Portée de transmission : 60 m (champ libre)

Alimentation électrique

- Station : 2 x LR03 AAA (non inclus)
- Capteur : 2 x LR03 AAA (non inclus)

Effets de l'environnement sur la réception

L'horloge obtient l'heure précise grâce à la technologie sans fil. Comme pour tout appareil sans fil, la réception peut être affectée dans les cas suivants :

- Longue distance de transmission.
- Montagnes et vallées toutes proches.
- À proximité d'autoroutes, de chemins de fer, d'aéroports, de câbles haute tension, etc.
- À proximité d'un chantier de construction.
- Entouré de bâtiments élevés.
- À l'intérieur de bâtiments en béton.
- À proximité d'appareils électriques (ordinateurs, téléviseurs, etc.) et de structures métalliques
- À l'intérieur de véhicules mobiles.

Placez l'horloge dans un endroit avec des signaux optimaux, par exemple près d'une fenêtre, loin des surfaces métalliques et des appareils électriques.

Précautions

- Cette unité principale est destinée à être utilisée uniquement à l'intérieur.
- Ne soumettez pas l'appareil à une force ou à un choc excessif.
- N'exposez pas l'appareil à la lumière directe du soleil, à des

températures extrêmes, à l'humidité ou à la poussière.
- Ne plongez pas l'appareil dans l'eau.
- Évitez de le mettre en contact avec des matériaux corrosifs.
- Ne jetez pas cet appareil au feu, il risque d'exploser.
- N'ouvrez pas le panneau arrière et n'apportez aucune modification aux composants de cette unité.

Avertissements de sécurité concernant les piles
- Utilisez uniquement des piles au lithium, et non des piles rechargeables.
- Installez les piles en respectant les polarités (+/-).
- Remplacez toujours toutes les piles en même temps.
- Ne mélangez pas des piles usagées avec des piles neuves.
- Lorsque les piles sont déchargées, retirez-les immédiatement de l'appareil.
- Retirez les piles lorsque vous n'allez pas utiliser l'appareil.
- N'essayez pas de recharger des piles qui ne sont pas rechargeables et ne jetez aucune pile au feu, elle risque d'exploser.
- Rangez vos piles de façon à ce qu'aucun objet métallique ne puisse causer de court-circuit.
- Évitez d'exposer les piles à des températures extrêmes, à l'humidité ou à la lumière directe du soleil.
- Conservez vos piles hors de la portée des enfants. Elles présentent un risque d'étouffement.

N'utilisez cet appareil que pour l'usage auquel il est destiné !

Obligation légale concernant la mise au rebut des piles



Ne jetez pas les piles usagées avec les ordures ménagères, car elles sont nuisibles à la santé et à l'environnement. Vous pouvez ramener les piles usagées sans frais à votre revendeur et aux points de collecte. En tant que consommateur, vous êtes obligé par la loi de ramener les piles usagées aux revendeurs et aux points de collecte !

Respect de l'obligation de la loi sur les appareils électriques

Ce symbole signifie que les appareils électriques ne



doivent pas être jetés aux ordures ménagères à la fin de leur vie utile. Ramenez votre appareil à un point de collecte de déchets ou à un centre de

recyclage local. Ceci s'applique à tous les pays de l'Union européenne et aux autres pays européens disposant d'un système de collecte sélectif des déchets.



Bedienungsanleitung in 8 Sprachen

User manual in 8 languages

Guide d'utilisation en 8 langues

Instrucciones de uso en 8 lenguas

Gebruiksaanwijzing in 8 talen

Istruzioni per l'uso in 8 lingue

Návod k obsluze v 8 jazycích

Instrukcja obsługi w 8 językach

