LB-Management Bewegungsmelder (SENS.), Standard, 1,10 m, Thermoplast, Serie CD, alpinweiß



Artikelnummer:	CD 17180 WW
EAN/GTIN:	4011377167995
Farbe:	alpinweiß
Material:	Thermoplast

ELEKTROGERÄTE RÜCKNAHME

Thermoplast (bruchsicher) hochglänzend
Empfindlichkeit und Helligkeitsschwelle einstellbar
für Einsätze "Licht" Art.-Nrn.: 1701 SE, 1701 PSE, 1702 SE, 1704 ESE, 1710 DE, 1711 DE, 1713 DSTE, 1723 NE, 1708 IE

Bestimmungsgemäßer Gebrauch
- Automatisches Schalten von Beleuchtung, abhängig von Wärmebewegung und Umgebungshelligkeit
- Betrieb mit Systemeinsatz zum Schalten oder Dimmen oder Nebenstelle 3-Draht
- Wandmontage auf Systemeinsatz

Produkteigenschaften
- Erweiterung des Erfassungsbereiches in Kombination mit Nebenstelle 3-Draht
- Bedienung mit Nebenstelle 2- oder 3-Draht, Drehnebenstelle oder Taster
- Einschalten mit letzter Helligkeit oder fester Einschalthelligkeit, mit Dimmeinsatz
- Einschalthelligkeit über Nebenstelle dauerhaft speicherbar, mit Dimmeinsatz
- Licht über Nebenstelle dimmbar, mit Dimmeinsatz
- Aufsteckblende zum Einschränken des Erfassungsbereiches
- Feste Nachlaufzeit
- Empfindlichkeit einstellbar
- Helligkeitsschwelle einstellbar

Ersatzteil:
Abdeckung für Schiebeschalter Art.-Nr.: CD 1718 ASS ..

Technische Daten

Umgebungstemperatur:	-20 ... +45 °C
Lager-/Transporttemperatur:	-25 ... +70 °C
Helligkeitseinstellung:	ca. 5 ... 1.000 lx (und Tagbetrieb)
Empfindlichkeit:	25, 50, 75, 100 %
Nachlaufzeit:	ca. 2 min
Montagehöhe:	1,10 m
Erfassungswinkel:	180°
Erfassungsbereich	

Empfindlichkeit 25 %:	max. 8 m
Empfindlichkeit 50 %:	max. 13 m
Empfindlichkeit 75 %:	max. 26 m
Empfindlichkeit 100 %:	max. 32 m

Abmessungen

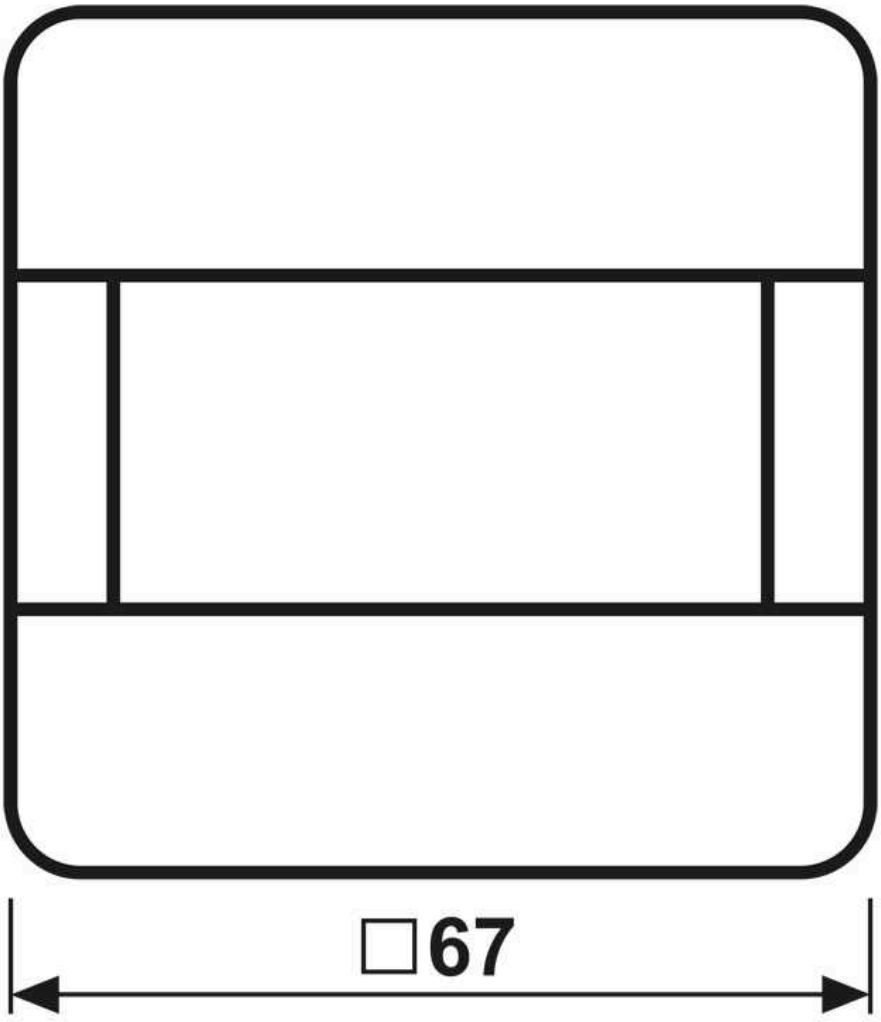

Montage

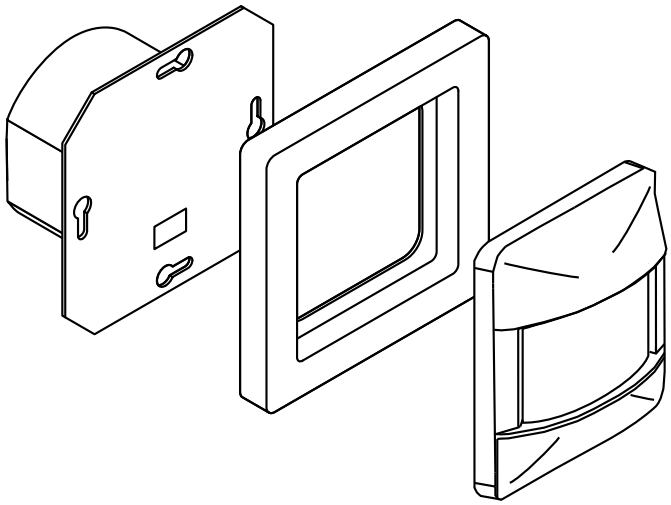

ALBRECHT JUNG GMBH & CO. KG | Volmestraße 1 | 58579 Schalksmühle | GERMANY 01/2023