JUNG HOME Bewegungsmelder, 2,20 m, Thermoplast, Serie CD, alpinweiß



Artikelnummer:	BT CD 17182 WW
EAN/GTIN:	4011377202399
Farbe:	alpinweiß
Material:	Thermoplast

Mit Dichtungsset Art.-Nr.: AS CD 50 DS und programmspezifischen "IP44-Rahmen" ist der Schutzgrad IP44 gewährleistet.

ELEKTROGERÄTE RÜCKNAHME

Thermoplast (bruchsicher) hochglänzend
für Einsätze "Licht" Art.-Nrn.: 1701 SE, 1701 PSE, 1702 SE, 1704 ESE, 1710 DE, 1711 DE, 1712 DE, 1713 DSTE, 1723 NE
Mit Dichtungsset Art.-Nr.: AS CD 50 DS und programmspezifischen "IP44-Rahmen" ist der Schutzgrad IP44 gewährleistet.
IP44-Installation in Innenräumen und im Außenbereich zulässig

Bestimmungsgemäßer Gebrauch
- Automatisches Schalten von Beleuchtung, abhängig von Wärmebewegung und Umgebungshelligkeit
- Drahtlose Verknüpfung mit Geräten des JUNG HOME Systems
- Betrieb mit Systemeinsatz zum Schalten oder Dimmen oder Nebenstelle 3-Draht
- Wandmontage auf Systemeinsatz

Produkteigenschaften
- Inbetriebnahme und Bedienung über JUNG HOME App mit mobilem Endgerät (Smartphone oder Tablet) über Bluetooth®
- 2 Tasten für Dauer-EIN/AUS oder Automatikbetrieb
- Erweiterung des Erfassungsbereiches durch Kombination mehrerer JUNG HOME Bewegungsmelder oder über Nebenstelleneingang
- Mehrfarbige Statusanzeige
- Sperren der lokalen Bedienung
- Freie Verknüpfung des Bewegungssensors mit Lastausgang im Systemeinsatz oder drahtlos mit weiteren JUNG HOME Geräten oder zum Aufrufen einer Szene
- Bis zu 16 Zeitprogramme steuern die Funktionen des jeweiligen Systemeinsatzes (Einschalten, Ausschalten oder Dimmen)
- Treppenlichtfunktion (automatische Abschaltung) mit Abschaltwarnung
- Nachlaufzeit, Einschaltverzögerung, Ausschaltverzögerung
- Sperrfunktion und Zwangsführung: Dauer-EIN/AUS oder für feste Zeit EIN/AUS
- Automatikfunktionen aktivieren/deaktivieren über JUNG HOME App
- Automatische Datum- und Uhrzeitaktualisierung bei Verbindung mit mobilem Endgerät
- Zeitprogramme mit Sonnenauf- bzw. Sonnenuntergang (Astrotimer)
- Maximalhelligkeit und Mindesthelligkeit einstellbar, mit Dimmeinsatz
- Einschalten mit letzter Helligkeit oder fester Einschalthelligkeit, mit Dimmeinsatz
- Warmdimmen (Ändern der Farbtemperatur mit gleichzeitiger Helligkeitszunahme), mit DALI Einsatz
- Einbindung der Last in Bereiche (Gruppen), Zentralfunktionen und Szenen
- Auswertung der Nebenstelleneingänge (wenn vorhanden) zur Steuerung des Systemeinsatzes
- Bluetooth® Mesh für voll verschlüsselte drahtlose Kommunikation und Repeaterfunktion
- Updatefähig über JUNG HOME App

Zukünftig per Update verfügbar:
(Hinweise zu Updates und Terminen finden sie unter jung.group/junghome)
- Nachtlichtfunktion mit Zeitraum für Helligkeitsabsenkung, mit Dimmeinsatz
- Hotelfunktion (Orientierungslicht statt AUS), mit Dimmeinsatz
- Aufrufen einer Szene durch Bewegung

Technische Daten

Umgebungstemperatur:	-5 ... +45 °C
Transporttemperatur:	-25 ... +70 °C
Lagertemperatur:	-5 ... +45 °C
Relative Feuchte:	20 ... 70 % (keine Betauung)
Schutzgrad:	IP20
Ganggenauigkeit pro Monat:	± 13 s
Gangreserve:	mind. 4 h
Erfassungswinkel:	180°
Montagehöhe:	1,10 / 2,20 m
Empfindlichkeit:	0, 25, 50, 75, 100 %
Helligkeitseinstellung:	ca. 5 ... 1.000 lx (und Tagbetrieb)
Nachlaufzeit:	ca. 1 s ... 240 min
Funkfrequenz:	2402,0 ... 2480,0 MHz
Sendeleistung:	max. 10 mW (Klasse 1.5)
Sendereichweite	
Sendereichweite in Gebäuden:	ca. 30 m

Abmessungen

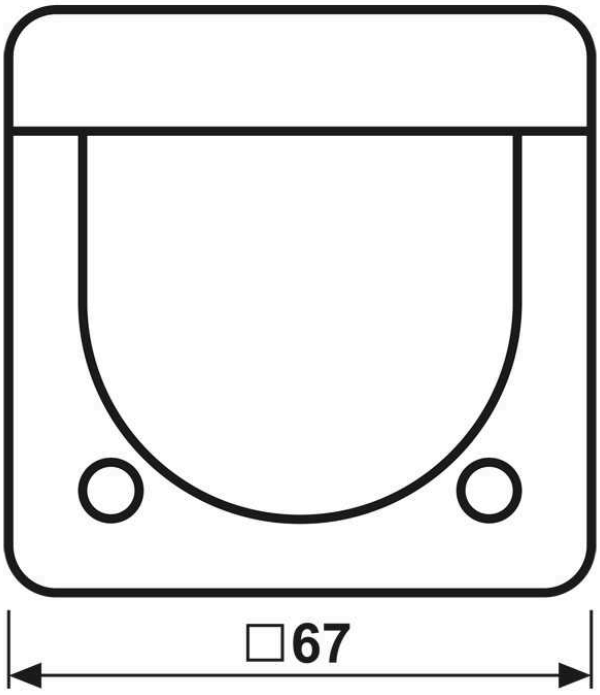

Montage

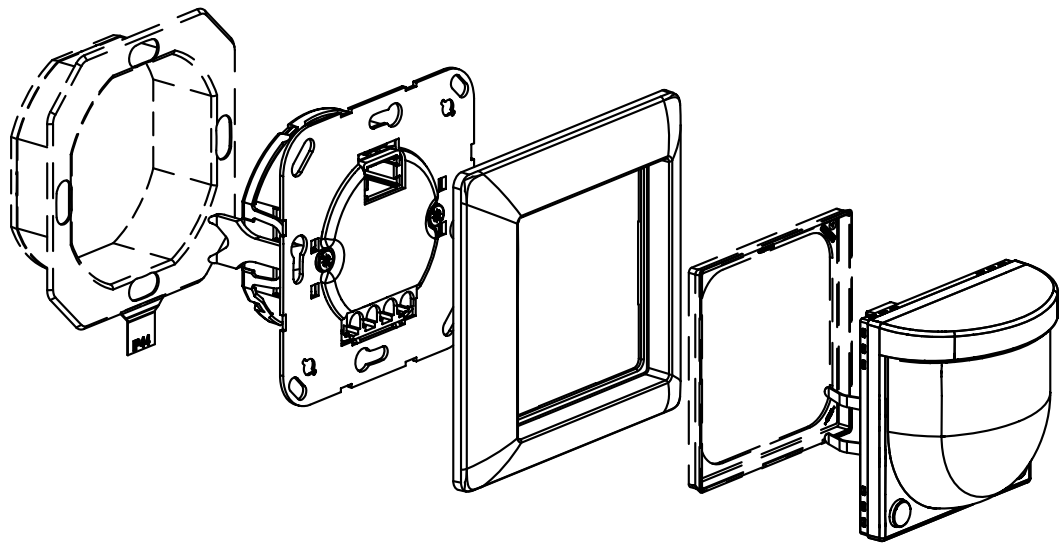

ALBRECHT JUNG GMBH & CO. KG | Volmestraße 1 | 58579 Schalksmühle | GERMANY 01/2023