# LB-Management Bewegungsmelder (TIME), Standard, 1,10 m, Thermoplast, Serie AS/A, alpinweiß



| | |
|---|---|
| **Artikelnummer:** | A 17182 WW |
| **EAN/GTIN:** | 4011377213098 |
| **Farbe:** | alpinweiß |
| **Material:** | Thermoplast |

ELEKTROGERÄTE RÜCKNAHME

**Thermoplast (bruchsicher) hochglänzend**
**Nachlaufzeit und Helligkeitsschwelle einstellbar**
für Einsätze "Licht" Art.-Nrn.: 1701 SE, 1701 PSE, 1702 SE, 1704 ESE, 1710 DE, 1711 DE, 1713 DSTE, 1723 NE, 1708 IE

**Bestimmungsgemäßer Gebrauch**
- Automatisches Schalten von Beleuchtung, abhängig von Wärmebewegung und Umgebungshelligkeit
- Betrieb mit Systemeinsatz zum Schalten oder Dimmen oder Nebenstelle 3-Draht
- Wandmontage auf Systemeinsatz

**Produkteigenschaften**
- Erweiterung des Erfassungsbereiches in Kombination mit Nebenstelle 3-Draht
- Bedienung mit Nebenstelle 2- oder 3-Draht, Drehnebenstelle oder Taster
- Einschalten mit letzter Helligkeit oder fester Einschalthelligkeit, mit Dimmeinsatz
- Einschalthelligkeit über Nebenstelle dauerhaft speicherbar, mit Dimmeinsatz
- Licht über Nebenstelle dimmbar, mit Dimmeinsatz
- Aufsteckblende zum Einschränken des Erfassungsbereiches
- Feste Empfindlichkeit
- Nachlaufzeit einstellbar
- Helligkeitsschwelle einstellbar

**Ersatzteil:**
Abdeckung für Schiebeschalter Art.-Nr.: A 1718 ASS ..

## Technische Daten

| | |
|---|---|
| **Umgebungstemperatur:** | -20 ... +45 °C |
| **Lager-/Transporttemperatur:** | -25 ... +70 °C |
| **Helligkeitseinstellung:** | ca. 5 ... 1.000 lx (und Tagbetrieb) |
| **Nachlaufzeit:** | ca. 10 s ... 30 min |
| **Montagehöhe:** | 1,10 m |
| **Erfassungswinkel:** | 180° |

## Abmessungen

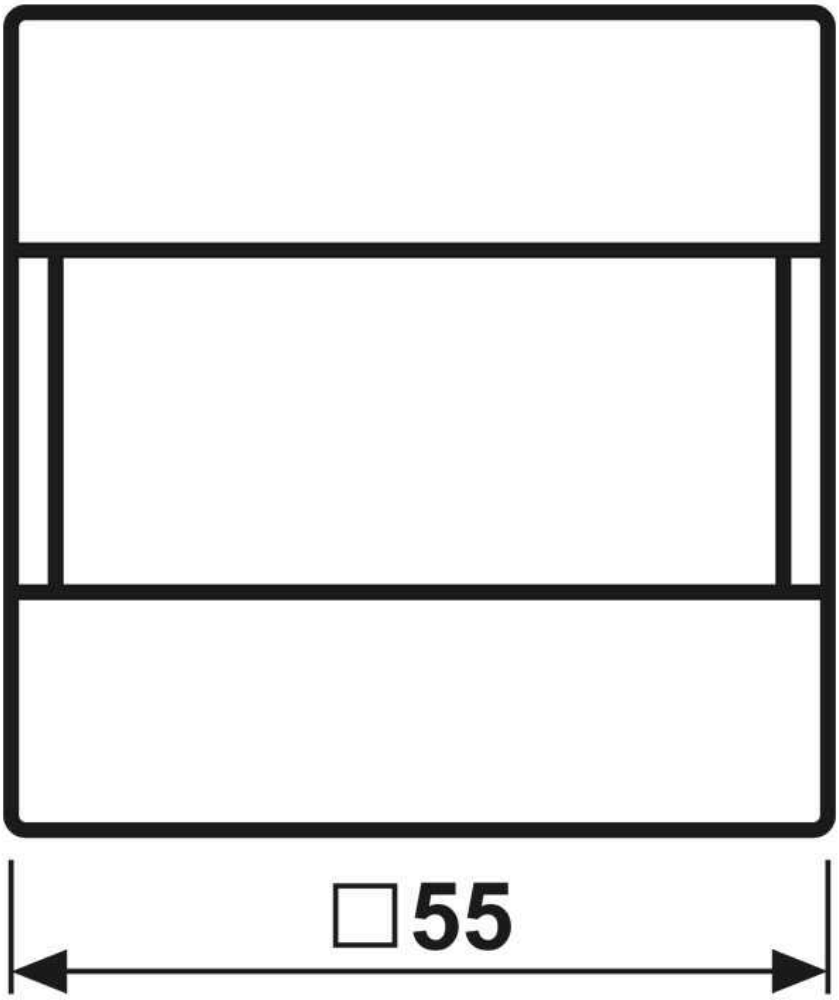


**ALBRECHT JUNG GMBH & CO. KG**
Volmestraße 1
58579 Schalksmühle

Telefon +49 (0) 23 55/80 60
E-Mail kundencenter@jung.de

## Montage

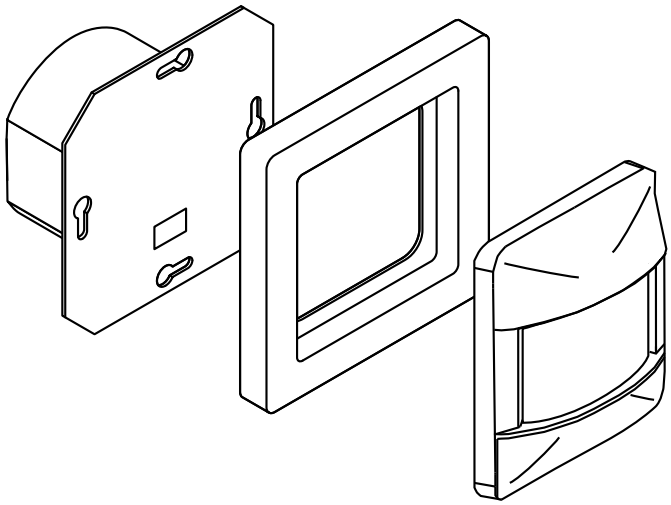

ALBRECHT JUNG GMBH & CO. KG | Volmestraße 1 | 58579 Schalksmühle | GERMANY 01/2023