KNX Raumcontroller LS TOUCH mit Rahmen LS 990, Secure, Thermoplast lackiert, graphitschwarz matt



Artikelnummer:	LS 459 D 1S SWM
EAN/GTIN:	4011377194984
Farbe:	graphitschwarz matt
Material:	Thermoplast

matt lackiert
mit integriertem 1fach-Rahmen LS 990
Nur als Einzelgerät zu montieren!

Bestimmungsgemäßer Gebrauch
- Bedienen von Verbrauchern (Licht schalten und dimmen, Jalousien und Rollladen steuern etc.)
- Visualisieren von Anlagenzuständen und Informationen (z.B. Temperatur und Helligkeit)
- Messen und Regeln der Raumtemperatur
- Montage in Gerätedose mit Abmessungen nach DIN 49073

Produkteigenschaften
- Hochauflösendes IPS Farbdisplay
- Kapazitiver Touchscreen
- Funktionen der Favoriten-Seiten einstellbar (ohne ETS)
- Max. 32 Bedienfunktionen Schalten, Dimmen, Jalousiesteuerung, Wertgeber, Szenenaufruf etc.
- Integrierter Raumtemperaturfühler
- Raumtemperaturregelung mit Sollwertvorgabe
- Steuerung von Split-Units (nur mit Update, verfügbar seit Juli 2024)
- Alarmfunktion (akustisch und/oder optisch)
- Max. 8 Zeitschaltfunktionen aktivierbar und einstellbar (abhängig von Uhrzeit, Astro oder Zufall)
- Integrierter Näherungs- und Helligkeitssensor
- Integrierter Busankoppler
- Anschluss von Installationstastern oder Reedkontakten möglich
- Inbetriebnahme und Unterstützung von KNX Data Secure mit ETS ab Version 5.7.4
- Updatefähig
- Anzeige von Raum- und Soll-Temperatur
- Fernfühler (Art.-Nr.: FF NTC) anschließbar
- Anzeige der Außentemperatur – mit externem Sensor, z.B. Wetterstation
- In Verbindung mit JUNG Smart Visu Server: Steuerung von Musikwiedergabe und Lautstärkeregelung

Ersatzteil:
Anschlussklemme Art.-Nr.: LS 459 D-CLAMP

Technische Daten

Bildschirmdiagonale:	86 mm / 3,4”

Auflösung:	320 x 310
Empfohlene Montagehöhe:	1,5 m
KNX	
KNX Medium:	TP 256
Sicherheit:	X-Mode
Inbetriebnahmemodus:	S-Mode
Nennspannung:	DC 21 ... 32 V SELV
Stromaufnahme KNX:	60 mA
Anschluss KNX:	Anschlussklemme
Anschlussleitung:	EIB-Y (St)Y 2x2x0,8
Schutzklasse:	III
Anschluss externe Schaltkontakte	
Anzahl:	max. 20
Anschlussleitung:	EIB-Y (St)Y 2x2x0,8
Leitungslänge:	max. 25 m
Umgebungsbedingungen	
Umgebungstemperatur:	-5 ... +45 °C
Lager-/Transporttemperatur:	-25 ... +70 °C
Relative Feuchte:	30 % ... 70 %

Abmessungen

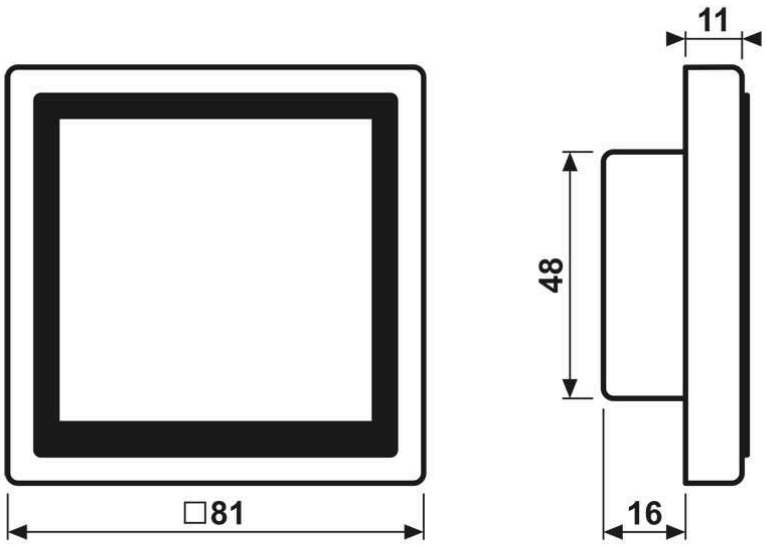

Montage

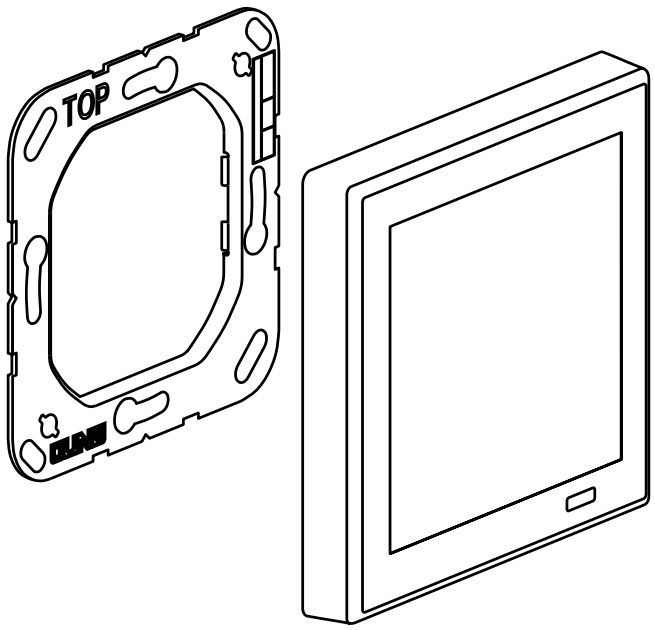

ALBRECHT JUNG GMBH & CO. KG | Volmestraße 1 | 58579 Schalksmühle | GERMANY 03/2023

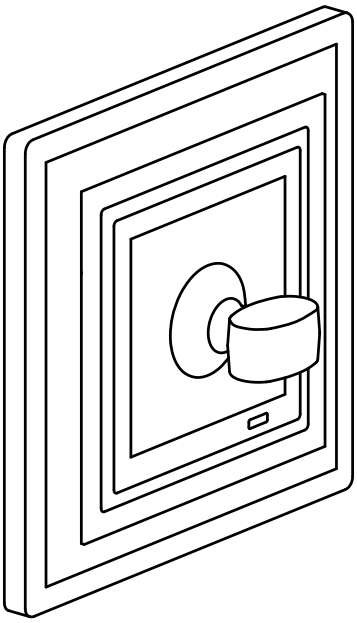

ALBRECHT JUNG GMBH & CO. KG | Volmestraße 1 | 58579 Schalksmühle | GERMANY 03/2023