KNX Automatikschalter, Universal, 1,10 m, Thermoplast lackiert, Serie LS, graphitschwarz matt



Artikelnummer:	LS 3181-1 SWM
EAN/GTIN:	4011377205994
Farbe:	graphitschwarz matt
Material:	Thermoplast

ELEKTROGERÄTE RÜCKNAHME

matt lackiert
Universal
für Busankoppler 3 Art.-Nr.: 2073 U
ETS-Produktfamilie: Phys. Sensoren
Produkttyp: Bewegungsmelder

Bestimmungsgemäßer Gebrauch
- Bedarfsgerechtes Steuern von Beleuchtung und anderen elektrischen Verbrauchern in Innenräumen
- Montage auf Busankoppler 3 (Art.-Nr.: 2073 U)

Produkteigenschaften
- Automatisches Schalten von Beleuchtung, abhängig von Wärmebewegung und Umgebungshelligkeit
- 2 PIR-Sensoren
- Erfassungsbereich 180°
- Integrierter Helligkeitssensor
- Ausschalthelligkeit einstellbar
- Ausgangsfunktionen: Schalten, Treppenlichtfunktion, Schalten mit Zwangsstellung, Wertgeber, Szenennebenstelle, Betriebsartvorgabe für Raumtemperaturregler
- Erweiterung des Erfassungsbereichs durch Betrieb mehrerer Geräte als Haupt- und Nebenstelle
- Empfindlichkeit manuell einstellbar
- Status-LEDs
- Manuelles Schalten am Gerät
- Erfassungsfeld zur Hälfte abblendbar (Aufsteckblende oder Parametereinstellung)

Zusätzliche Eigenschaften Version "Universal":
- Manuelle Bedienung mit IR-Fernbedienung möglich (Art.-Nr. KNX PM FB IR)
- 5 Funktionsblöcke zur Bewegungserfassung mit je 2 Ausgängen
- Funktionsblöcke umschaltbar, z.B. für Tag-/Nachtbetrieb
- Helligkeitssensorfunktion mit 3 Grenzwerten
- Alarmmeldung bei Abziehen vom Busankoppler
- Temperaturmessung

Ersatzteil:
Abdeckung für Schiebeschalter Art.-Nr.: .. 1718 ASS .. in der Serie LS

Technische Daten

Stromaufnahme KNX:	3 ... 10 mA
Umgebungstemperatur:	-5 ... +45 °C
Lager-/Transporttemperatur:	-25 ... +70 °C
Relative Feuchte:	10 ... 100 % (keine Betauung)
Schutzklasse:	III
Montagehöhe:	1,10 m
Erfassungswinkel:	180°
Helligkeitssensor	
Messbereich:	ca. 1 ... 1.000 lx
Temperatursensor	
Messbereich:	-5 ... +45 °C
Genauigkeit:	± 1 K

Abmessungen

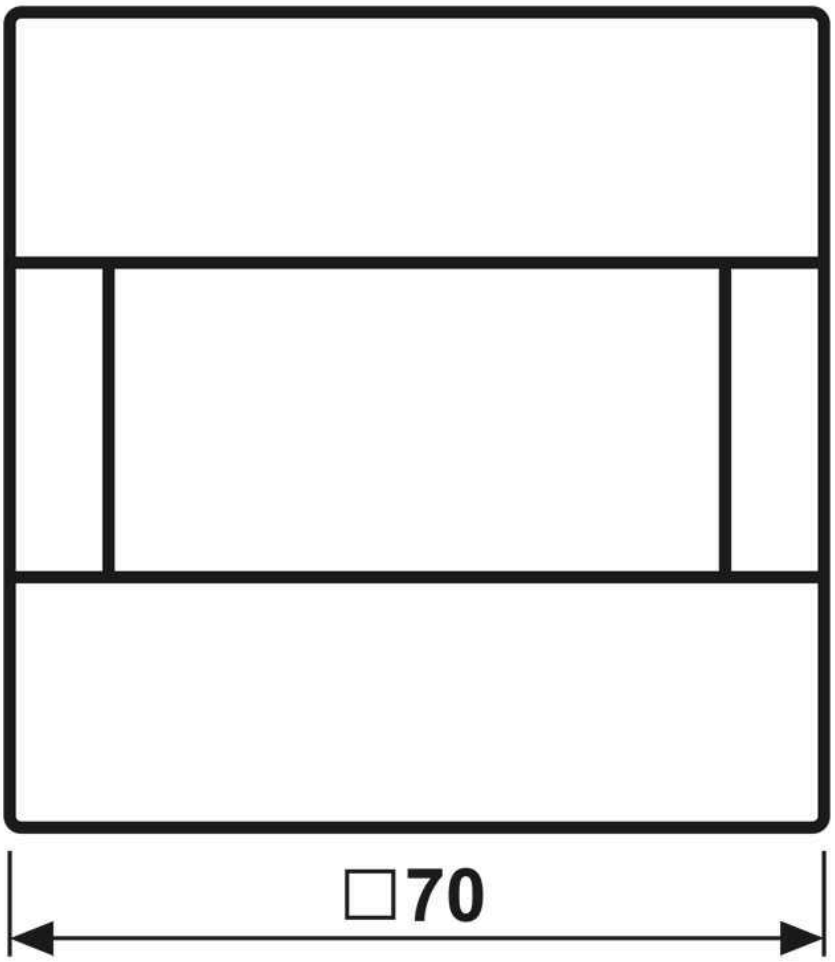

Montage

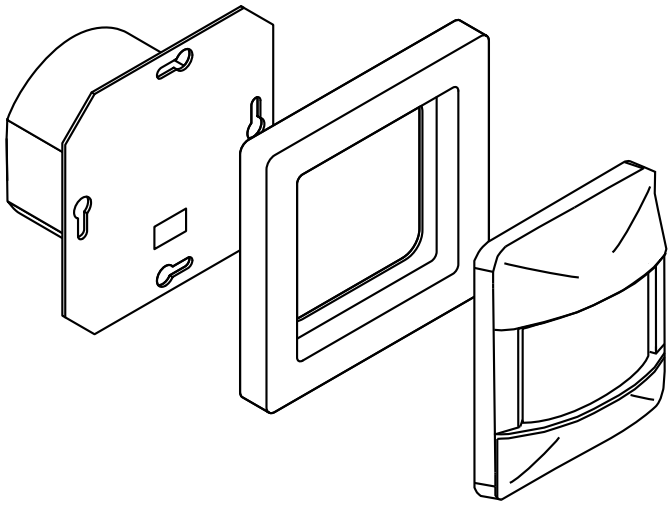

ALBRECHT JUNG GMBH & CO. KG | Volmestraße 1 | 58579 Schalksmühle | GERMANY 01/2023