KNX Tastsensor-Modul Universal, 3fach, F50, Secure, Serie LS



Artikelnummer:	LS 5293 1ST
EAN/GTIN:	4011377321335
Material:	Kunststoff
xFach Modul:	3fach

Individuelle Beschriftung der Schriftfelder-Einleger möglich

ELEKTROGERÄTE RÜCKNAHME

inklusive transparenter Abdeckung Art.-Nr.: LS 50 NA
für Tastensatz 3fach, Art.-Nr.: ..503 TSA .. in der Serie LS
erweiterbar mit einem Tastsensor-Erweiterungsmodul Art.-Nr.: LS 509.. TSEM
ETS-Produktfamilie: Taster
Produkttyp: Taster 3fach

Bestimmungsgemäßer Gebrauch
- Bedienen von Verbrauchern, z.B. Licht ein/aus, Dimmen, Jalousien auf/ab, Helligkeitswerte, Temperaturen, Abrufen und Abspeichern von Lichtszenen etc.
- Montage in Gerätedose mit Abmessungen nach DIN 49073

Produkteigenschaften
- KNX Medium: TP 256
- Tastsensor-Funktionen Schalten, Dimmen, Jalousiesteuerung, Wertgeber, Szenenaufruf etc.
- Eine oder zwei Funktionen pro Taste
- Komplettierung mit Tastensatz
- Beleuchtbares Beschriftungsfeld
- Eine Status-LED pro Taste – rot, grün oder blau einstellbar
- Eine Betriebs-LED als Orientierungslicht sowie zur Anzeige des Programmierzustands – rot, grün oder blau einstellbar
- Helligkeit von Status-LEDs, Betriebs-LED und Beschriftungsfeld einstellbar; im Betrieb umschaltbar, z.B. während der Nachtstunden
- Messung der Raumtemperatur
- Nebenstelle für Raumtemperaturregler
- Sperrfunktion: Sperren oder Funktionsumschaltung aller oder einzelner Tastenfunktionen
- Alarmfunktion, optional mit Quittierung durch Betätigung mit beliebiger Taste
- Energiesparmodus
- Integrierter Busankoppler
- Anschluss für ein Tastsensor-Erweiterungsmodul 1-4fach
- Inklusive transparentem Tastensatz zur Bedienung auf Baustelle ohne Designtasten
- KNX Data Secure kompatibel ab ETS 5.7.7 oder ab ETS 6.3.0
- Updatefähig mit ETS Service-App

Ersatzteil:
Transparente Abdeckung Art.-Nr.: LS 50 NA

Zubehör:
Abdeckung in Tastenfarbe Art.-Nr.: LS 50 NA W, LS 50 NA WW, LS 50 NA LG, LS 50 NA SW, LS 50 NA WWM, LS 50 NA SWM, AL 50 NA(-L), ES 50 NA(-L), AL 50 NA AN(-L), AL 50 NA D(-L), ME 50 NA C(-L), ME 50 NA AT(-L)
Abdeckung, hinterleuchtbar Art.-Nr.: LS 50 NA TX SW-L
Schraubensortiment für Sensorik Art.-Nr.: S-BOX TSM RT ZN

Abmessungen

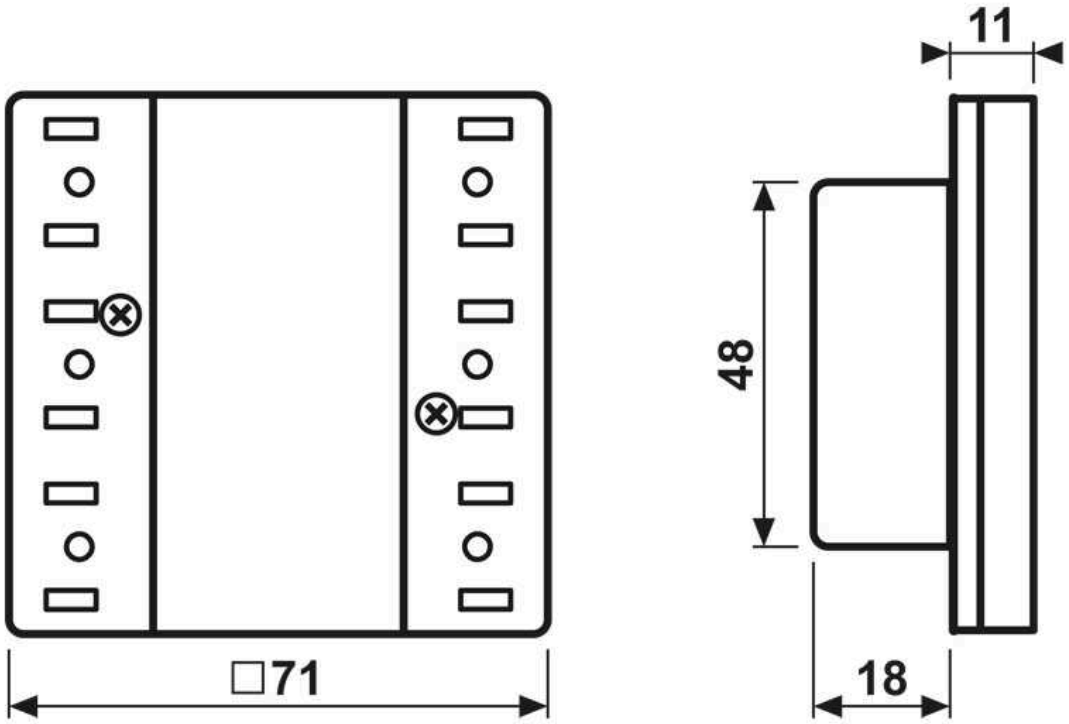

ALBRECHT JUNG GMBH & CO. KG
Volmestraße 1
58579 Schalksmühle

Telefon +49 (0) 23 55/80 60
E-Mail kundencenter@jung.de

Montage

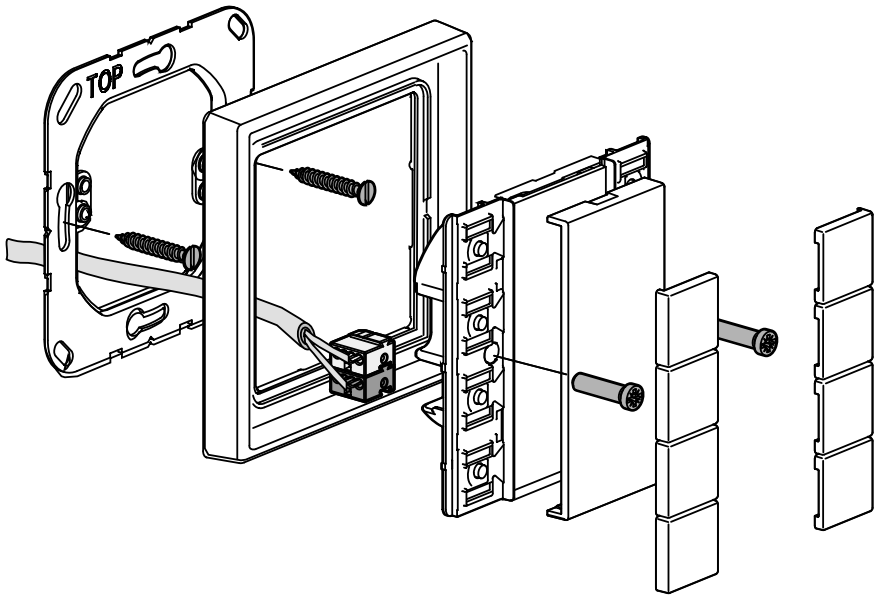

ALBRECHT JUNG GMBH & CO. KG | Volmestraße 1 | 58579 Schalksmühle | GERMANY 09/2022