Schaltplan

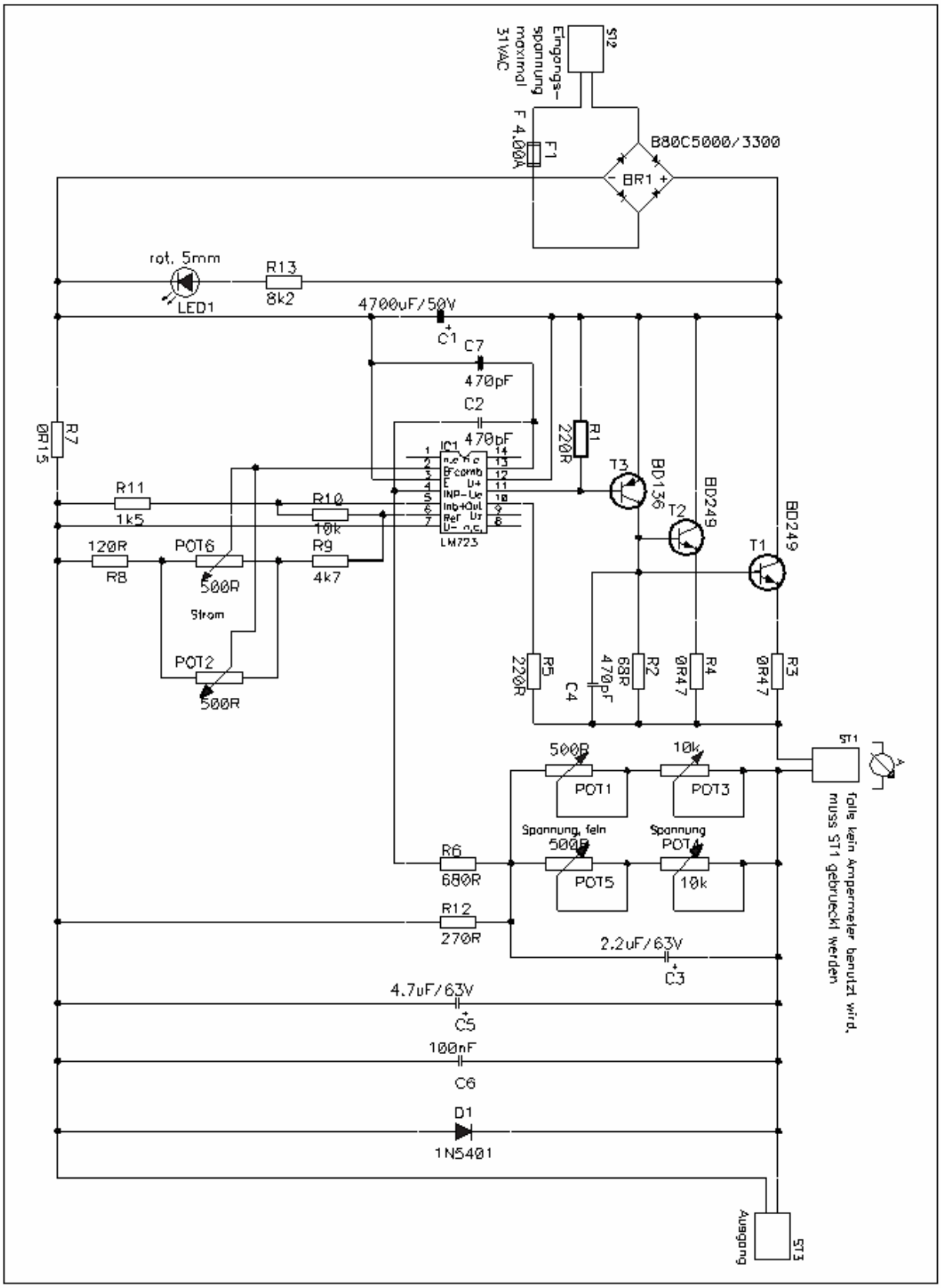
ST2
Eingangs-
spannung
maximal
31VAC
F 4.00A
F1
B80C5000/3300
BR1
rot. 5mm
LED1
R13
8k2
4700uF/50V
C1
C7
470pF
C2
470pF
R7
0R15
R11
1k5
R10
10k
120R
R8
POT6
500R
R9
4k7
Strom
POT2
500R
IC1
LM723
R1
220R
T3
BD136
T2
BD249
T1
BD249
R5
220R
C4
470pF
R2
68R
R4
0R47
R3
0R47
ST1
500R
POT1
10k
POT3
Spannung, fein
500R
POT5
Spannung
POT4
10k
R6
680R
R12
270R
2.2uF/63V
C3
4.7uF/63V
C5
100nF
C6
D1
1N5401
ST3
Ausgang
falls kein Amperemeter benutzt wird,
muss ST1 gebrueckt werden