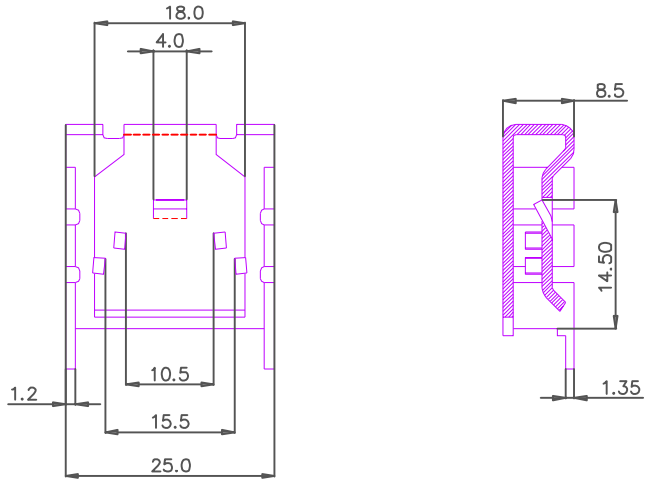

Material thickness : 2mm
Material : AL99,5
x
B = black anodized
Thermal resistance : 18K/W

ROHS compliant

Änderung	Datum	Name		Datum	Name
			Bearb.	07.03.07	N. Schulz
			Gepr.	07.03.07	C. Storb
			Norm.		

ASSMANN
WSW Components

Benennung
Conrad P/N : 183971
V 8510B

Zeichnungsnummer
ASS 0335 HS

Blatt
rev01

Ersatz für

Blatt