Rutschkupplung

Diese Spezialkupplung ist auf beliebige Drehmomente bis max. 30Ncm einstellbar. Werkstoff: Aluminium eloxiert.

Friction Clutch

This special type of clutch can be adjusted to any desired torque with a maximum of 30Ncm. Material: aluminum anodized.

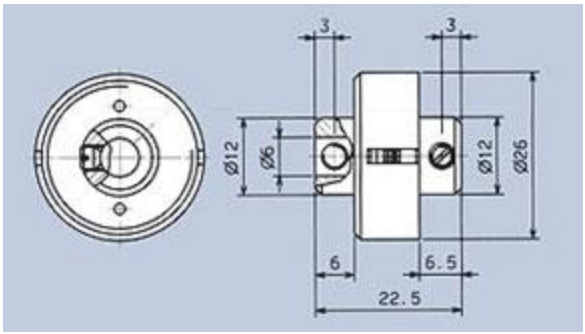

Art.-Nr. **716**

Magerdruck keine Lagerware · Bestellmenge und Preise auf Anfrage
Light printing non-stock item · Quantity and prices on request