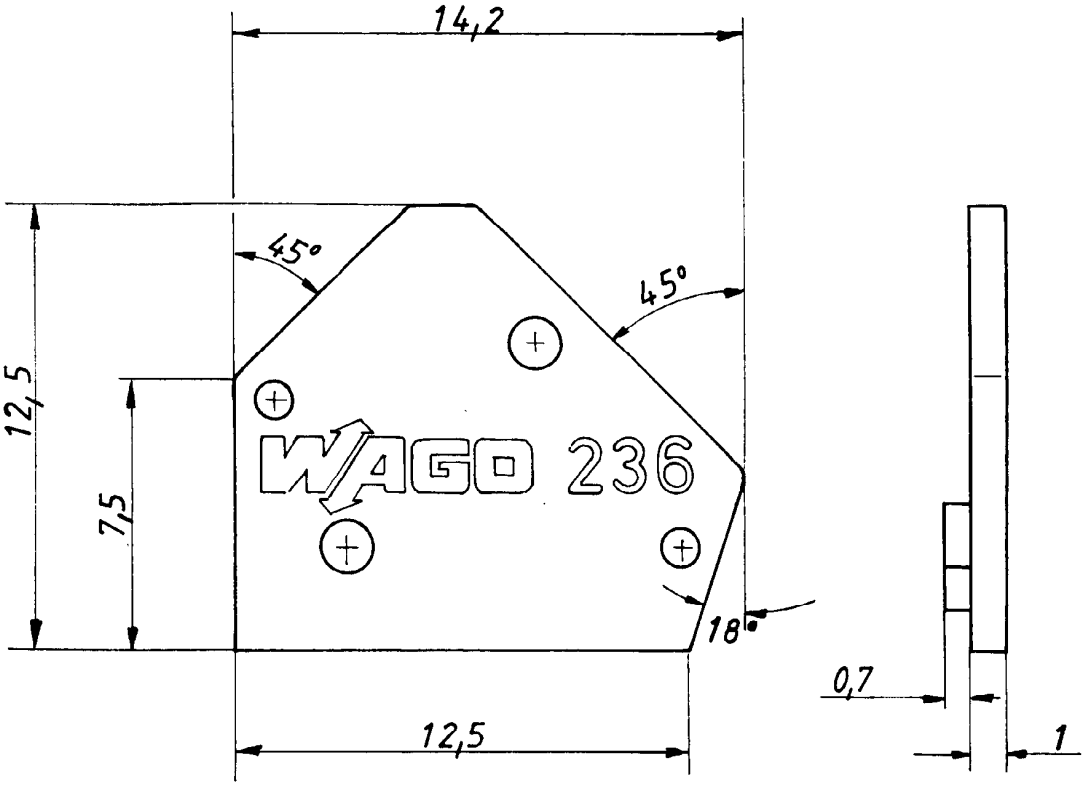

Material specifications

PA 6.6,
heat stabilized
105 °C, flame resistant,
self-extinguishing
acc. to UL 94/ V1–V2

Colour	Item-No
grey	236 – 100
blue	236 – 400

				Maße ohne Toleranzangabe nach DIN	Werkstoff:		
				19.84	Tag	Name	Benennung: GDS-Abschlußplatte PCB snap-on end plate	Maßstab 5:1
				Bearb.	18.1.		
				Gepr.			
				Norm			
c	Ä-Schein: 4136	15.3.97	Tü				
b		6.3.90	Kön.	WAGO-Kontakttechnik G.m.b.H. 4950 Minden (Westf.)	Zeichnungs-Nr.: 236-100		Pause-Nr.
a		14.3.86					
Änd.-zust.	Änderung	Tag	Name				

Vervielfältigung dieser Unterlagen sowie Verwertung und Mitteilung ihres Inhaltes unzulässig, soweit nicht ausdrücklich zugestanden. Zuwiderhandlungen sind strafbar und verpflichten zu Schadenersatz. (LUT, UWG, UWG, BGB). Alle Rechte für den Fall der Patenterteilung der GM-Eintragung vorbehalten.