THIS DRAWING IS UNPUBLISHED
VERTRAULICH UNVERÖFFENTLICHT ZEICHNUNG
© COPYRIGHT 2008 -
RELEASED FOR PUBLICATION FEB 2009
FREI FUER VEROEFFENTLICHUNG
ALL RIGHTS RESERVED.
ALLE RECHTE VORBEHALTEN.

MATED WITH
PASSEND ZU
SEE NOTES

LOC	DIST
A1	-

PROJEKT NR.: EGATN08115

REVISIONS
ÄNDERUNGEN

P	LTR	DESCRIPTION BESCHREIBUNG	DATE	DWN	APVD
	A	NEW DRAWING CREATED	21JAN2008	SJ	CE
	G	SECONDARY LOCKING DEVICE CHANGED	10FEB2009	GB	CE
	H	DETAILS SEE PCN E-10-019600	22SEP2010	AK	JG
	J	DETAILS SEE PCN E-11-004548	25MAY2011	DB	JG

CUT OFF (SYMMETRIC)
Befestigungsausschnitt (symmetrisch)

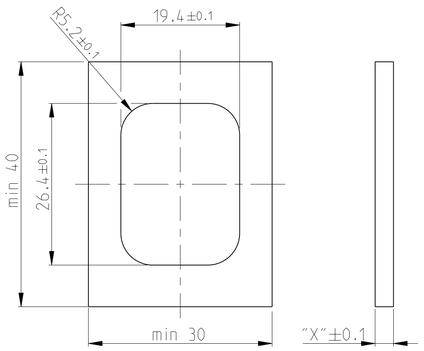

CUT OFF WITH POLARISATION (H)
Befestigungsausschnitt mit Polarisaton

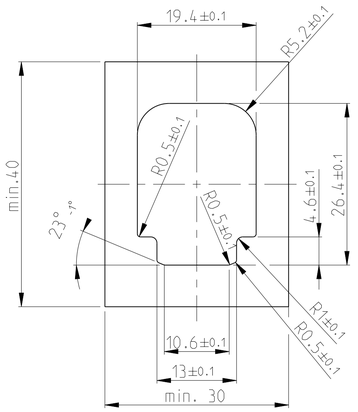

FIXING WITH SLIDE Befestigung mit Schieber		
WALLTHICKNESS "X" Wandstaerke "X"	TE ORDER NO. TE Best. Nr.	
1.5mm	N.N.	
2.5mm	0-1703838-2	
3.0mm	0-1703838-1	
3.5mm	0-1703838-6	(J)
4mm	N.N.	

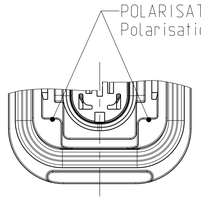

1-1703841-1 AS SHOWN
1-1703841-1 wie gezeigt

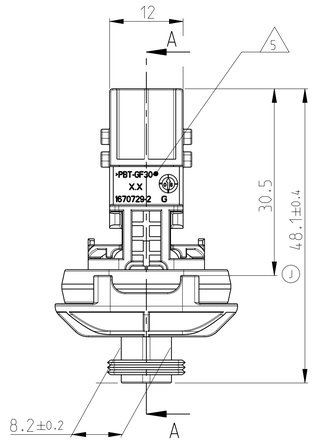

SECTION K-K
Schnitt

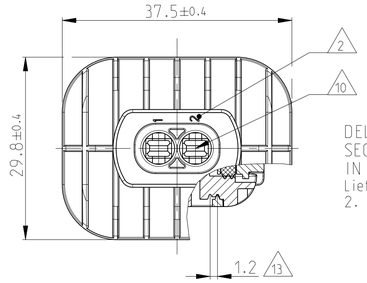

DELIVERY CONDITION:
SECONDARY LOCKING DEVICE
IN PRE-LOCKED POSITION
Lieferzustand:
2. Kontaktsicherung in Vorraststellung

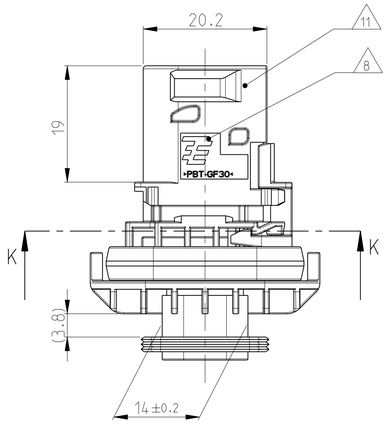

SECTION A-A
Schnitt

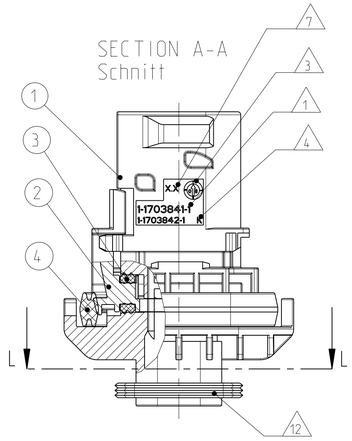

SLIDE FROM BOTH DIRECTIONS MOUNTABLE
Schieber von beiden Seiten montierbar

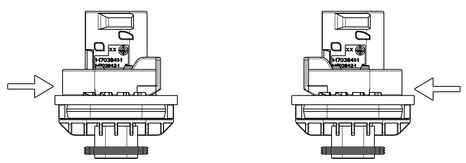

SCALE 1:1
Maßstab

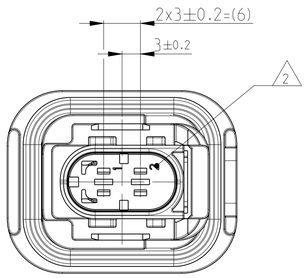

SECTION L-L
Schnitt

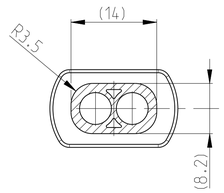

NOTES
Bemerkungen

1. TE ORDER-NO.
TE Bestell-Nr.

2. CAVITY NUMBERING
Kammerbezeichnung

3. PRODUCTION DATE
Produktionsdatum

4. LETTER-INSERT FOR THE REVISION STATUS OF THE MOULD
Schriftsatz fuer Aenderungszustand des Werkzeuges

5. MATERIAL MARKING ACCORDING TO VDA 260
Werkstoffkennzeichnung nach VDA 260

6. BULK PACKAGING IN CORRUGATED BOX
Schuettgut im Versandkarton

7. MOULD CAVITY MARKING
Nestmarkierung

8. TE LOGO
TE Logo

9. SUITABLE COUNTERPART SEE DRAWING: 1418483
passendes Gegenstueck siehe Zeichnung: 1418483

10. CAVITIES MATED WITH TAB 2.8 x 0.8 MM (SWS)
SEE PRODUCT GROUP DRAWING
TE NO: 1355052
MAX. WIRE SIZE: 2.5mm² FLR (AWG 12 TXL)

Kontaktkammer passend fuer Flachstecker 2.8 x 0.8 mm (EDS)
siehe Produktgruppenzeichnung
TE Nr: 1355052
max. Drahtgroessenbereich: 2.5mm² FLR (AWG 12 TXL)

11. INTERFACE ACC. Drawing: 114-18743-1
Kragenanschluss nach Zeichnung: 114-18743-1

(H) 12. MATED WITH COVER SEE TE P/N: 1670150, 1670365
AND COVERS OF GROUP B ON PRODUCT GROUP DRAWING 1563709
Passend zu Kappe siehe TE P/N: 1670150, 1670365
und Kappen der Gruppe B auf Produktgruppenzeichnung 1563709

13. SLIDING DISTANCE OF SECONDARY LOCKING
Verschiebeweg der zweiten Kontaktsicherung

(J) 14. MALFUNCTION CAUSED BY LAQUER IS NOT
COVERD BY TE WARRANTY
Funktionsbeeinträchtigung durch Lackieren, liegt nicht
im Einfluss und Gewährleistungsumfang von TE

CODING "A"
Kodierung

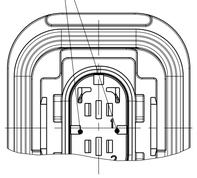

PN: 1-1703841-1

CODING "C"
Kodierung

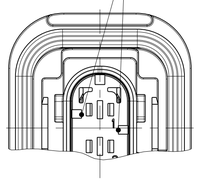

PN: 3-1703841-1

CODING "B"
Kodierung

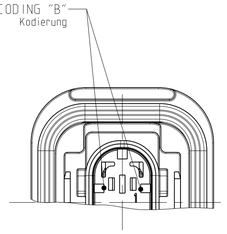

PN: 2-1703841-1

CODING "D"
Kodierung

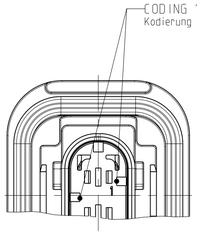

PN: 4-1703841-1

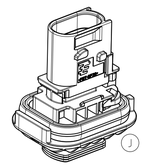

SCALE 1:1
Maßstab

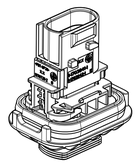

SCALE 1:1
Maßstab

ITEM NO	DESCRIPTION Beschreibung	COLOUR Farbe	MATERIAL	QUANTITY Stueck						CODE Kodierung	NO. OF POS. Polzahl	REV.	TE ORDER-NO. TE Bestell-Nr.
1	2POS. TAB HOUSING, CODE "A" 2pol. Flachsteckergehaeuse, Kod. "A"	BLACK schwarz	PBT-GF30 / V-0	1	-	-	1	1	1	A	1	-	1-1703841-1
1	2POS. TAB HOUSING, CODE "B" 2pol. Flachsteckergehaeuse, Kod. "B"	GREY grau	PBT-GF30 / V-0	1	-	1	-	1	1	B	-	1	2-1703841-1
1	2POS. TAB HOUSING, CODE "C" 2pol. Flachsteckergehaeuse, Kod. "C"	GREEN gruen	PBT-GF30 / V-0	1	-	1	-	1	1	C	-	-	3-1703841-1
2	2POS. TAB HOUSING, CODE "D" 2pol. Flachsteckergehaeuse, Kod. "D"	BLUE blau	PBT-GF30 / V-0	1	1	-	-	1	1	D	-	-	4-1703841-1
3	SECONDARY LOCKING DEVICE zweite Kontaktsicherung	YELLOW gelb	PBT-GF30 / V-0	1	1	1	1	1	1	J	2	1	1-1703841-1
4	SEAL FOR SECONDARY LOCKING Dichtung fuer zweite Kontaktsicherung	WHITE weiss	MVQ	1	1	1	1	1	1	J	2	1	2-1703841-1
4	ANTI-FRICTION COATING 2.5x24 Antireibschichtung 2.5x24	GREEN gruen	MVQ	1	1	1	1	1	1	J	2	1	3-1703841-1
ITEM NO ASSY													

THIS DRAWING IS A CONTROLLED DOCUMENT.
DIESES ZEICHNUNGSDOKUMENT WIRD DURCH APP INCORPORATED KONTROLLIERT.
ÄNDERUNGEN DIESES DOKUMENTES UNTERLIEGEN DER FORTSCHRITT DIENST.
DER ZWECK LEITET SICH VON ÄNDERUNGSSTAND EFAWORK UE AUF ANFRAGE.

DIMENSIONS: MASSEINHEITEN: mm
TOLERANCES UNLESS OTHERWISE SPECIFIED: ALLGEMEINTOLERANZEN
1 PLC ±
2 PLC ±
3 PLC ±
4 PLC ±
ANGLES/WINKEL ±2°
ISO 8015 DIN 16901-140

MATERIAL: SEE TABLE / siehe Tabelle
FINISH/OBERFLAECHE/FARBE: SEE TABLE / siehe Tabelle
WEIGHT / GEWICHT: 15g (J) (H)

DWN	S.Jaeger	21JAN2008
CHK	J.Granzow	23JAN2008
APVD	C.Eberwein	24JAN2008

PRODUCT SPEC / PRODUKTSPEZ.: 108-94020
APPLICATION SPEC / VERARBEITUNGSSPEZ.: 114-18756

TE Connectivity

NAME: 2POS. TAB 2.8x0.8. TAB HSG. ASSY
2pos. TAB 2.8x0.8. Flachsteckergehaeuse HDSCS - GROUP A

SIZE	CAGE CODE	DRAWING NO / ZEICHNUNGS-NR.	RESTRICTED TO NUR FUER
A1	00779	C-1703841	-

CUSTOMER DRAWING / KUNDENZEICHNUNG | SCALE / MASSSTAB 2:1 | SHEET / BLATT 1 OF / VON 1 | REV J

4805 (3/11)

Pro/ENGINEER DRAWING