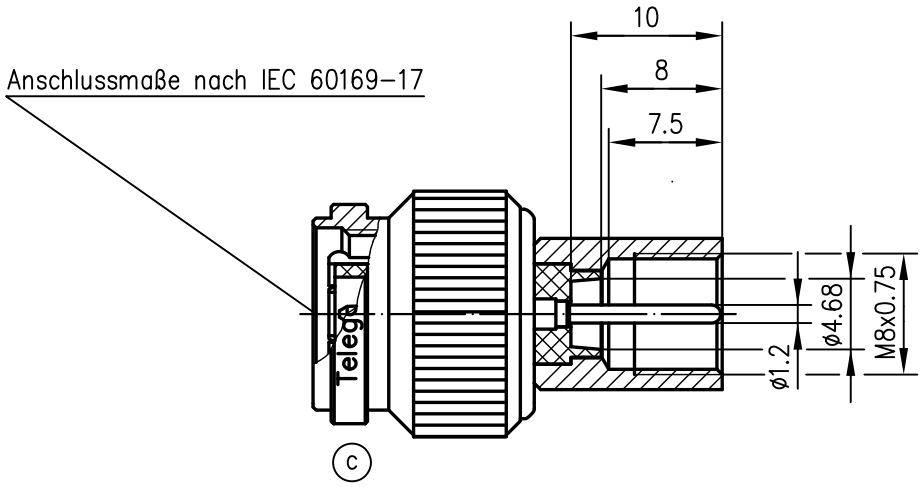

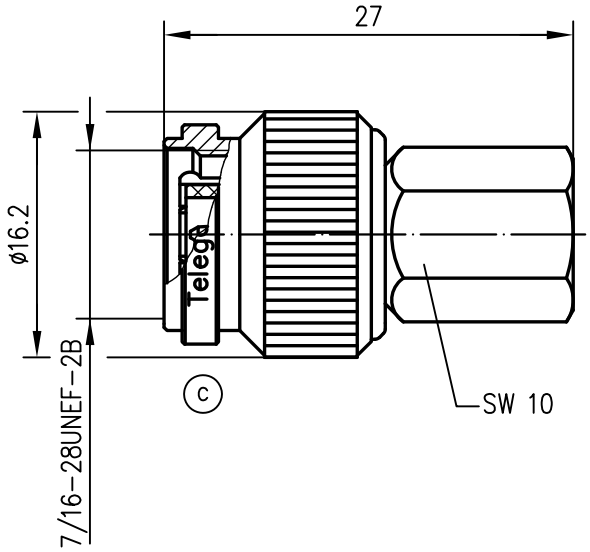

Dielektrikum: PP

Oberflächen
Innenleiter Ag5
Außenteile Ni5

				1987	Datum/date	Name/name	Werkstoff/ material
				gez./drawn	25.09.	HM	
				gepr./appr.	20.10.87	Bee	Oberfläche/ finish
				Norm/stand.			
				Maßstab/scale 2:1	Benennung/title TNC-Adapter		Telegärtner
c	22630	03.03.11	MA	untol. Maße/ dim. without tolerances according to DIN 7168 mittel	Unterl./doc.type K	Zeichnungsnr./drawing no. J01019A0004	Maße/dimensions: mm
b	2860	06.12.90	HM				Original: DIN A4
a	1846	26.04.89	Loh		Ersatz für/ replaces EW870030-00		
Änd./rev. Index	Änderungsmitteilung/ revision code	Datum/ date	Name/ name				

Alle Rechte vorbehalten / all rights reserved © Telegärtner K. Gärtner GmbH D-71144 Steinenbronn Lerchenstraße 35 Germany Phone: +49 7157 125-0 Fax: +49 7157 125-120 www.telegaertner.com