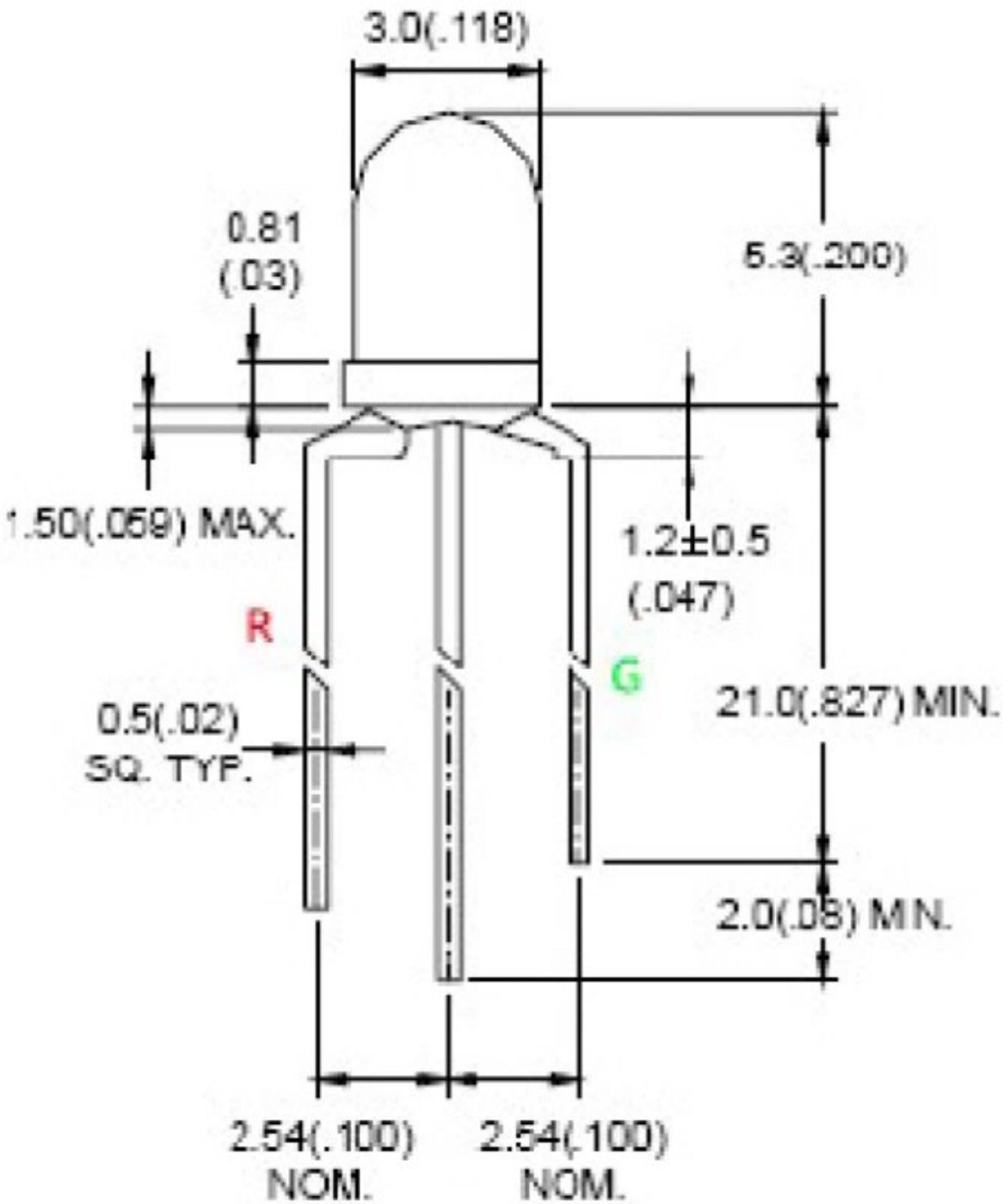
3.0(.118)
0.81
(.03)
5.3(.200)
1.50(.059) MAX.
1.2±0.5
(.047)
R
G
0.5(.02)
SQ. TYP.
21.0(.827) MIN.
2.0(.08) MIN.
2.54(.100)
NOM.
2.54(.100)
NOM.

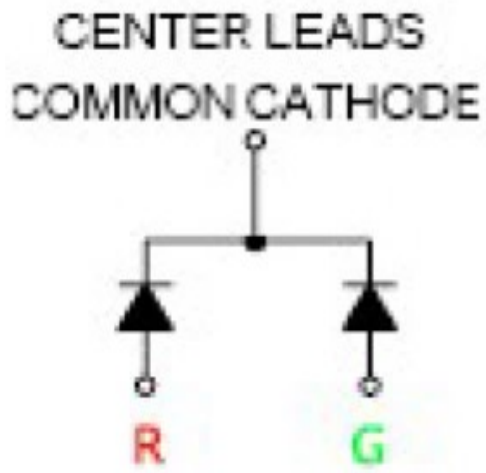
CENTER LEADS
COMMON CATHODE
R
G

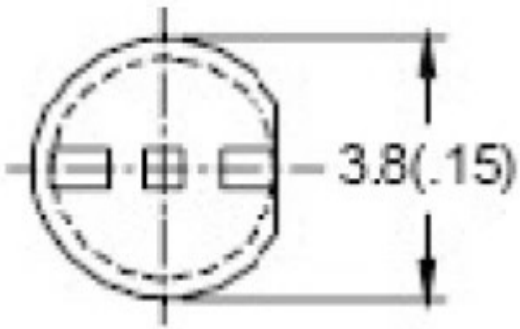
3.8(.15)