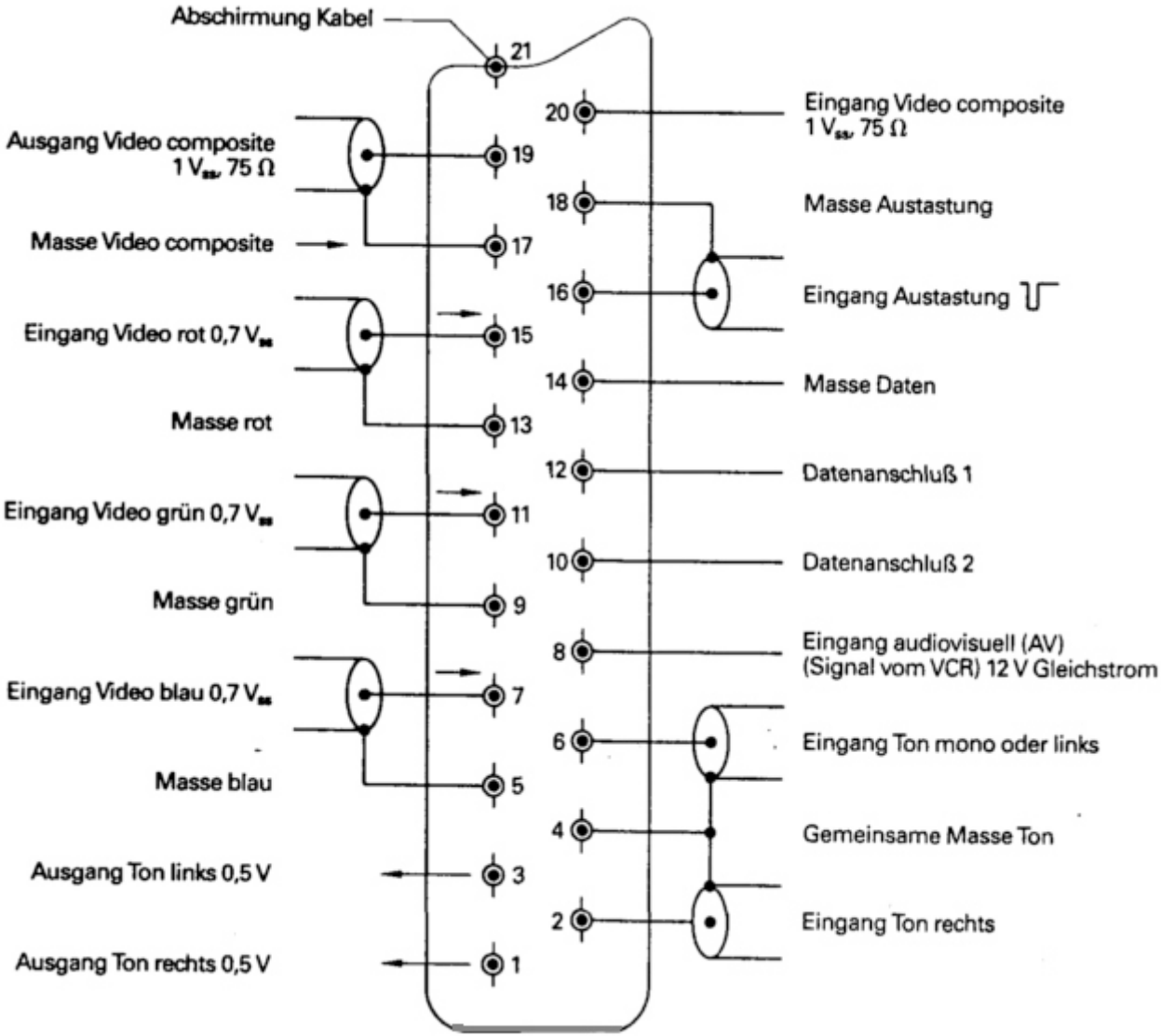
Abschirmung Kabel
21
Ausgang Video composite 1 Vss, 75 Ω
19
Masse Video composite
17
Eingang Video rot 0,7 Vss
15
Masse rot
13
Eingang Video grün 0,7 Vss
11
Masse grün
9
Eingang Video blau 0,7 Vss
7
Masse blau
5
Ausgang Ton links 0,5 V
3
Ausgang Ton rechts 0,5 V
1
20
Eingang Video composite 1 Vss, 75 Ω
18
Masse Austastung
16
Eingang Austastung
14
Masse Daten
12
Datenanschluß 1
10
Datenanschluß 2
8
Eingang audiovisuell (AV) (Signal vom VCR) 12 V Gleichstrom
6
Eingang Ton mono oder links
4
Gemeinsame Masse Ton
2
Eingang Ton rechts