SIEMENS

Datenblatt 3RK1308-0DB00-0CP0

Fehlersicherer Wendestarter High Feature; elektronisch schaltend; elektronischer Überlastschutz bis 0,25kW / 400V; Einstellbereich 0,3 .. 1A; PROFIenergy; Option: 3DI/LC-Modul

Produkt-Markenname	SIMATIC
Produktkategorie	Motorstarter
Produkt-Bezeichnung	Wendestarter
Produkttyp-Bezeichnung	ET 200SP
Allgemeine technische Daten	
Auslöseklasse	CLASS OFF / 5 / 10 einstellbar
Gerätevariante gemäß IEC 60947-4-2	3
Produktfunktion	Fehlersicherer Wendestarter
● Vor-Ort-Bedienung	Ja
● Geräteeigenschutz	Ja
● remote Firmware update	Ja
● für Spannungsversorgung Verpolschutz	Ja
Isolationsspannung Bemessungswert	500 V
Verschmutzungsgrad	2
Überspannungskategorie	III
Stoßspannungsfestigkeit Bemessungswert	6 kV
maximal zulässige Spannung für sichere Trennung	
● zwischen Haupt- und Hilfsstromkreis	500 V
Schockfestigkeit	6g / 11 ms
Schwingfestigkeit	15 mm bis 6 Hz, 2g bis 500 Hz
Schalthäufigkeit maximal	1 1/s
mechanische Lebensdauer (Schaltspiele) der Hauptkontakte typisch	30 000 000
Zuordnungsart	1
Gebrauchskategorie	
● gemäß IEC 60947-4-2	AC-53a: 1 A: (8-0,7: 70-32)
Referenzkennzeichen gemäß IEC 81346-2:2009	Q
RoHS-Richtlinie (Datum)	15.04.2016
Produktfunktion	
● Direktstarten	Ja
● Wendestarten	Ja
Produktbestandteil Ausgang für Motorbremse	Nein
Produktfunktion Kurzschluss-Schutz	Ja
Ausführung des Kurzschlussschutzes	Sicherung
Ausschaltvermögen Grenzkurzschlussstrom (Icu)	
● bei 400 V Bemessungswert	55 kA
● bei 500 V Bemessungswert	55 kA
● bei 500 V gemäß UL 60947 Bemessungswert	100 kA
Ausschaltvermögen Grenzkurzschlussstrom (Icu) im IT-Netz	

Änderungen vorbehalten
© Copyright Siemens

● bei 400 V Bemessungswert	55 kA
● bei 500 V Bemessungswert	55 kA
Elektromagnetische Verträglichkeit	
EMV-Störaussendung gemäß IEC 60947-1	Klasse A
EMV-Störfestigkeit gemäß IEC 60947-1	Klasse A
leitungsgebundene Störeinkopplung	
● durch Burst gemäß IEC 61000-4-4	3 kV
● durch Leiter-Erde Surge gemäß IEC 61000-4-5	4 kV
● durch Leiter-Leiter Surge gemäß IEC 61000-4-5	2 kV
● durch Hochfrequenzeinstrahlung gemäß IEC 61000-4-6	Klasse A
feldgebundene Störeinkopplung gemäß IEC 61000-4-3	20 V/m
elektrostatische Entladung gemäß IEC 61000-4-2	8 kV Luftentladung
leitungsgebundene HF-Störaussendung gemäß CISPR11	Klasse A für Industriebereich
feldgebundene HF-Störaussendung gemäß CISPR11	Klasse A für Industriebereich
Sicherheitsrelevante Kenngrößen	
Sicherheitsgerätetyp gemäß IEC 61508-2	Typ B
B10d-Wert	10 100 000
Sicherheits-Integritätslevel (SIL) gemäß IEC 61508	3
Performance Level (PL) gemäß EN ISO 13849-1	e
Kategorie gemäß EN ISO 13849-1	4
Stoppkategorie gemäß DIN EN 60204-1	0
Diagnose-Testintervall durch interne Testfunktion maximal	600 s
PFH gemäß IEC 61508 bezogen auf SIL	0,0000000036 1/h
PFDavg bei niedriger Anforderungsrate gemäß IEC 61508	0,00000041
HFT gemäß IEC 61508	1
T1-Wert für Proof-Test Intervall oder Gebrauchsdauer gemäß IEC 61508	20 y
sicherer Zustand	Lastkreis offen
Schutzart IP frontseitig gemäß IEC 60529	IP20
Berührungsschutz frontseitig gemäß IEC 60529	fingersicher
Hauptstromkreis	
Polzahl für Hauptstromkreis	3
Ausführung des Schaltkontakts	Hybrid
einstellbarer Ansprechwert Strom des stromabhängigen Überlastauslösers	0,3 ... 1 A
Mindestlast [%]	50 %; vom kleinsten einstellbaren Nennstrom
Ausführung des Motorschutzes	elektronisch
Betriebsspannung Bemessungswert	48 ... 500 V
relative symmetrische Toleranz der Betriebsspannung	10 %
Betriebsfrequenz 1 Bemessungswert	50 Hz
Betriebsfrequenz 2 Bemessungswert	60 Hz
relative symmetrische Toleranz der Betriebsfrequenz	5 %
relative positive Toleranz der Betriebsfrequenz	5 %
relative negative Toleranz der Betriebsfrequenz	5 %
Betriebsstrom bei AC bei 400 V Bemessungswert	1 A
Strombelastbarkeit bei Anlauf maximal	10 A
Betriebsleistung für Drehstrommotor bei 400 V bei 50 Hz	0,09 ... 0,25 kW
Eingänge/ Ausgänge	
Anzahl der Digitaleingänge	5
● Anmerkung	4 über 3DI/LC-Modul
● sicherheitsgerichtet	1
Typ der Eingangs-Kennlinie	Type 1 in accordance with EN 61131-2
Eingangsspannung am Digitaleingang	
● bei DC Bemessungswert	24 V
● bei Signal <0> bei DC	0 ... 5 V
● bei Signal <1> bei DC	15 ... 30
Eingangsstrom am Digitaleingang bei Signal <1> typisch	0,009 A

Änderungen vorbehalten
© Copyright Siemens

Versorgungsspannung	
Spannungsart der Versorgungsspannung	DC
Versorgungsspannung 1 bei DC Bemessungswert	
● minimal zulässig	20,4 V
● maximal zulässig	28,8 V
Versorgungsspannung bei DC Bemessungswert	24 V
aufgenommener Strom bei Bemessungswert der Versorgungsspannung	
● bei Betriebsart Standby	95 mA
● während Betrieb	160 mA
● bei Einschalten des Motors	250 mA
Verlustleistung [W] bei Bemessungswert der Versorgungsspannung	
● bei Schaltzustand AUS mit Bypass-Schaltung	2,3 W
● bei Schaltzustand EIN mit Bypass-Schaltung	3,8 W
Einschaltstromspitze bei 24 V	25 A; für einen Gruppenaufbau Handbuch beachten
Dauer der Einschaltstromspitze bei 24 V	0,145 ms
Reaktionszeiten	
Einschaltverzögerungszeit	35 ms
Ausschaltverzögerungszeit	35 ... 50 ms
Ausschaltverzögerungszeit bei sicherheitsgerichteter Anforderung	
● bei Abschalten über Steuereingänge maximal	55 ms
● bei Abschalten über Versorgungsspannung maximal	120 ms
Leistungselektronik	
Betriebsstrom	
● bei 40 °C Bemessungswert	1 A
● bei 50 °C Bemessungswert	1 A
● bei 55 °C Bemessungswert	1 A
● bei 60 °C Bemessungswert	1 A
Einbau/ Befestigung/ Abmessungen	
Einbaulage	senkrecht, waagrecht (Derating beachten)
Befestigungsart	steckbar in BaseUnit
Höhe	142 mm
Breite	30 mm
Tiefe	150 mm
einzuhaltender Abstand bei Reihenmontage	
● aufwärts	50 mm
● abwärts	50 mm
Umgebungsbedingungen	
Aufstellungshöhe bei Höhe über NN maximal	4 000 m; Derating siehe Handbuch
Umgebungstemperatur	
● während Betrieb	-25 ... +60 °C; Derating siehe Handbuch
● während Lagerung	-40 ... +70 °C
● während Transport	-40 ... +70 °C
Umweltkategorie während Betrieb gemäß IEC 60721	3K6 (keine Eisbildung, keine Betauung), 3C3 (kein Salznebel), 3S2 (Sand darf nicht in die Geräte gelangen)
relative Luftfeuchte während Betrieb	10 ... 95 %
Luftdruck gemäß SN 31205	900 ... 1 060 hPa
Kommunikation/ Protokoll	
Protokoll wird unterstützt	
● PROFIBUS DP-Protokoll	Ja
● PROFINET-Protokoll	Ja
Produktfunktion Bus-Kommunikation	Ja
Protokoll wird unterstützt AS-Interface-Protokoll	Nein
Produktfunktion	
● unterstützt PROFIenergy Messwerte	Ja
● unterstützt PROFIenergy Ausschalten	Ja
Adressraumspeicher des Adressbereichs	
● der Eingänge	4 byte

Änderungen vorbehalten
© Copyright Siemens

● der Ausgänge	2 byte
Ausführung des elektrischen Anschlusses der Kommunikationsschnittstelle	Steckkontakt zu Base Unit
Anschlüsse/ Klemmen	
Ausführung des elektrischen Anschlusses	
● 1 für digitale Eingangssignale	ansteckbares Modul - Zubehör
● 2 für digitale Eingangssignale	Steckkontakt zu Base Unit
Ausführung des elektrischen Anschlusses	
● für Einspeisung der Hauptenergie	Steckkontakt zu Base Unit
● für lastseitigen Abgang	Steckkontakt zu Base Unit
● zur Einspeisung der Versorgungsspannung	Steckkontakt zu Base Unit
Leitungslänge für Motor ungeschirmt maximal	200 m
UL/CSA Bemessungsdaten	
Volllaststrom (FLA) für 3-phasigen Drehstrommotor bei 480 V Bemessungswert	1 A
Betriebsspannung bei AC bei 60 Hz gemäß CSA und UL Bemessungswert	480 V

Approbationen/ Zertifikate

allgemeine Produktzulassung					EMV (Elektromagnetische Verträglichkeit)
CSA	CCC	Bestätigungen	UL	EAC	RCM

Explosionsschutz	funktionale Sicherheit/Maschinensicherheit	Konformitätserklärung	Prüfbescheinigungen	Marine / Schiffbau	
ATEX	Baumusterprüfbescheinigung	EG-Konf.	Typprüfbescheinigung/Werkszeugnis	ABS	BUREAU VERITAS

Marine / Schiffbau		Sonstige	
DNV	LRS	Bestätigungen	Profibus

Weitere Informationen

Information- and Downloadcenter (Kataloge, Broschüren,…)
https://www.siemens.de/ic10
Industry Mall (Online-Bestellsystem)
https://mall.industry.siemens.com/mall/de/de/Catalog/product?mlfb=3RK1308-0DB00-0CP0
CAx-Online-Generator
http://support.automation.siemens.com/WW/CAXorder/default.aspx?lang=de&mlfb=3RK1308-0DB00-0CP0
Service&Support (Handbücher, Betriebsanleitungen, Zertifikate, Kennlinien, FAQs,…)
https://support.industry.siemens.com/cs/ww/de/ps/3RK1308-0DB00-0CP0
Bilddatenbank (Produktfotos, 2D-Maßzeichnungen, 3D-Modelle, Geräteschaltpläne, EPLAN Makros, …)
http://www.automation.siemens.com/bilddb/cax_de.aspx?mlfb=3RK1308-0DB00-0CP0&lang=de

Änderungen vorbehalten
© Copyright Siemens

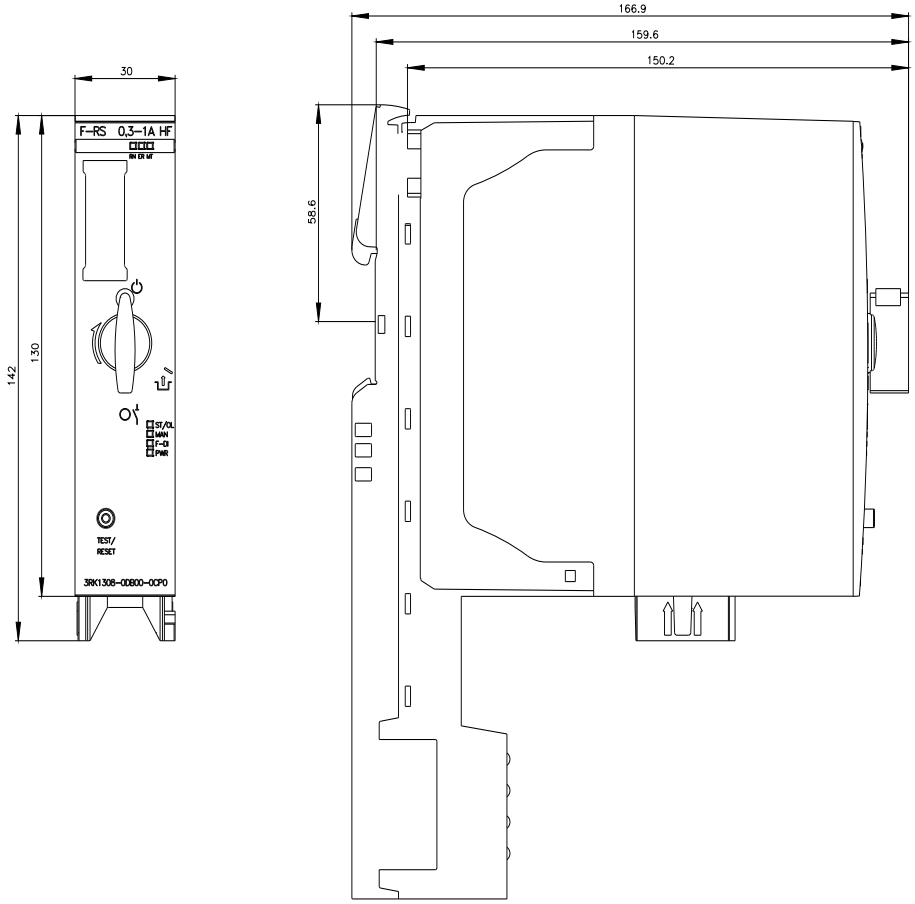

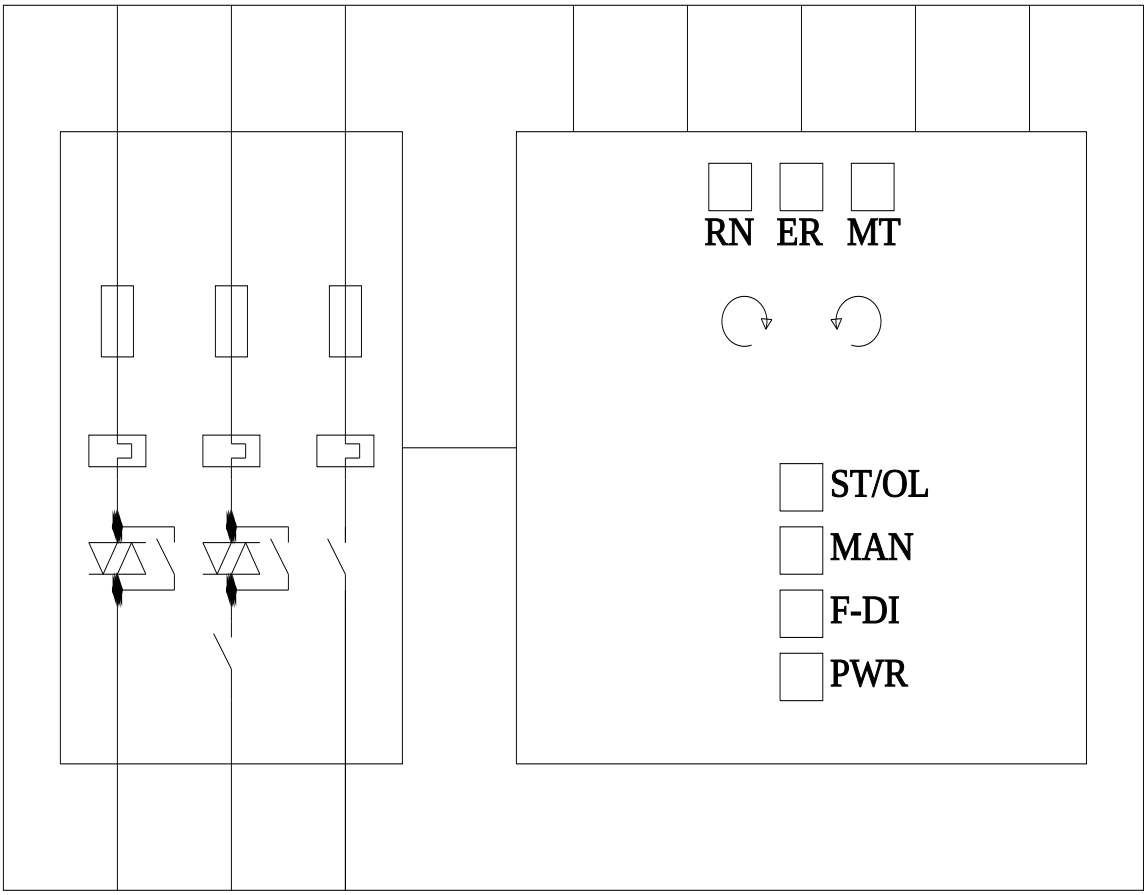

letzte Änderung: 22.10.2021

Änderungen vorbehalten
© Copyright Siemens

Änderungen vorbehalten
© Copyright Siemens