SIEMENS

Datenblatt 3SE5112-0LU22

Scharnierschalter Metallgehäuse, 40 mm, EN 50041 Geräteanschluss 1 x (M20 x 1,5) mit Vollwelle Durchmesser = 10 mm Schaltwinkel 10° Sprungschaltglieder 2Ö/1S

Produkt-Markenname	SIRIUS
Produkt-Bezeichnung	Mechanische Sicherheits-Scharnierschalter
Produkttyp-Bezeichnung	3SE5
Hersteller-Artikelnummer	
● des mitgelieferten Antriebskopfs für Positionsschalter	3SE5000-0AU22
● der mitgelieferten Schaltkontakte	3SE5000-0LA00
● des mitgelieferten Leergehäuses mit Deckel	3SE5112-0AA00
Eignung zur Verwendung Sicherheitsschalter	Ja
Allgemeine technische Daten	
Produktfunktion Zwangsöffnung	Ja
Isolationsspannung Bemessungswert	400 V
Verschmutzungsgrad	Klasse 3
Stoßspannungsfestigkeit Bemessungswert	6 kV
Schutzart IP	IP66/IP67
Schockfestigkeit	
● gemäß IEC 60068-2-27	30g / 11 ms
Schwingfestigkeit gemäß IEC 60068-2-6	0,35 mm / 5g
mechanische Lebensdauer (Schaltspiele) typisch	1 000 000
elektrische Lebensdauer (Schaltspiele) bei AC-15 bei 230 V typisch	100 000
elektrische Lebensdauer (Schaltspiele) mit Schütz 3RH11, 3RT1016, 3RT1017, 3RT1024, 3RT1025, 3RT1026 typisch	1 000 000
Anzahl elektrische Schaltspiele je Stunde mit Schütz 3RH11, 3RT1016, 3RT1017, 3RT1024, 3RT1025, 3RT1026	6 000
thermischer Strom	10 A
Material des Gehäuses des Schalterkopfs	Kunststoff / Edelstahl
Referenzkennzeichen gemäß IEC 81346-2:2009	B
Dauerstrom des Leitungsschutzschalters C-Charakteristik	1 A; für einen Kurzschlussstrom kleiner 400 A
Dauerstrom des DIAZED-Sicherungseinsatzes flink	10 A; für einen Kurzschlussstrom kleiner 400 A
Dauerstrom des DIAZED-Sicherungseinsatzes gG	6 A
Wirkprinzip	mechanisch
Wiederholgenauigkeit	0,05 mm
RoHS-Richtlinie (Datum)	07/01/2006
Mindestbetätigungsmoment in Betätigungsrichtung	0,2 N·m
Länge des Sensors	78 mm
Breite des Sensors	40 mm
Ausführung des Schaltkontakts	mechanisch

Änderungen vorbehalten
© Copyright Siemens

Betriebsfrequenz Bemessungswert	50 ... 60 Hz
Anzahl der Öffner für Hilfskontakte	2
Anzahl der Schließer für Hilfskontakte	1
Betriebsstrom bei AC-15	
● bei 24 V Bemessungswert	6 A
● bei 125 V Bemessungswert	6 A
● bei 240 V Bemessungswert	6 A
● bei 400 V Bemessungswert	4 A
Betriebsstrom bei DC-13	
● bei 24 V Bemessungswert	3 A
● bei 125 V Bemessungswert	0,55 A
● bei 250 V Bemessungswert	0,27 A
● bei 400 V Bemessungswert	0,12 A
Ausführung der Schnittstelle für sicherheitsgerichtete Kommunikation	ohne
Gehäuse	
Bauform des Gehäuses	Quader, schmal
Material des Gehäuses	Metall
Beschichtung des Gehäuses	kathodische Tauchlackierung
Ausführung des Gehäuses gemäß Norm	Ja
Antriebskopf	
Ausführung des Betätigungselements	Drehachse, Scharnierschalter, Schaltwinkel 10°, Vollwelle D = 10 mm
Ausführung der Schaltfunktion	Zwangsöffner
Schaltprinzip	Sprungschaltglieder
Anzahl der Schaltkontakte sicherheitsgerichtet	2
Anschlüsse/ Klemmen	
Ausführung des elektrischen Anschlusses	Schraubanschluss
Art der anschließbaren Leiterquerschnitte	
● eindrähtig	1x (0,5 ... 1,5 mm²), 2x (0,5 ... 0,75 mm²)
● feindrähtig mit Aderendbearbeitung	1x (0,5 ... 1,5 mm²), 2x (0,5 ... 0,75 mm²)
● bei AWG-Leitungen eindrähtig	1x (20 ... 16), 2x (20 ... 18)
● bei AWG-Leitungen mehrdrähtig	1x (20 ... 16), 2x (20 ... 18)
Ausführung der Kabeleinführung	1x (M20 x 1,5)
Kommunikation/ Protokoll	
Ausführung der Schnittstelle	ohne
Umgebungsbedingungen	
Umgebungstemperatur	
● während Betrieb	-25 ... +85 °C
● während Lagerung	-40 ... +90 °C
Explosionsschutz-Kategorie für Staub	ohne
Einbau/ Befestigung/ Abmessungen	
Einbaulage	beliebig
Befestigungsart	Schraubbefestigung
Approbationen/ Zertifikate	

allgemeine Produktzulassung

CSA CCC Bestätigungen UL EAC EAC

funktionale Sicherheit/Maschinensicherheit	Konformitätserklärung		Prüfbescheinigungen	Sonstige
Baumusterprüfbescheinigung	UK-Konformitätserklärung	CE EG-Konf.	Typprüfbescheinigung/Werkszeugnis	Bestätigungen

Änderungen vorbehalten
© Copyright Siemens

Weitere Informationen

Information- and Downloadcenter (Kataloge, Broschüren,…)
https://www.siemens.de/ic10
Industry Mall (Online-Bestellsystem)
https://mall.industry.siemens.com/mall/de/de/Catalog/product?mlfb=3SE5112-0LU22
CAx-Online-Generator
http://support.automation.siemens.com/WW/CAXorder/default.aspx?lang=de&mlfb=3SE5112-0LU22
Service&Support (Handbücher, Betriebsanleitungen, Zertifikate, Kennlinien, FAQs,…)
https://support.industry.siemens.com/cs/ww/de/ps/3SE5112-0LU22
Bilddatenbank (Produktfotos, 2D-Maßzeichnungen, 3D-Modelle, Geräteschaltpläne, EPLAN Makros, …)
http://www.automation.siemens.com/bilddb/cax_de.aspx?mlfb=3SE5112-0LU22&lang=de

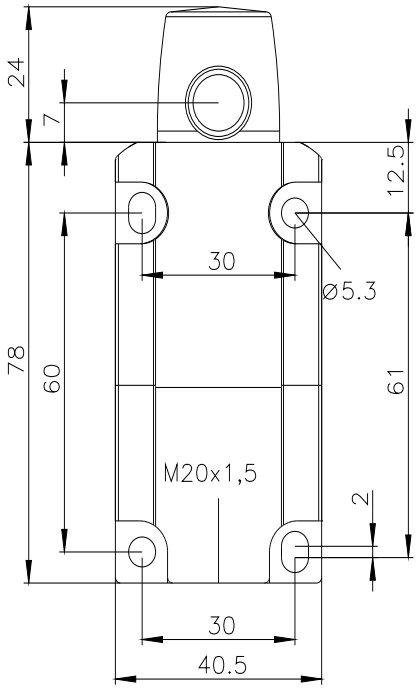

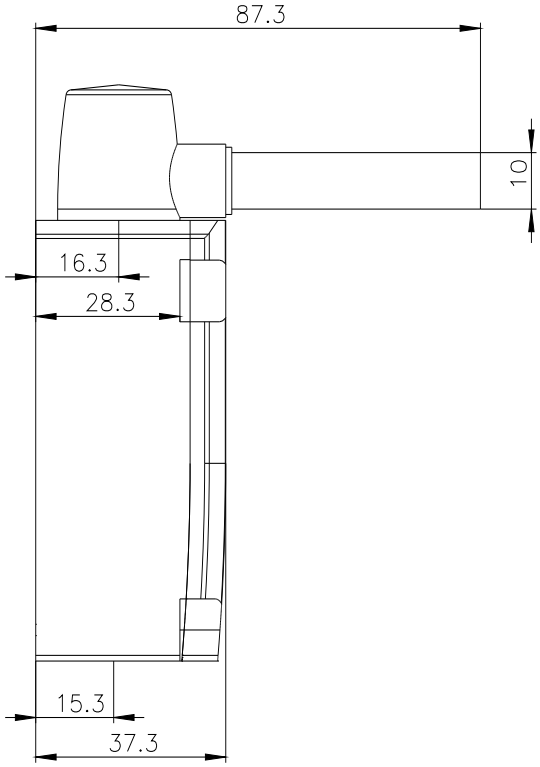

Änderungen vorbehalten
© Copyright Siemens

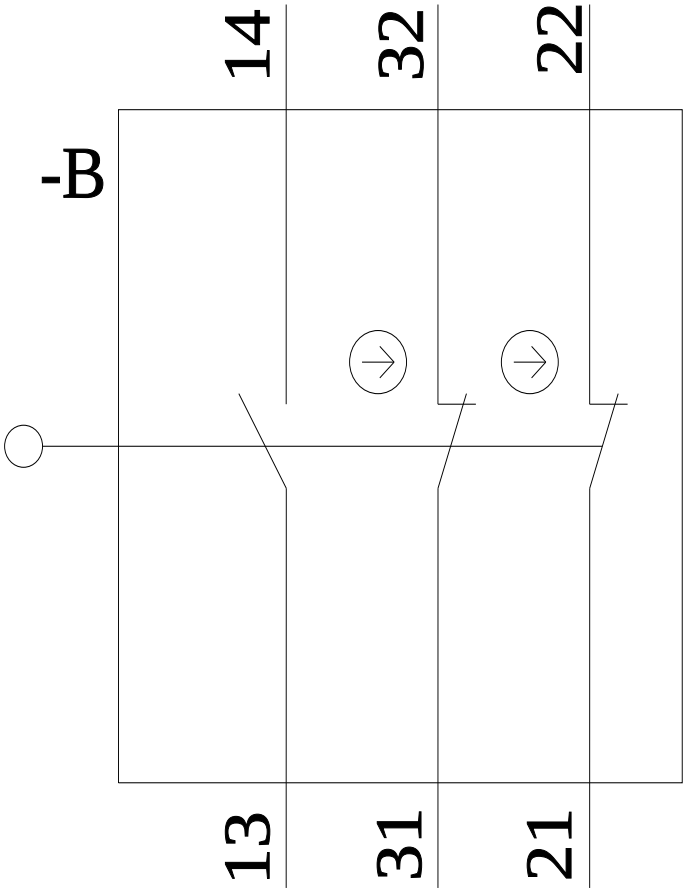

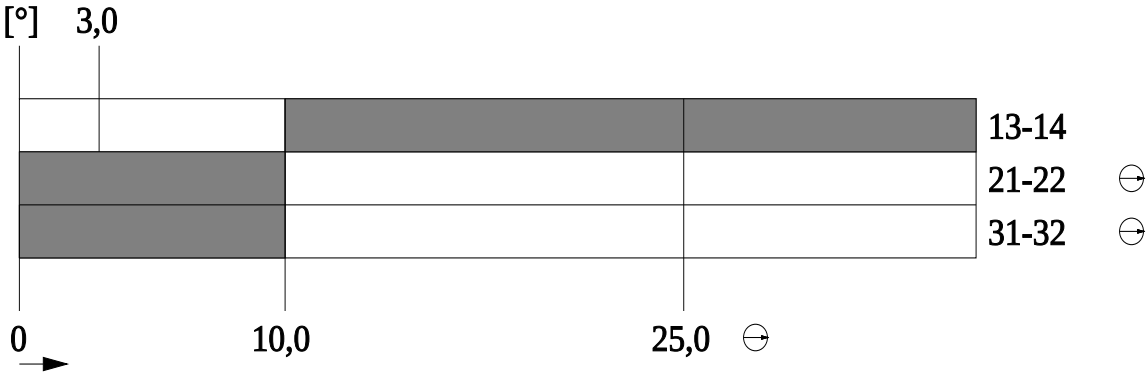

letzte Änderung: 21.12.2020

Änderungen vorbehalten
© Copyright Siemens