RD1601F40F430Rxx

date/contact:	090818/CHA
finishing:	TKI
last update:	-
drawing:	93525
unit:	mm
tolerance:	-
page:	1/1

EVE GmbH
Hollefeldstr. 16
48282 Emsdetten
Tel.: +49 (0) 25 72 / 93 51 - 0
Fax: +49 (0) 25 72 / 93 51 - 24
www.eve.de • info@eve.de

konform RoHS compliant

eve GmbH ELEKTRONIK DISTRIBUTION

ALPHA

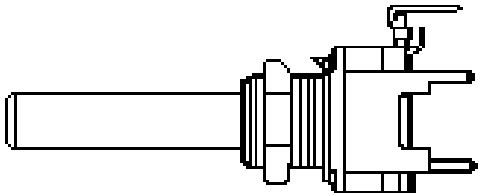

ALPHASTAT 16 63250-216XX

Ausführung / *construction*: Mono mit Tragkä g / *single turn with bracket*
Welle / *shaft*: Ø 6 mm, L = 30 mm
Buchse / *bushing*: M10 x 0,75
Drehbereich / *rotation angle*: 270° ± 5 %
Belastbarkeit / *rated wattage*: lin. 0,2 W / log 0,05 W

Printausführung / *for printed circuits (PC)*
Kontakte: SPCC, kalt gewalzter Stahl, vernickelt / *Cold rolled steel sheets, nickel plated*

Order Information
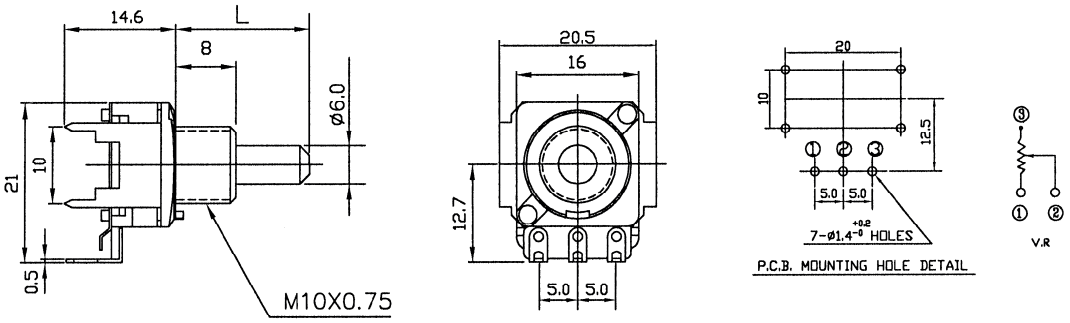
Artikelbez.	Widerstandskurve	Wert
RD1601F40F430RB1K	linear	1 kΩ
RD1601F40F430RB2K5	linear	2,5 kΩ
RD1601F40F430RB5K	linear	5 kΩ
RD1601F40F430RB10K	linear	10 kΩ
RD1601F40F430RB25K	linear	25 kΩ
RD1601F40F430RB50K	linear	50 kΩ
RD1601F40F430RB100K	linear	100 kΩ
RD1601F40F430RB250K	linear	250 kΩ
RD1601F40F430RB500K	linear	500 kΩ