LED BULKHEAD STYLE

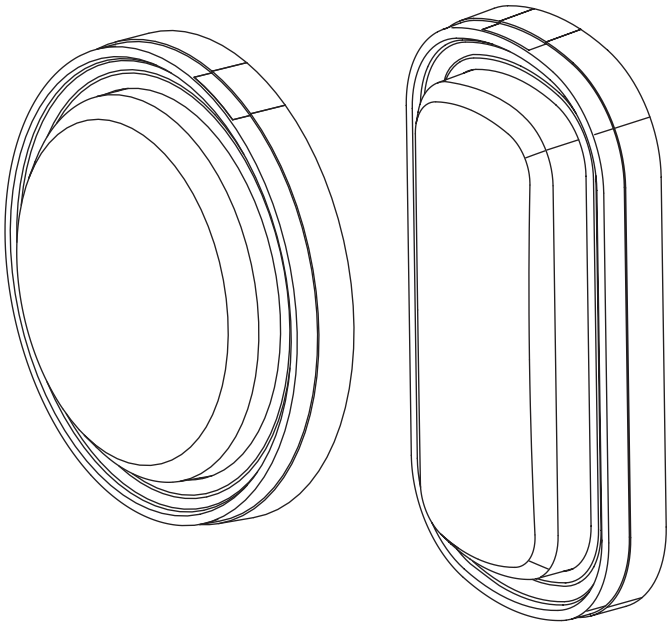

	EAN	W	lm light source	lm output	K	(°C)	V~	mA	Hz	DF	PF	(°)	
LED BULKHEAD STYLE ROUND 24W CCT WT	4099854689949	24	3300	2100	3000/ 4000/ 6500	-20... +40	220-240	174	50/ 60	0.7	>0.5	120	20000
LED BULKHEAD STYLE ROUND 24W CCT BK	4099854689963	24	3300	2100	3000/ 4000/ 6500	-20... +40	220-240	174	50/ 60	0.7	>0.5	120	20000
LED BULKHEAD STYLE OVAL 24W CCT WT	4099854689987	24	3300	2100	3000/ 4000/ 6500	-20... +40	220-240	174	50/ 60	0.7	>0.5	120	20000
LED BULKHEAD STYLE OVAL 24W CCT BK	4099854690006	24	3300	2100	3000/ 4000/ 6500	-20... +40	220-240	174	50/ 60	0.7	>0.5	120	20000

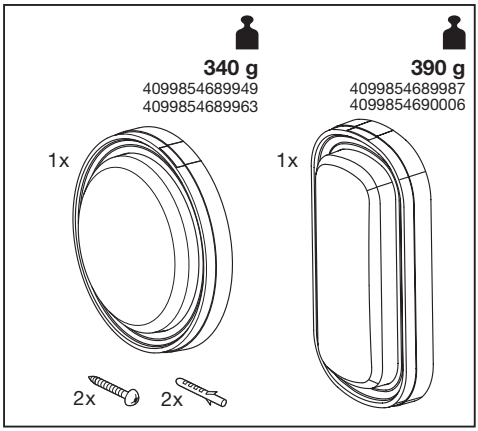
340 g
4099854689949
4099854689963
390 g
4099854689987
4099854690006
1x
1x
2x
2x

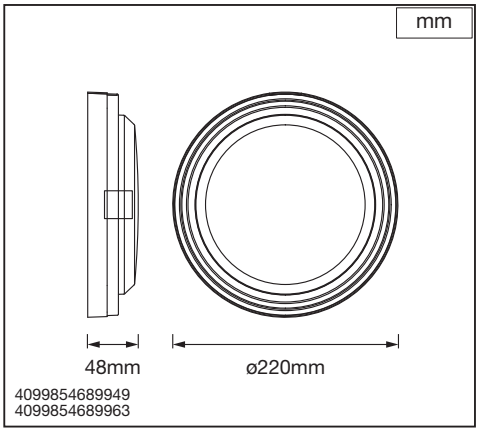
mm
48mm
ø220mm
4099854689949
4099854689963

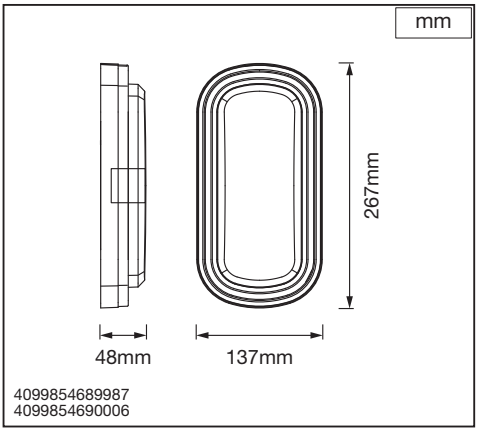
mm
267mm
48mm
137mm
4099854689987
4099854690006

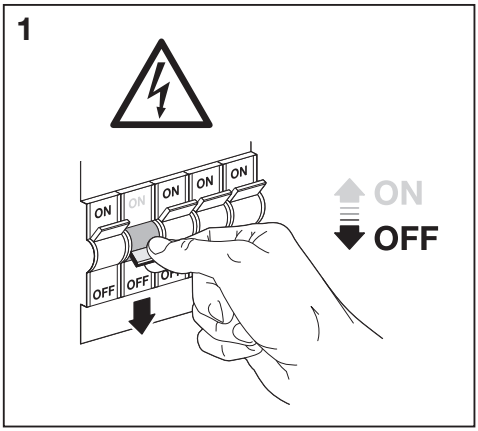
1
ON
OFF

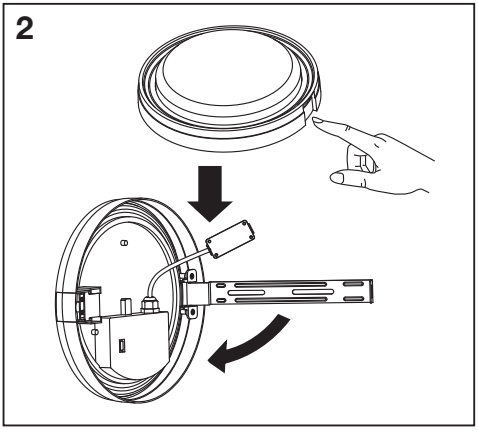
2

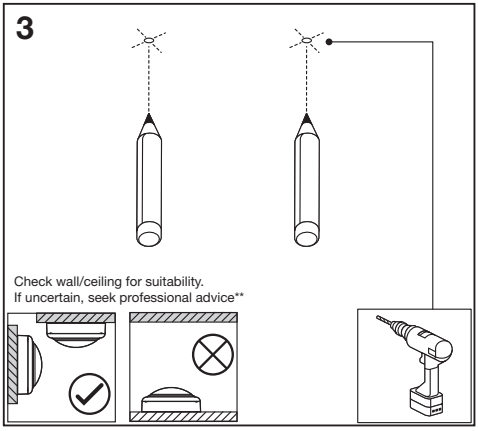
3
Check wall/ceiling for suitability.
If uncertain, seek professional advice**

4

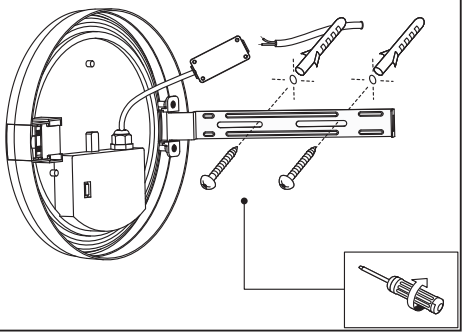

5

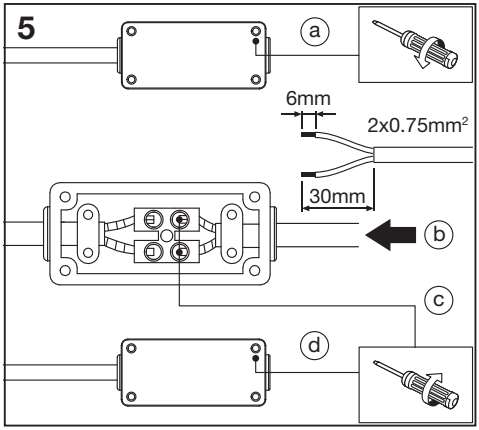

6

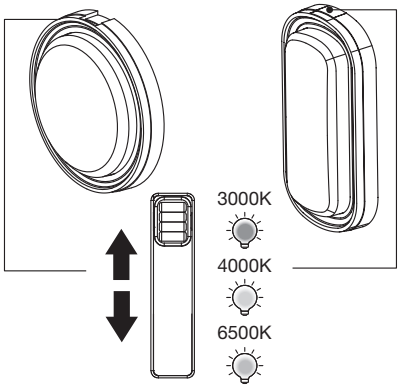

REFERENCE CONTROL SETTING: 6500K***

7

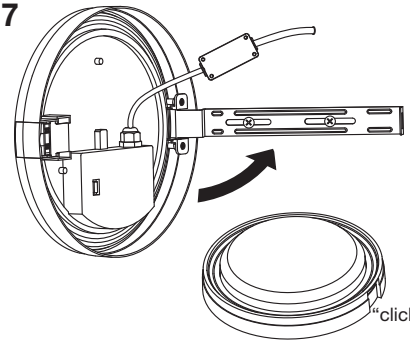

Close the luminaire, a "click" sound is heard, indicating that it is securely locked in place.******

8

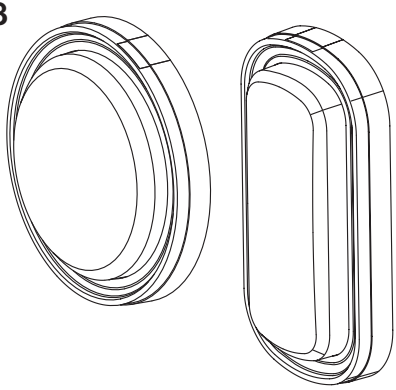

9

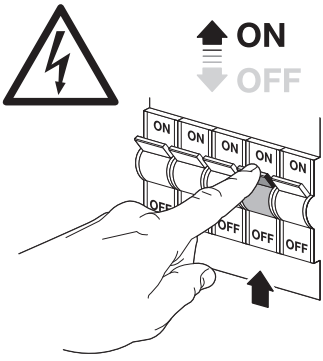

LED BULKHEAD STYLE

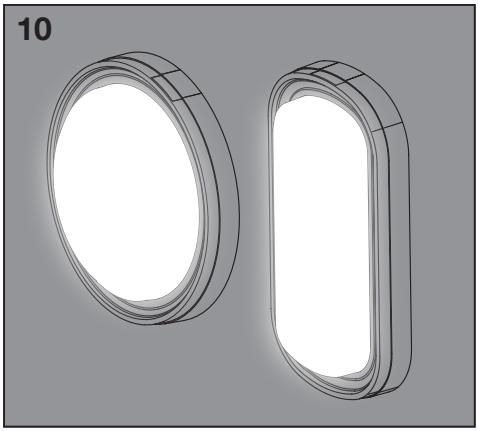

	EAN	n	LED	QR code	ENERG * X =
LED BULKHEAD STYLE ROUND 24W CCT WT	4099854689949	1	AC84932		D
LED BULKHEAD STYLE ROUND 24W CCT BK	4099854689963	1	AC84932		D
LED BULKHEAD STYLE OVAL 24W CCT WT	4099854689987	1	AC84933		D
LED BULKHEAD STYLE OVAL 24W CCT BK	4099854690006	1	AC84933		D

* (D) Dieses Produkt enthält eine Lichtquelle der Energieeffizienzklasse <X>. (GB) This product contains a light source of energy efficiency class <X>. (F) Ce produit contient une source lumineuse de classe d'efficacité énergétique <X>. (I) Questo prodotto contiene una sorgente luminosa di classe di efficienza energetica <X>. (E) Este producto contiene una fuente luminosa de la clase de eficiencia energética <X>. (P) Este produto contém uma fonte de luz da classe de eficiência energética <X>. (GR) Το προϊόν αυτό περιέχει φωτεινή πηγή της τάξης ενεργειακής απόδοσης <X>. (NL) Dit product bevat een lichtbron van energie-efficiëntieklasse <X>. (S) Denna produkt innehåller en ljuskälla med energieffektivitetsklass <X>. (FIN) Tämä tuote sisältää valonlähteen, jonka energiatehokkuusluokka on <X>. (N) Dette produktet inneholder en lyskilde med energieffektivitetsklasse <X>. (DK) Dette produkt indeholder en lyskilde i energieffektivitetsklasse <X>. (CZ) Tento výrobek obsahuje světelný zdroj s třídou energetické účinnosti <X>. (RUS) Данный продукт содержит энергосберегающий источник света (класса <X>). (H) Ez a termék egy <X> energiahatékonysági osztályú fényforrást tartalmaz. (PL) Ten produkt zawiera źródło światła o klasie efektywności energetycznej <X>. (SK) Tento výrobok obsahuje svetelný zdroj triedy energetickej účinnosti <X>. (SLO) Ta izdelek vsebuje svetlobni vir razreda energijske učinkovitost <X>. (TR) Bu ürün, enerji verimliliği sınıfında bir ışık kaynağı içerir <X>. (HR) Ovaj proizvod sadržava izvor svjetlosti klase energetske učinkovitosti <X>. (RO) Acest produs conține o sursă de lumină cu clasa de eficiență energetică <X>. (BG) Този продукт включва светлинен източник с клас на енергийна ефективност <X>. (EST) Toode sisaldab energiatõhususe klassi <X> valgusallikat. (LT) Šiame gaminyje yra šviesos šaltinis, kurio energijos vartojimo efektyvumo klasė <X>. (LV) Šī s ražojums satur gaismas avotu, kura energoefektivitātes klase ir <X>. (SRB) Ovaj proizvod sadrži izvor svetlosti klase energetske efikasnosti <X>. (UA) Цей виріб містить джерело світла класу енергоефективності <X>. (KZ) Бұл өнімде <X> энергия тиімділігі класының жарық көзі бар.

** (D) Eignung der Wand/Decke prüfen. Wenn Sie sich nicht sicher sind, lassen Sie sich beraten (F) Vérifiez l'adéquation du mur/plafond. En cas d'incertitude, demandez conseil à un professionnel (I) Controllare l'idoneità della parete o del soffitto. In caso di dubbi, consultare un professionista (E) Compruebe la idoneidad de la pared o techo. Si no está seguro, busque asesoramiento profesional (P) Verifique a adequação da parede/teto. Se não tiver a certeza, procure aconselhamento profissional (GR) Ελέγξτε τον τοίχο/την οροφή ως προς την καταλληλότητα. Σε περίπτωση αμφιβολίας, ζητήστε επαγγελματική συμβουλή (NL) Controleer wand/plafond op geschiktheid. Als u niet zeker bent, vraag dan professioneel advies (S) Kontrollera vägg/tak för lämplighet. Om du är osäker, sök professionell rådgivning (FIN) Tarkista seinän/katon sopivuus. Jos olet epävarma, kysy neuvoa ammattilaiselta (N) Sjekk om veggen/taket egner seg. Oppsøk profesjonell rådgivning dersom du er usikker (DK) Kontroller væg/loft for egnethed. Hvis du er usikker, skal du søge professionel rådgivning (CZ) Zkontrolujte vhodnost stěny/stropu. Pokud si nejste jisti, vyhledejte odbornou radu (RUS) Проверьте стену/потолок на пригодность. Если у вас есть сомнения, обратитесь за профессиональной консультацией (H) Ellenőrizze a fal/mennyezet alkalmasságát. Ha bizonytalan, kérjen szakszerű tanácsot (PL) Sprawdź, czy ściana/sufit nadają się do montażu. W razie wątpliwości zasięgnij porady wykwalifikowanej osoby (SK) Skontrolujte vhodnosť steny/stropu. Ak si nie ste istí, vyhľadajte odbornú pomoc (SLO) Preverite primernost stene/stropa. Če niste prepričani, poiščite nasvet strokovnjaka (TR) Duvarın/tavanın uygun olup olmadığını kontrol edin. Emin değilseniz uzman bir kişiden destek alın (HR) Provjerite prikladnost zida/stropa. Ako niste sigurni, potražite stručni savjet (RO) Verificați dacă peretele/tavanul este adecvat. În caz de incertitudine, solicitați consultanță de specialitate (BG) Проверете пригодността на стената/тавана. Ако не сте сигурни, потърсете професионален съвет (EST) Kontrolli seinale/lakke sobivust. Kahtluse korral küsi professionaalilt nõu (LT) Patikrinkite sienos/lubų tinkamumą. Jei kyla abejonių, kreipkitės į specialistą (LV) Pārbaudiet sienu/griestu piemērotību. Neskaidrību gadījumā meklējiet profesionālu padomu (MK) Proverite pogodnost zida/plafona. Ako niste sigurni, potražite stručni savet (UA) Перевірте відповідність стіни/стелі. Якщо ви не впевнені, зверніться за професійною консультацією (KZ) Қабырғаның/төбенің жарамдылығын тексеріңіз. Егер сенімді болмасаңыз, кәсіби кеңеске жүгініңіз

*** (D) Referenzkontrolleinstellung (F) Réglage de la commande de référence (I) Impostazione controllo di riferimento (E) Configuración de control de referencia (P) Configuração de controlo de referência (GR) Ρύθμιση χειρισμού αναφοράς (NL) Referentiebesturingsinstelling (S) Inställning för referenskontroll (FIN) Vertailuasetus (N) Referansekontrollinnstilling (DK) Referencekontrolindstilling (CZ) Nastavení referenčního ovládání (RUS) Настройка опорного регулятора (H) Referencia vezérlés beállítása (PL) Ustawienie kontroli wartości odniesienia (SK) Nastavenie referenčného ovládania (SLO) Nastavitev referenčnega nadzora (TR) Referans kontrol ayarı (HR) Referentna kontrolna postavka (RO) Setare control de referință (BG) Настройка на референтния контрол (EST) Võrdluskontrolli seadistus (LT) Etaloninio valdymo nustatymas (LV) Atsauces vadības iestatījums (MK) Postavka kontrole reference (UA) Налаштування еталонного контролю (KZ) Анықтамалық басқару параметрлері

**** (D) Schließen Sie die Leuchte. Es ertönt ein „Klick“, wodurch angezeigt wird, dass sie sicher verriegelt ist. (F) Fermer le luminaire. Cette opération produira un « clic » indiquant qu'il est bien verrouillé en place. (I) Chiudere l'apparecchio di illuminazione; si sentirà un “clic” per indicare che è bloccato saldamente in posizione. (E) Cierre la luminaria; se oirá un «clic» que indicará que está bien fijada en su sitio. (P) Feche a luminária; ouvirá um som de “clique”, que indica que está bem fixada no lugar. (GR) Κλείστε το φωτιστικό. Ακούγεται ένας χαρακτηριστικός ήχος «κλικ», ο οποίος υποδεικνύει ότι έχει ασφαλίσει στη θέση του. (NL) Sluit de armatuur; u hoort een ‘klik’, wat aangeeft dat deze stevig op zijn plaats is vergrendeld. (S) Stäng armaturen. Ett ”klick” hörs, vilket visar att den har låsts på plats ordentligt. (FIN) Sulje valaisin. Kuulet napsahduksen, joka osoittaa, että valaisin on lukittu kunnolla paikalleen. (N) Lukk armaturen, hvorpå en «klikk»-lyd høres, som indikerer at den er forsvarlig låst på plass. (DK) Luk armaturet. Der høres en “klik”-lyd, der indikerer, at det er låst forsvarligt på plads. (CZ) Zavřete svítidlo. Ozve se „cvaknutí“, které signalizuje, že je bezpečně zajištěno na svém místě. (RUS) Закройте осветительное устройство. При этом должен раздаться щелчок, подтверждающий его надежную фиксацию. (H) Zárja le a lámpatestet. Egy „kattanó” hangot fog hallani, amely azt jelzi, hogy a lámpatest biztonságosan a helyére van rögzítve. (PL) Zamknij oprawę; słyszalne kliknięcie oznacza, że oprawa jest dobrze zamocowana. (SK) Zatvorte svietidlo. Pritom sa ozve „zacvaknutie“, ktoré signalizuje, že je bezpečne zaistené na svojom mieste. (SLO) Zaprite svetilko, zaslišal se bo »klik«, ki pomeni, da je varno zaklenjena. (TR) Armatürü kapatın; yerine tam oturduğunu ve güvenle kilitlendiğini belirten bir “klik” sesi duyulacaktır. (HR) Zatvorite svjetiljku, začut će se zvuk „klik”, koji označava da je čvrsto zaključana. (RO) Închideți corpul de iluminat, se aude un „clic”, care indică faptul că este bine fixat în poziție. (BG) Затворете осветителното тяло – чува се щракване, което показва, че то е надеждно фиксирано на мястото си. (EST) Sulge valgusti, kuni kostub klõpsatus, mis kinnitab, et see on korralikult lukustunud. (LT) Uždarykite šviestuvą: pasigirs spragtelėjimas, reiškiantis, kad jis patikimai įtvirtintas reikiamoje vietoje. (LV) Aizveriet gaismekli. Atskanēs klikšķis, kas norāda, ka tas ir droši nofiksēts. (MK) Затворите svetiljku, čuje se „škljoc“ koji ukazuje da je bezbedno zabravljena na predviđenom mestu. (UA) Закрийте світильник. Пролунає звук клацання, який свідчить про те, що світильник надійно зафіксовано на місці. (KZ) Жарықшамды жабыңыз — «шерт» дыбысы оның дұрыс бекітілгенін көрсетеді.

RECICLA AI Azul

22 PAP Raccolta Carta
Verifica le disposizioni del tuo comune.

FR

IP54

FR
Cet appareil et ses accessoires se recyclent
À DÉPOSER EN MAGASIN
OU
À DÉPOSER EN DÉCHÈTERIE
Points de collecte sur www.quefairedemesdechets.fr

G11258654
31.03.2026

LEDVANCE SASU
CQM, 5 rue d'Altorf
67120 Molsheim France
www.ledvance.com

(GB) LEDVANCE Ltd, Sterling House,
810 Mandarin Court, Warrington,
Cheshire, WA1 1GG, United Kingdom