OMNIMATE Power - Serie LX
LX 15.00/04/90 4.5SN GY BX

Weidmüller Interface GmbH & Co. KG
Klingenbergstraße 16
D-32758 Detmold
Germany
Fon: +49 5231 14-0
Fax: +49 5231 14-292083
www.weidmueller.com

Imagen de producto

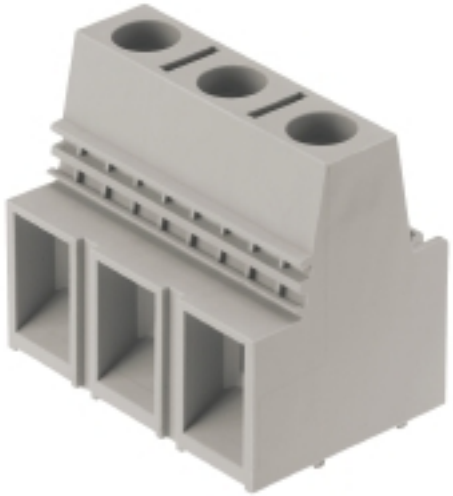

Similar a la ilustración

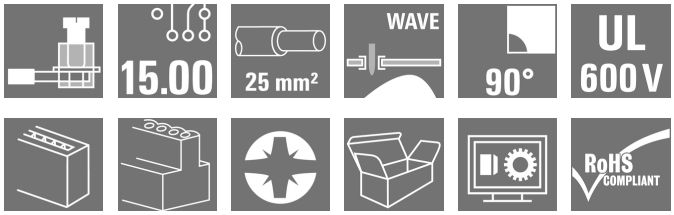

Borne para placas de circuito impreso de alto rendimiento con conexión directa probada, paso de 15,00 mm y dirección de salida del conductor de 90°. Versión y toma de prueba.

Datos generales para pedido

Tipo	LX 15.00/04/90 4.5SN GY BX
Código	1783690000
Versión	Bornes para circuito impreso, 15.00 mm, Número de polos: 4, 90°, Longitud del terminal de soldadura (l): 4.5 mm, estañado, gris guijarro, Conexión brida-tornillo, Sección de embornado, máx. : 25 mm², Caja
GTIN (EAN)	4032248184941
U.E.	20 Pieza
Valores característicos del producto	IEC: 1000 V / 101 A / 1.5 - 25 mm² UL: 600 V / 85 A / AWG 16 - AWG 4
Embalaje	Caja

OMNIMATE Power - Serie LX
LX 15.00/04/90 4.5SN GY BX

Weidmüller Interface GmbH & Co. KG
Klingenbergstraße 16
D-32758 Detmold
Germany
Fon: +49 5231 14-0
Fax: +49 5231 14-292083
www.weidmueller.com

Datos técnicos

Dimensiones y pesos

Anchura	58 mm	Anchura (pulgadas)	2,283 inch
Altura	41,5 mm	Altura (pulgadas)	1,634 inch
Altura construcción baja	37 mm	Profundidad	29,1 mm
Profundidad (pulgadas)	1,146 inch	Peso neto	68,95 g

Parámetros del sistema

Familia del producto	OMNIMATE Power - Serie LX	Técnica de conexión de conductores	Conexión brida-tornillo
Montaje sobre placas c.i.	Conexión por soldadura THT	Dirección de salida de conductor	90°
Paso en mm (P)	15 mm	Paso en pulgadas (P)	0,591 inch
Número de polos	4	disponible por parte del cliente	No
Nº máximo de polos alineables por fila	10	Longitud del terminal de soldadura (l)	4,5 mm
Dimensiones del pin de soldadura	1,2 x 1,2 mm	Diámetro de la perforación (D)	1,6 mm
Tolerancia de diámetro de la perforación (D)	+ 0,1 mm	Número de terminales de soldadura por polo	2
Punta de destornillador	1,0 x 5,5	Punta de destornillador normativa	DIN 5264
Par de apriete, min.	2,4 Nm	Par de apriete, max.	4 Nm
Tornillo de apriete	M 5	Longitud de desaislado	16 mm
L1 en mm	45 mm	L1 en pulgadas	1,772 inch
Protección contra contacto según DIN VDE 0470	IP 10	Protección contra contacto según DIN VDE 57106	protección de dedos
Resistencia de paso	0,50 mΩ		

Datos del material

Materiales aislantes	Wemid (PA)	Color	gris guijarro
Carta de colores (similar)	RAL 7032	Grupo de materiales aislantes	I
CTI	≥ 600	Resistencia de aislamiento	≥ 10^8 Ω
Grado inflamabilidad según UL 94	V-0	Material de contacto	E-Cu
Superficie de contacto	estañado	Estructura de capas de la conexión por soldadura	1.5-3 µm Ni / 4-6 µm Sn mate
Temperatura de almacenamiento, min.	-25 °C	Temperatura de almacenamiento, max.	55 °C
humedad relativa máx. de almacenamiento	80 %	Temperatura de servicio, min.	-50 °C
Temperatura de servicio, max.	120 °C	Gama de temperatura, montaje, min.	-25 °C
Gama de temperatura, montaje, max.	120 °C		

Conductores aptos para conexión

Sección de embornado, mín.	1,31 mm²
Sección de embornado, máx.	25 mm²
Sección de conexión del conductor AWG, min.	AWG 16
Sección de conexión del conductor AWG, máx.	AWG 4
Rígido, mín. H05(07) V-U	1,5 mm²
Rígido, máx. H05(07) V-U	16 mm²
Semirrígido, mín H07V-R	6 mm²
semirrígido, máx. H07V-R	25 mm²
Flexible, mín. H05(07) V-K	1,5 mm²
Flexible, máx. H05(07) V-K	25 mm²
con term. tub. con aislamiento DIN 46 228/4,mín.	1,5 mm²

OMNIMATE Power - Serie LX
LX 15.00/04/90 4.5SN GY BX

Weidmüller Interface GmbH & Co. KG
Klingenbergstraße 16
D-32758 Detmold
Germany
Fon: +49 5231 14-0
Fax: +49 5231 14-292083
www.weidmueller.com

Datos técnicos

con term. tub. con aislamiento DIN 46 228/4,máx	16 mm²			
con terminal tubular según DIN 46 228/1,mín.	1,5 mm²			
con terminal tubular según DIN 46 228/1, máx.	16 mm²			
Calibre macho de conformidad con la norma EN 60999 a x b; ø	6,9 mm x 6,9 mm			
Conductor embornable	Sección de conexión del conductor	Tipo	conductor fino	
		nominal	4 mm²	
	AEH	Longitud de desaislado	nominal	15 mm
	Sección de conexión del conductor	Tipo	conductor fino	
		nominal	6 mm²	
	AEH	Longitud de desaislado	nominal	15 mm
	Sección de conexión del conductor	Tipo	conductor fino	
		nominal	10 mm²	
	AEH	Longitud de desaislado	nominal	15 mm
	Sección de conexión del conductor	Tipo	conductor fino	
		nominal	16 mm²	
	AEH	Longitud de desaislado	nominal	15 mm
Sección de embornado máx.	25 mm²			

Datos nominales conformes a IEC

testado según la norma	IEC 60664-1, IEC 61984	Corriente nominal, n.º de polos mín. (Tu=20 °C)	101 A
Corriente nominal, n.º de polos máx. (Tu=20 °C)	101 A	Corriente nominal, n.º de polos mín. (Tu=40 °C)	101 A
Corriente nominal, n.º de polos máx. (Tu = 40°C)	101 A	Tensión nominal con categoría de sobretensión/grado de polución II/2	1.000 V
Tensión nominal con categoría de sobretensión/grado de polución III/2	1.000 V	Tensión nominal con categoría de sobretensión/grado de polución III/3	1.000 V
Tensión nominal con categoría de sobretensión/grado de polución II/2	6 kV	Tensión nominal con categoría de sobretensión/grado de polución III/2	8 kV
Sobretensión de choque nominal con categoría de sobretensión/grado de polución III/3	8 kV	Resistencia a corrientes de corta duración	3 x 1s mit 1000 A

Datos nominales según CSA

Instituto (CSA)		Núm. de certificación (CSA)	200039-1198743
Tensión nominal (Use Group B / CSA)	600 V	Tensión nominal (Use Group C / CSA)	600 V
Tensión nominal (Use group D / CSA)	600 V	Intensidad nominal (Use Group B / CSA)	85 A
Intensidad nominal (Use Group C / CSA)	85 A	Intensidad nominal (Use Group D / CSA)	5 A
Sección de conexión del conductor AWG, mín.	AWG 16	Sección de conexión del conductor AWG, máx.	AWG 4
Referencia para valores de homologación	Las especificaciones son valores máximos; para más información, ver certificado de homologación.		

OMNIMATE Power - Serie LX
LX 15.00/04/90 4.5SN GY BX

Weidmüller Interface GmbH & Co. KG
Klingenbergstraße 16
D-32758 Detmold
Germany
Fon: +49 5231 14-0
Fax: +49 5231 14-292083
www.weidmueller.com

Datos técnicos

Datos nominales según UL 1059

Instituto (UR)		Núm. de certificación (UR)	E60693
Tensión nominal (Use Group B / UL 1059)	600 V	Tensión nominal (Use Group C / UL 1059)	600 V
Tensión nominal (Use Group D / UL 1059)	600 V	Intensidad nominal (Use Group B / UL 1059)	85 A
Intensidad nominal (Use Group C / UL 1059)	85 A	Intensidad nominal (Use Group D / UL 1059)	5 A
Sección de conexión del conductor AWG, mín.	AWG 16	Sección de conexión del conductor AWG, máx.	AWG 4
Referencia para valores de homologación	Las especificaciones son valores máximos; para más información, ver certificado de homologación.		

Embalaje

Embalaje	Caja	Longitud de VPE	80 mm
Anchura VPE	140 mm	Altura de VPE	160 mm

Clasificaciones

ETIM 3.0	EC001284	ETIM 4.0	EC002643
ETIM 5.0	EC002643	ETIM 6.0	EC002643
UNSPSC	30-21-18-01	eClass 6.2	27-26-11-01
eClass 7.1	27-44-04-01	eClass 8.1	27-44-04-01
eClass 9.0	27-44-04-01	eClass 9.1	27-44-04-01

Notas

Indicaciones	• Otros colores bajo pedido • Intensidad nominal relativa a la sección nominal y número mín. de polos. • Terminal tubular sin aislamientos según DIN 46228/1 • Terminal tubular con aislamientos según DIN 46228/4 • P en el dibujo = paso • Los datos nom. se refieren al comp. corresp. las distancias en aire y fuga respecto a otros comp. se dimensionan s/normas aplicación relevantes. • La toma de prueba solo puede utilizarse como punto de recepción potencial.
Conformidad con IPC	Conformidad: Los productos se diseñan, fabrican y entregan de conformidad con los estándares y normas reconocidas internacionalmente, y cumplen con las características especificadas en la hoja técnica o, según el producto, con las características decorativas de conformidad con la norma IPC-A-610 "Clase 2". Cualquier demanda sobre los productos se puede evaluar bajo solicitud.

OMNIMATE Power - Serie LX
LX 15.00/04/90 4.5SN GY BX

Weidmüller Interface GmbH & Co. KG
Klingenbergstraße 16
D-32758 Detmold
Germany
Fon: +49 5231 14-0
Fax: +49 5231 14-292083
www.weidmueller.com

Datos técnicos

Homologaciones en línea

Homologaciones	
ROHS	Conformidad

Descargas

Datos de ingeniería	EPLAN, WSCAD
Datos de ingeniería	LX.zip STEP STEP
Documentación del usuario	QR-Code product handling video
Folleto/catálogo	FL DRIVES EN MB DEVICE MANUF. EN FL DRIVES DE FL APPL_INVERTER EN FL_BASE_STATION_EN FL ELEVATOR EN FL POWER SUPPLY EN FL 72H SAMPLE SER EN PO OMNIMATE EN
Homologación/certificado/documento de conformidad	Declaration of the Manufacturer
Libro blanco sobre controladores de movimiento	Download Whitepaper
White Paper UL 600 V	Download Whitepaper

OMNIMATE Power - Serie LX
LX 15.00/04/90 4.5SN GY BX

Weidmüller Interface GmbH & Co. KG
Klingenbergstraße 16
D-32758 Detmold
Germany
Fon: +49 5231 14-0
Fax: +49 5231 14-292083
www.weidmueller.com

Dibujos

Dimensional drawing

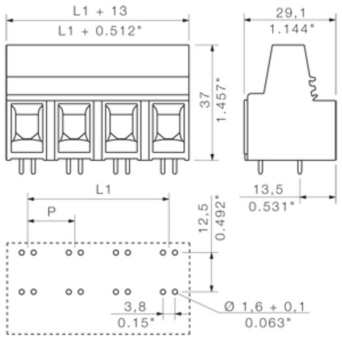

Graph

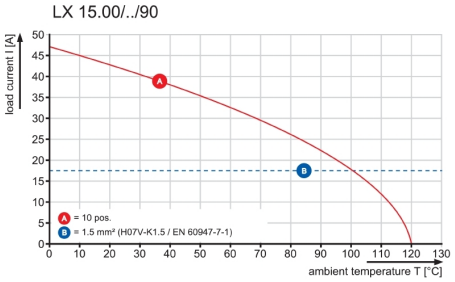

Graph

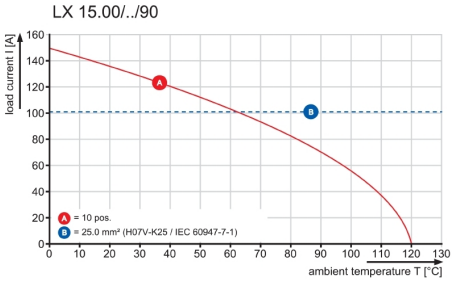

Dimensions without tolerances are no check dimensions

The English version is binding

The reproduction, distribution and utilization of this document as well as the communication of its contents to others without explicit authorization is prohibited.
Offenders will be held liable for the payment of damages. Weidmueller exclusively reserves the right to file for patents, utility models or designs.
© Weidmueller Interface GmbH & Co. KG

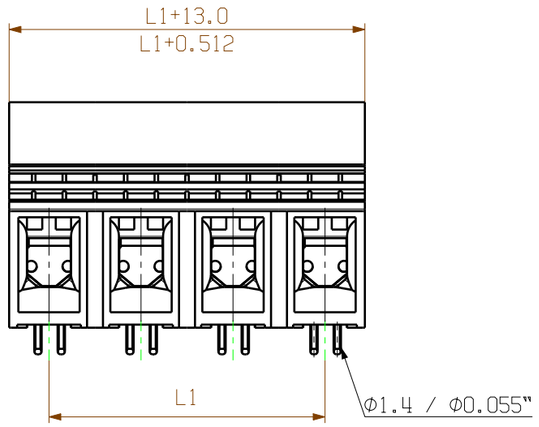

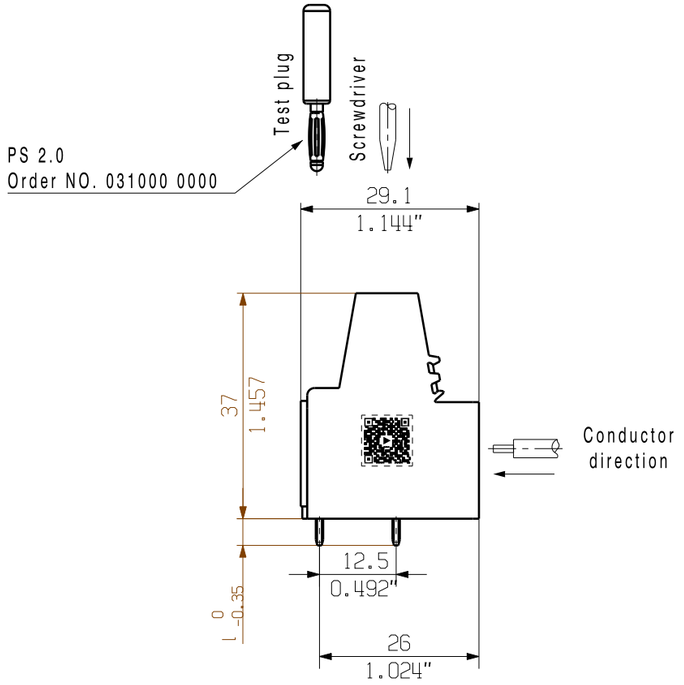

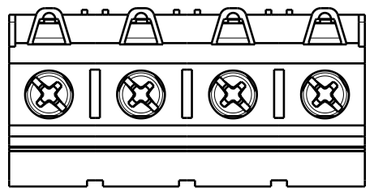

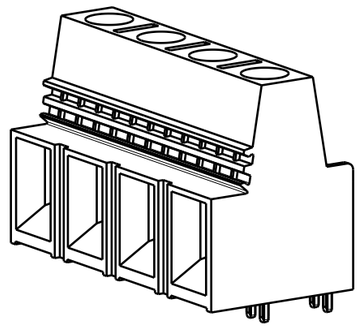

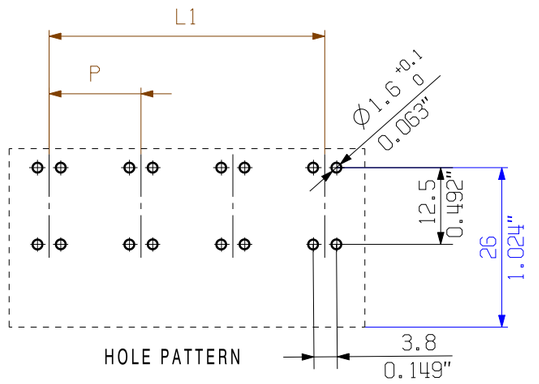

P= Pitch
n= No. of Poles
l = Pin length
Shown: LX15.00/04/90/...

PIN LENGTH l	TOLERANCE
6,5	0/-0,35
4,5	0/-0,35

n	L1 [mm]	L1 [Inch]
10	135,00	5,315
9	120,00	4,724
8	105,00	4,134
7	90,00	3,543
6	75,00	2,953
5	60,00	2,362
4	45,00	1,772
3	30,00	1,181
2	15,00	0,591

GENERAL TOLERANCE:
DIN ISO 2768-m

For the mounting of PCBs, it should be noted that the rated data relates only to the PCB components alone. The neccessary creepage and clearance paths must be observed in connection with the respective applicant in accordance to IEC 60664-1 (VDE 0110).
The current-carrying capacity and pitch tolerance is to be determined according to DIN IEC 60326-3 very fine.

Weidmüller PCB components are tested to the IEC 60947-7-4 standard, and are valid for its field of application. Provided that the components are used to the intended purpose, all requirements with respect to the occuring of electrical, mechanical, thermic and corrosive stress will be satisfied.

RoHS COMPLIANT

EC00000683 . 00

First Issue Date 14.05.2018

Max. nos.

Modification

Prim PLM Part No.: 009292

Prim ERP Part No.: 1226480000

Weidmüller

29942 Drawing no.

29 Issue no.

Sheet 01 of 04 sheets

	Date	Name
Drawn	03.12.2018	Xiang, Keqin
Responsible		Xiang, Keqin
Approved	04.12.2018	Xu, Shary

Scale: 1/1 Size: A3

Drawings Assembly

LX.. 15.00/../90...

LEITERPLATTENKLEMME
PCB TERMINAL

Product file: 7234 LX 15.00

Wave Solder Profile

Recommended wave solderding profiles

Weidmüller Interface GmbH & Co. KG
Klingenbergstraße 16
D-32758 Detmold
Germany
Fon: +49 5231 14-0
Fax: +49 5231 14-292083
www.weidmueller.com

Single Wave:

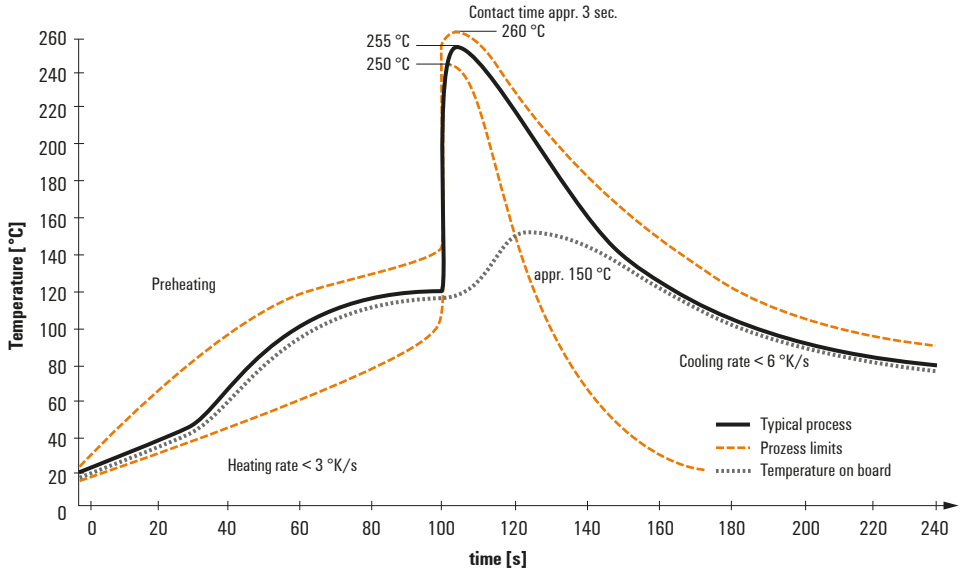

Double Wave:

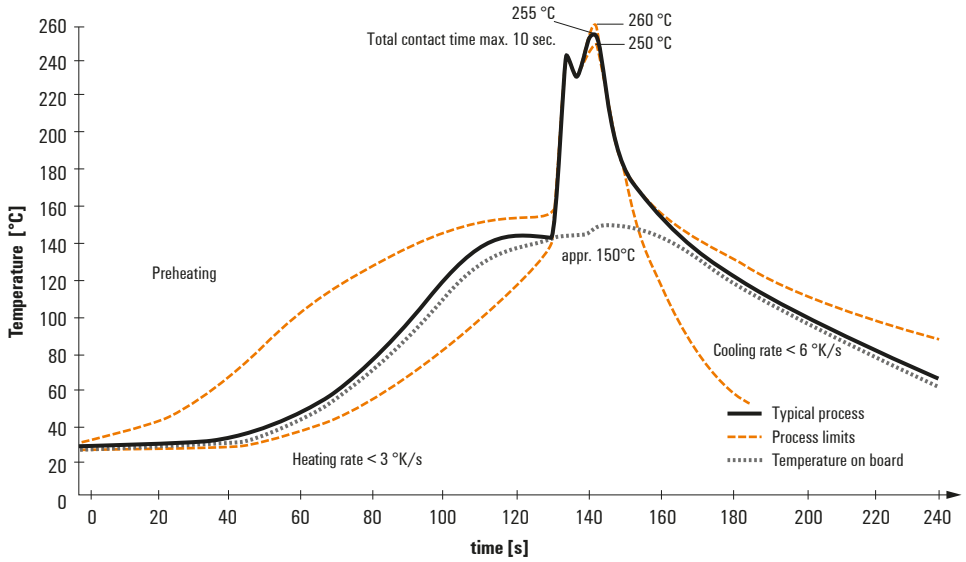

Wave soldering profiles

Wired connection elements should be processed in accordance with the DIN EN 61760-1 standard. We have included two recommendations for practical wave soldering profiles, with which Weidmüller PCB terminals and connectors are qualified.

When choosing a suitable profile for your application, the following factors also need to be considered:
- PCB thickness
- Proportion of Cu in the layers
- Single/double-sided assembly
- Product range
- Heating and cooling rates

The single and double wave profiles each indicate the recommended operating range, including the maximum soldering temperature of 260°C. In practice, the maximum soldering temperature is quite often well below the above maximum profile.

We reserve the right to make technical changes.