HDC - Conector
HDC HQ 7 FC

Weidmüller Interface GmbH & Co. KG
Klingenbergstraße 16
D-32758 Detmold
Germany
Fon: +49 5231 14-0
Fax: +49 5231 14-292083
www.weidmueller.com





Serie HQ - grandes prestaciones y diseño compacto.
Los valores eléctricos hablan por sí solos. Los contactos crimpados convencionales HE también pueden emplearse en este caso.
El nivel de conexión de conductores se compone de contactos crimpados. La técnica de conexión crimpada de reconocida eficacia lleva empleándose desde hace décadas.
Los contactos crimpados no van incluidos en el material suministrado con los conectores.
Número de polos: **7 (+PE)**
Corriente nominal: **10 A**
Tensión nominal: **400 V**
Tensión nominal según UL/CSA: **600 V AC/DC**
Conexión crimpada

Datos generales para pedido

Tipo	HDC HQ 7 FC
Código	1003180000
Versión	HDC - Conector, Hembra, 400 V, 10 A, Número de polos: 7, Conexión crimpada, Grupo: 1
GTIN (EAN)	4032248698172
U.E.	1 Pieza

HDC - Conector
HDC HQ 7 FC

Weidmüller Interface GmbH & Co. KG
Klingenbergstraße 16
D-32758 Detmold
Germany
Fon: +49 5231 14-0
Fax: +49 5231 14-292083
www.weidmueller.com

Datos técnicos

Dimensiones y pesos

Anchura	21 mm	Anchura (pulgadas)	0,827 inch
Altura	40,2 mm	Altura (pulgadas)	1,583 inch
Profundidad	21 mm	Profundidad (pulgadas)	0,827 inch
Peso neto	16 g		

Temperaturas

Temperatura límite	-40 °C ... 125 °C

Conformidad medioambiental del producto

REACH SVHC	Lead 7439-92-1

Datos generales

Corriente nominal (DIN EN 61984)	10 A	Grado de polución	3
Grado inflamabilidad según UL 94	V-0	Grupo	1
Grupo de materiales aislantes	IIIa	Materiales aislantes	Reforzado con fibra de vidrio de policarbonato (listado en la norma UL y aprobado para instalaciones ferroviarias)
Número de polos	7	Resistencia de aislamiento	10^{10} Ω
Resistencia de paso	≤ 4mΩ	Serie	HQ
Sobretensión de choque nominal (DIN EN 61984)	6 kV	Tensión nominal (DIN EN 61984)	400 V
Tensión nominal según UL/CSA	600 V AC/DC	Tipo	Hembra
ciclos de enchufado Ag	≥ 500	ciclos de enchufado Au	≥ 500

Dimensiones

Altura conector hembra	40,2 mm	Longitud, base	21 mm

Connection data

Sección de conexión del conductor, min.	0,14 mm²	Sección de conexión del conductor, max.	2,5 mm²
Sección de conexión del conductor AWG, min.	AWG 26	Sección de conexión del conductor AWG, máx.	AWG 14
Longitud de desaislado	10 mm		

Design

Familia del producto	HDC - Conector	Tipo de producto	Uso
Tipo	Hembra	Tipo de conexión	Conexión crimpada

General data

Número de polos	7	Grupo	1

HDC - Conector
HDC HQ 7 FC

Weidmüller Interface GmbH & Co. KG
Klingenbergstraße 16
D-32758 Detmold
Germany
Fon: +49 5231 14-0
Fax: +49 5231 14-292083
www.weidmueller.com

Datos técnicos

Material

Materiales aislantes	Reforzado con fibra de vidrio de policarbonato (listado en la norma UL y aprobado para instalaciones ferroviarias)	Color	beige
Grado inflamabilidad según UL 94	V-0		

Datos de conexión PE

Dimens. caña destornillador pala plana (conexión PE)	SD 0,6 x 3,5	Longitud de desaislado, PE en un lado	5 mm
Par de apriete mín. PE en un lado	0,5 Nm	Par de apriete, máx. PE en un lado	0,55 Nm
Sección de conexión del conductor AWG (PE), máx.	AWG 14	Sección de conexión del conductor AWG (PE), mín.	AWG 26
Sección de conexión del conductor, flexible, max.	2,5 mm²	Sección de conexión del conductor, flexible, min.	0,14 mm²
Sección del conductor, flexible con terminales tubulares DIN 46228/4, máx.	2,5 mm²	Sección del conductor, flexible con terminales tubulares DIN 46228/4, mín.	0,14 mm²
Sección nominal	2,5 mm²	Tipo de conexión PE	Conexión brida-tornillo
Tornillo de fijación	M 3		

Versión

Grupo	1	Longitud de desaislado, conexión nominal	8 mm
Resistencia de paso	≤ 4mΩ	Sección de conexión del conductor AWG, min.	AWG 26
Sección de conexión del conductor AWG, máx.	AWG 14	Sección de conexión del conductor, flexible, max.	2,5 mm²
Sección de conexión del conductor, flexible, min.	0,14 mm²	Sección de conexión del conductor, max.	2,5 mm²
Sección de conexión del conductor, min.	0,14 mm²	Sección del conductor, flexible con terminales tubulares DIN 46228/4, máx.	2,5 mm²
Sección del conductor, flexible con terminales tubulares DIN 46228/4, mín.	0,14 mm²	Tipo de conexión	Conexión crimpada

Clasificaciones

ETIM 3.0	EC001121	ETIM 4.0	EC001121
ETIM 5.0	EC001121	ETIM 6.0	EC000438
UNSPSC	30-21-18-01	eClass 5.1	27-14-34-19
eClass 6.2	27-14-34-19	eClass 7.1	27-44-02-05
eClass 8.1	27-44-02-05	eClass 9.0	27-44-02-05
eClass 9.1	27-44-02-05		

Homologaciones en línea

Homologaciones	
ROHS	Conformidad

HDC - Conector
HDC HQ 7 FC

Weidmüller Interface GmbH & Co. KG
Klingenbergstraße 16
D-32758 Detmold
Germany
Fon: +49 5231 14-0
Fax: +49 5231 14-292083
www.weidmueller.com

Datos técnicos

Descargas

Datos de ingeniería	EPLAN, WSCAD
Datos de ingeniería	STEP
Folleto/catálogo	CAT 3 HDC 17/18 EN FL FIELDWIRING EN

HDC - Conector
HDC HQ 7 FC

Weidmüller Interface GmbH & Co. KG
Klingenbergstraße 16
D-32758 Detmold
Germany
Fon: +49 5231 14-0
Fax: +49 5231 14-292083
www.weidmueller.com

Dibujos

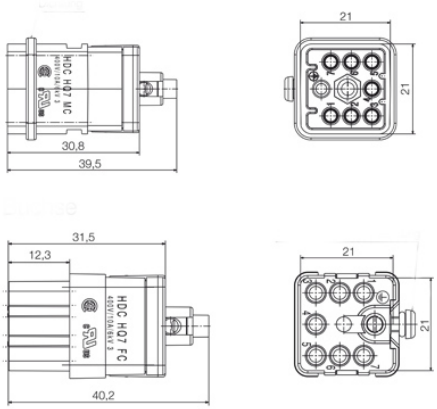

Tightening torques and screwing tools

Screw size	Connector type	Dia. tightening torque in Nm	Recommended blade inserts and AF size for hexagon socket
M 2.5	**Signal contacts**		
	S 6/6	0.5 - 0.55	SD 0.6 x 3.5 mm or PZ0
	S 6/12	0.5 - 0.55	SD 0.6 x 3.5 mm or PZ0
M 2.9 x 0.5	**Fastening screws**		
	HQ 4/2	0.8 (plastic) / 1.1 (metal)	SD 0.6 x 3.5 mm or PH0
	HQ 8	0.8 (plastic) / 1.1 (metal)	SD 0.6 x 3.5 mm or PH0
	HQ 17	0.8 (plastic) / 1.1 (metal)	SD 0.6 x 3.5 mm or PH0
M 3	**Contact screws**		
	HA 3	0.5 - 0.55	SD 0.5 x 3.0 mm
	HA 4	0.5 - 0.55	SD 0.5 x 3.0 mm
	HA 10 bis HA 48	0.5 - 0.55	SD 0.6 x 3.5 mm or PH0
	HE	0.5 - 0.55	SD 0.6 x 3.5 mm or PZ0
	HVE	0.5 - 0.55	SD 0.6 x 3.5 mm or PZ0
	Signal contacts:		
	S 4/2	0.5 - 0.55	SD 0.6 x 3.5 mm or PZ0
	S 4/8	0.5 - 0.55	SD 0.6 x 3.5 mm or PZ0
	PE connection via female contact		
	S 4	0.5 - 0.8	SD 0.6 x 3.5 mm
	ConCept modular frame, metal	0.5 - 0.55	SD 0.6 x 3.5 mm
	PE terminal		
	HQ 5	0.5 - 0.55	SD 0.6 x 3.5 or 0.8 x 4 mm
	HQ 7	0.5 - 0.55	SD 0.6 x 3.5 or 0.8 x 4 mm
	Fastening screws	0.5 - 0.55	SD 0.6 x 3.5 mm or PZ0
	Guide pin	0.5 - 0.55	SD 0.6 x 3.5 mm or PZ0
	Guide bush	0.5 - 0.55	SD 0.6 x 3.5 mm or PZ0
	Coding pins	0.5 - 0.55	SD 0.6 x 3.5 mm or PZ0
M 4	**Contact screws**		
	HSB	1.2 - 1.5	SD 0.6 x 3.5 or 0.8 x 4 mm or PZ1
	PE connection via male contact		
	S 4	0.5 - 0.8	SD 0.6 x 3.5 mm
	ConCept modular frame, metal	1.2 - 1.5	SD 0.6 x 3.5 mm
	PE terminal		
	HA	1.2 - 1.5	SD 0.6 x 3.5 or 0.8 x 4 mm or PH1
	HE	1.2 - 1.5	SD 0.6 x 3.5 or 0.8 x 4 mm or PH1
	HEE	1.2 - 1.5	SD 0.6 x 3.5 or 0.8 x 4 mm or PH1
	HVE	1.2 - 1.5	SD 0.6 x 3.5 or 0.8 x 4 mm or PH1
	HD	1.2 - 1.5	SD 0.6 x 3.5 or 0.8 x 4 mm or PZ1
	HDD	1.2 - 1.5	SD 0.6 x 3.5 or 0.8 x 4 mm or PZ1
	S 6/6 (for signal contacts)	1.2 - 1.5	0.8 x 4 mm or PZ1
	ConCept modular frame, plastic	1.2 - 1.5	0.8 x 4 mm or PZ1
M 5	**PE terminal**		
	HSB	2 - 2.5	SD 1 x 5.5 mm or PZ2
	S 4/0 (Screw connection)	2 - 2.5	SD 1.2 x 6.5 mm or PH2
	S 4/0 (Axial screw connection)	2 - 2.5	SD 0.8 x 4 mm or PZ 2
	S 4/2	2 - 2.5	SD 1.2 x 6.5 mm or PH2
	S 4/8	2 - 2.5	SD 1.2 x 6.5 mm or PH2
	S 6/12	2 - 2.5	SD 0.8 x 4 mm or PZ 2
	S 6/36	2 - 2.5	SD 1.2 x 6.5 mm or PH2
	S 8/24	2 - 2.5	SD 1.2 x 6.5 mm or PH2
	S 12/2	2 - 2.5	SD 1.2 x 6.5 mm or PH2
M 6	**Power contacts**		
	S 4/0 (Screw connection)	1.2 (1.5 mm^2) / 2 (2.5 mm^2) / 3 (4-16 mm^2)	SD 0.8 x 4 mm
	S 4/2	1.2 (1.5 mm^2) / 2 (2.5 mm^2) / 3 (4-16 mm^2)	SD 0.8 x 4 mm
	S 4/8	1.2 (1.5 mm^2) / 2 (2.5 mm^2) / 3 (4-16 mm^2)	SD 0.8 x 4 mm
M 7 x 0.75	**Power contacts**		
	S 4	1.1 – 1.7	SW 2
	S 6/6 (+ PE)	6 – 8	SW 4
M 8 x 0.75	**Power contacts**		
	S 6/12	1.1 – 1.7	SW 2
	S 8/0 (+ PE)	6 (10-16 mm^2) - 7 (25 mm^2)	SW 4
M10 x 1	**Power contacts**		
	S 4/0 (Axial connection)	2 – 3	SW 3

Increasing the tightening torque does not improve the contact resistance. The stated torque settings offer optimal mechanical, thermal and electrical conditions. Exceeding the recommended values may even damage the conductor and terminal.