SAIE-7/8S-4-0.2U-H

Weidmüller Interface GmbH & Co. KG
Klingenbergstraße 16
D-32758 Detmold
Germany
Fon: +49 5231 14-0
Fax: +49 5231 14-292083
www.weidmueller.com



Para la conexión lateral de aparatos, dentro del campo del cableado de sensores y actuadores, son necesarios diferentes conectores de montaje. Están disponibles en las variantes M12, M8 y naturalmente también en M5.

Datos generales para pedido

Tipo	SAIE-7/8S-4-0.2U-H
Código	1292420000
Versión	Conector de instalación, 7/8", 7/8", Número de polos: 4
GTIN (EAN)	4050118088441
U.E.	1 Pieza

Hoja técnica

SAIE-7/8S-4-0.2U-H

Weidmüller Interface GmbH & Co. KG
Klingenbergstraße 16
D-32758 Detmold
Germany
Fon: +49 5231 14-0
Fax: +49 5231 14-292083
www.weidmueller.com

Datos técnicos

Dimensiones y pesos

Peso neto	56 g

Conformidad medioambiental del producto

REACH SVHC	Lead 7439-92-1

Normas

Núm. de certificación (cURus)	E307231

Datos generales

Ciclos de enchufado	≥ 100	Codificación	ninguna
Intensidad nominal	8 A	Intensidad nominal	8 A (4 y 5 polos), 10 A (3 polos)
Longitud de cable/conductor	0,2 m	Material	PUR/ PUR
Material capotas	Fundición inyectada de zinc, niquelado	Material de contacto	CuZn
Número de polos	4	Prensaestopas	7/8"
Rango de temperatura caja	-25...+85 °C	Rosca de conexión	7/8"
Sección del conductor	0,75 mm²	Superficie de contacto	bañado en oro
Tensión nominal	300 V	Tensión nominal	300 V
Tipo de conexión	Macho	Tipo de protección	IP67, atornillado
diámetro externo del conductor	-		

Clasificaciones

ETIM 5.0	EC002635	ETIM 6.0	EC002635
eClass 6.2	27-26-07-02	eClass 7.1	27-44-01-02
eClass 8.1	27-44-01-02	eClass 9.0	27-44-01-02
eClass 9.1	27-44-01-03		

Homologaciones en línea

Homologaciones	c UL us
ROHS	Conformidad

Descargas

Folleto/catálogo	CAT 8 SAI 15/16 EN FL FIELDWIRING EN

SAIE-7/8S-4-0.2U-H

Weidmüller Interface GmbH & Co. KG
Klingenbergstraße 16
D-32758 Detmold
Germany
Fon: +49 5231 14-0
Fax: +49 5231 14-292083
www.weidmueller.com

Dibujos

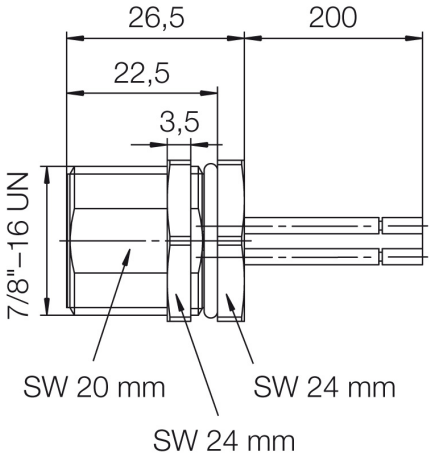

Esquema de conexiones

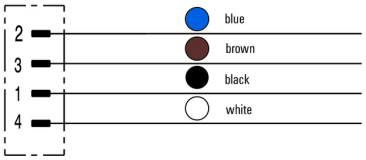

Esquema de polos

