# OMNIMATE Signal - Serie BL/SL 5.08
# SL 5.08HC/09/180B 3.2SN OR BX

**Weidmüller Interface GmbH & Co. KG**
Klingenbergstraße 16
D-32758 Detmold
Germany
Fon: +49 5231 14-0
Fax: +49 5231 14-292083
www.weidmueller.com

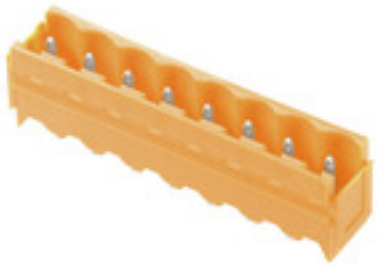

Similar a la ilustración

Conectores macho en plástico reforzado con fibra de vidrio con dirección de salida recta, optimizados para el proceso de soldadura por ola. La sujeción lateral (F) se puede atornillar en la respectiva contrapieza o en la placa de circuito impreso. No se necesitan tornillos adicionales para conectar la placa c. i. cuando se usa la versión con sujeción lateral con pin de soldadura (LF). Al mismo tiempo, se protegen los puntos de soldadura frente a la tensión mecánica. Todos los conectores macho pueden codificarse manualmente o solicitarse precodificados. HC = Alta intensidad

## Datos generales para pedido

| | |
|---|---|
| Tipo | SL 5.08HC/09/180B 3.2SN OR BX |
| Código | 1147540000 |
| Versión | Conector para placa c.i., Conector macho, Colas de milano para bloques de fijación, Conexión por soldadura THT, 5.08 mm, Número de polos: 9, 180°, Longitud del terminal de soldadura (l): 3.2 mm, estañado, naranja, Caja |
| GTIN (EAN) | 4032248108251 |
| U.E. | 50 Pieza |
| Valores característicos del producto | IEC: 400 V / 24 A<br>UL: 300 V / 18.5 A |
| Embalaje | Caja |

Fecha de creación 6 de agosto de 2019 10:03:19 CEST

# OMNIMATE Signal - Serie BL/SL 5.08
# SL 5.08HC/09/180B 3.2SN OR BX

**Weidmüller Interface GmbH & Co. KG**
Klingenbergstraße 16
D-32758 Detmold
Germany
Fon: +49 5231 14-0
Fax: +49 5231 14-292083
www.weidmueller.com

## Datos técnicos

### Dimensiones y pesos

| | | | |
|---|---|---|---|
| Anchura | 47,48 mm | Anchura (pulgadas) | 1,869 inch |
| Altura | 15,2 mm | Altura (pulgadas) | 0,598 inch |
| Altura construcción baja | 12 mm | Profundidad | 8,5 mm |
| Profundidad (pulgadas) | 0,335 inch | Peso neto | 3,5 g |

### Especificaciones del sistema

| | | | |
|---|---|---|---|
| Familia del producto | OMNIMATE Signal - Serie BL/SL 5.08 | Tipo de conexión | Conexión de tarjetas |
| Montaje sobre placas c.i. | Conexión por soldadura THT | Paso en mm (P) | 5,08 mm |
| Paso en pulgadas (P) | 0,2 inch | Angulo de salida | 180° |
| Número de polos | 9 | Número de terminales de soldadura por polo | 1 |
| Longitud del terminal de soldadura (l) | 3,2 mm | Tolerancia de longitud del pin de soldadura | +0,1 / -0,3 mm |
| Tolerancia de posición del terminal de soldadura | ± 0,1 mm | Dimensiones del pin de soldadura | d = 1,2 mm, octogonal |
| Dimensiones del pin de soldadura = d tolerancia | 0 / -0,03 mm | Diámetro de la perforación (D) | 1,3 mm |
| Tolerancia de diámetro de la perforación (D) | + 0,1 mm | L1 en mm | 40,64 mm |
| L1 en pulgadas | 1,6 inch | Número de series | 1 |
| Número de filas de polos | 1 | Codificable | Sí |
| Ciclos de enchufado | 25 | Fuerza de inserción/polo, máx. | 10 N |
| Fuerza de extracción/polo, máx. | 7,5 N | | |

### Datos del material

| | | | |
|---|---|---|---|
| Materiales aislantes | PA GF | Color | naranja |
| Carta de colores (similar) | RAL 2000 | Grupo de materiales aislantes | II |
| CTI | ≥ 550 | Resistencia de aislamiento | ≥ $10^8$ Ω |
| Grado inflamabilidad según UL 94 | V-0 | GWFI | 960 °C |
| Material de contacto | CuMg | Superficie de contacto | estañado |
| Estructura de capas de la conexión por soldadura | 1-3 µm Ni / 2-4 µm Sn mate | Estructura de capas del contacto del conector | 1-3 µm Ni / 2-4 µm Sn mate |
| Temperatura de almacenamiento, min. | -25 °C | Temperatura de almacenamiento, max. | 55 °C |
| humedad relativa máx. de almacenamiento | 80 % | Temperatura de servicio, min. | -50 °C |
| Temperatura de servicio, max. | 100 °C | Gama de temperatura, montaje, min. | -25 °C |
| Gama de temperatura, montaje, max. | 100 °C | | |

### Datos nominales conformes a IEC

| | | | |
|---|---|---|---|
| testado según la norma | IEC 60664-1, IEC 61984 | Corriente nominal, n.º de polos mín. (Tu=20 °C) | 24 A |
| Corriente nominal, n.º de polos máx. (Tu=20 °C) | 19 A | Corriente nominal, n.º de polos mín. (Tu=40 °C) | 21 A |
| Corriente nominal, n.º de polos máx. (Tu = 40°C) | 16,5 A | Tensión nominal con categoría de sobretensión/grado de polución II/2 | 400 V |
| Tensión nominal con categoría de sobretensión/grado de polución III/2 | 320 V | Tensión nominal con categoría de sobretensión/grado de polución III/3 | 250 V |
| Tensión nominal con categoría de sobretensión/grado de polución II/2 | 4 kV | Tensión nominal con categoría de sobretensión/grado de polución III/2 | 4 kV |
| Sobretensión de choque nominal con categoría de sobretensión/grado de polución III/3 | 4 kV | | |

# OMNIMATE Signal - Serie BL/SL 5.08
# SL 5.08HC/09/180B 3.2SN OR BX

**Weidmüller Interface GmbH & Co. KG**
Klingenbergstraße 16
D-32758 Detmold
Germany
Fon: +49 5231 14-0
Fax: +49 5231 14-292083
www.weidmueller.com

## Datos técnicos

### Datos nominales según CSA

| | | | |
|---|---|---|---|
| Tensión nominal (Use Group B / CSA) | 300 V | Tensión nominal (Use group D / CSA) | 300 V |
| Intensidad nominal (Use Group B / CSA) | 18,5 A | Intensidad nominal (Use Group D / CSA) | 18,5 A |

### Datos nominales según UL 1059

| | | | |
|---|---|---|---|
| Instituto (cURus) | | Núm. de certificación (cURus) | E60693 |
| Tensión nominal (Use Group B / UL 1059) | 300 V | Tensión nominal (Use Group D / UL 1059) | 300 V |
| Intensidad nominal (Use Group B / UL 1059) | 18,5 A | Intensidad nominal (Use Group D / UL 1059) | 10 A |
| Referencia para valores de homologación | Las especificaciones son valores máximos; para más información, ver certificado de homologación. | | |

### Embalaje

| | | | |
|---|---|---|---|
| Embalaje | Caja | Longitud de VPE | 35 mm |
| Anchura VPE | 115 mm | Altura de VPE | 170 mm |

### Clasificaciones

| | | | |
|---|---|---|---|
| ETIM 4.0 | EC002637 | ETIM 5.0 | EC002637 |
| ETIM 6.0 | EC002637 | eClass 6.2 | 27-26-07-04 |
| eClass 7.1 | 27-44-04-02 | eClass 8.1 | 27-44-04-02 |
| eClass 9.0 | 27-44-04-02 | eClass 9.1 | 27-44-04-02 |

### Notas

| | |
|---|---|
| Indicaciones | • Otros colores bajo pedido<br>• Contactos bañados en oro bajo pedido<br>• Intensidad nominal relativa a la sección nominal y número mín. de polos.<br>• P en el dibujo = paso<br>• Los datos nom. se refieren al comp. corresp. las distancias en aire y fuga respecto a otros comp. se dimensionan s/normas aplicación relevantes. |
| Conformidad con IPC | Conformidad: Los productos se diseñan, fabrican y entregan de conformidad con los estándares y normas reconocidas internacionalmente, y cumplen con las características especificadas en la hoja técnica o, según el producto, con las características decorativas de conformidad con la norma IPC-A-610 "Clase 2". Cualquier demanda sobre los productos se puede evaluar bajo solicitud. |

### Homologaciones en línea

| | |
|---|---|
| Homologaciones | |
| ROHS | Conformidad |

Fecha de creación 6 de agosto de 2019 10:03:19 CEST

# OMNIMATE Signal - Serie BL/SL 5.08
# SL 5.08HC/09/180B 3.2SN OR BX

**Weidmüller Interface GmbH & Co. KG**
Klingenbergstraße 16
D-32758 Detmold
Germany
Fon: +49 5231 14-0
Fax: +49 5231 14-292083
www.weidmueller.com

## Datos técnicos

### Descargas

| | |
|---|---|
| Datos de ingeniería | EPLAN, WSCAD, Zuken E3.S |
| Folleto/catálogo | FL DRIVES EN<br>MB DEVICE MANUF. EN<br>FL DRIVES DE<br>CAT 2 PORTFOLIOGUIDE EN<br>FL BUILDING SAFETY EN<br>FL APPL LED LIGHTING EN<br>FL INDUSTR.CONTROLS EN<br>FL MACHINE SAFETY EN<br>FL HEATING ELECTR EN<br>FL APPL_INVERTER EN<br>FL_BASE_STATION_EN<br>FL ELEVATOR EN<br>FL POWER SUPPLY EN<br>FL 72H SAMPLE SER EN<br>PO OMNIMATE EN |
| Homologación/certificado/documento de conformidad | CB Certificate<br>CB Testreport<br>Declaration of the Manufacturer |
| Notificación de cambio de producto | EN - Change of packaging<br>DE - Change of packaging |

# OMNIMATE Signal - Serie BL/SL 5.08
# SL 5.08HC/09/180B 3.2SN OR BX

**Weidmüller Interface GmbH & Co. KG**
Klingenbergstraße 16
D-32758 Detmold
Germany
Fon: +49 5231 14-0
Fax: +49 5231 14-292083
www.weidmueller.com

## Dibujos

### Dimensional drawing

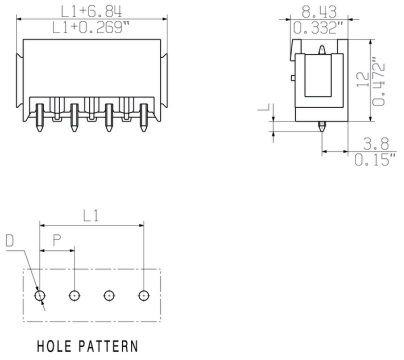


### Ventaja del producto

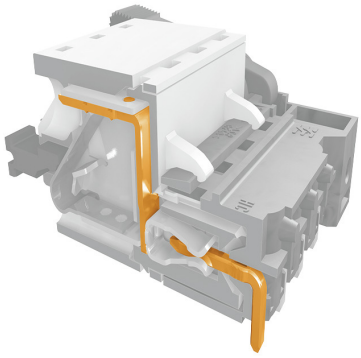

Safe power transmission
Proven properties

### Graph

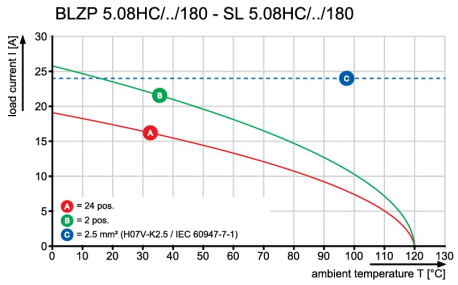


### Graph

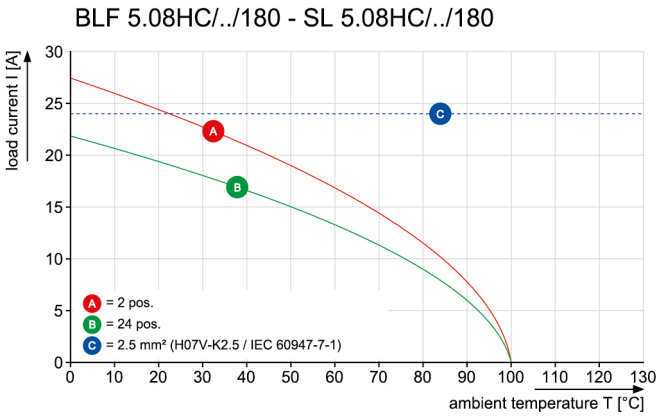


### Graph

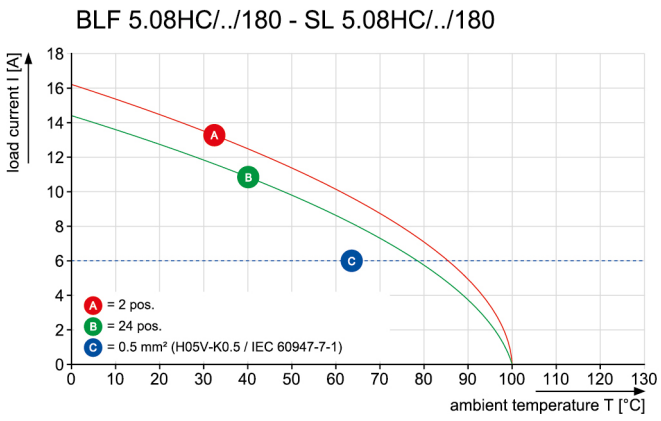

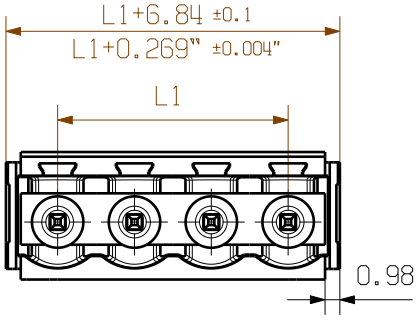


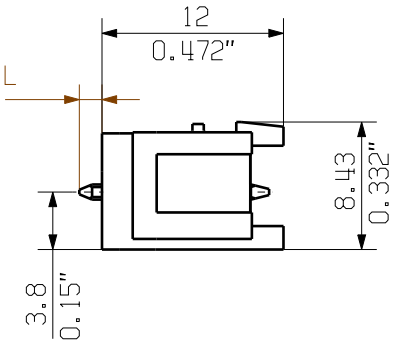


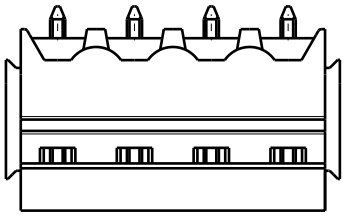

1/1

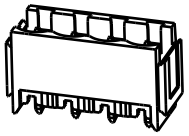

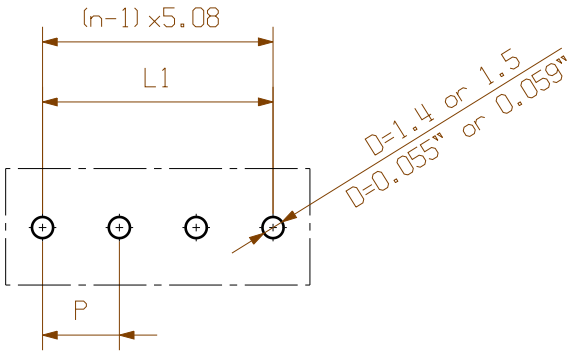


HOLE PATTERN

PCB-Ø 1,4 TILL POLE 8
PCB-Ø 1,5 FROM POLE 9

| n | L1 [mm] | L1 [Inch] |
|---|---|---|
| 24 | 116,84 | 4,600 |
| 23 | 111,76 | 4,400 |
| 22 | 106,68 | 4,200 |
| 21 | 101,60 | 4,000 |
| 20 | 96,52 | 3,800 |
| 19 | 91,44 | 3,600 |
| 18 | 86,36 | 3,400 |
| 17 | 81,28 | 3,200 |
| 16 | 76,20 | 3,000 |
| 15 | 71,12 | 2,800 |
| 14 | 66,04 | 2,600 |
| 13 | 60,96 | 2,400 |
| 12 | 55,88 | 2,200 |
| 11 | 50,80 | 2,000 |
| 10 | 45,72 | 1,800 |
| 9 | 40,64 | 1,600 |
| 8 | 35,56 | 1,400 |
| 7 | 30,48 | 1,200 |
| 6 | 25,40 | 1,000 |
| 5 | 20,32 | 0,800 |
| 4 | 15,24 | 0,600 |
| 3 | 10,16 | 0,400 |
| 2 | 5,08 | 0,200 |

For the mounting of PCBs, it should be noted that the rated data given in the catalogue relates only to the connection elements. The neccessary creepage and clearance paths must be observed in connection with the respective applicant in accordance to VDE 0110. The current-carrying capacity and pitch tolerance is to be determined according to IEC 60326 part 3 very fine.

Weidmueller connectors are tested to the DIN VDE 0627 standard, and are valid for its field of application. Provided that the connectors are used to the intended purpose, all requirements with respect to the occuring of electrical, mechanical, thermic and corrosive stress will be satisfied.

P=PITCH

SHOWN: SL 5.08HC/04/180B

| STIFTLAENGE L<br>PIN LENGTH L | TOLERANZ<br>TOLERANCE |
|---|---|
| 3,2 | 0,1 |
| | -0,3 |
| 4,5 | 0,1 |
| | -0,3 |

General tolerance:
DIN ISO 2768-mK

RoHS COMPLIANT

99587/5
22.11.17 HELIS_MA
04
Modification

Weidmüller

Cat.no.: .

3 50953 04
Drawing no. Issue no.

Sheet 02 of 05 sheets

| | Date | Name |
|---|---|---|
| Drawn | 18.02.2011 | HERTEL_S |
| Responsible | | HERTEL_S |
| Checked | 30.11.2017 | HELIS_MA |
| Approved | | LANG_T |

Scale: 2:1

Supersedes: .

# SL 5.08HC/../180..

STIFTLEISTE
MALE HEADER

Product file: SL5.08 HC 7377

The reproduction, distribution and utilization of this document as well as the communication of its contents to others without explicit authorization is prohibited.
Offenders will be held liable for the payment of damages. Weidmueller exclusively reserves the right to file for patents, utility models or designs.
© Weidmueller Interface GmbH & Co. KG

# Wave Solder Profile

## Recommended wave solderding profiles

**Weidmüller Interface GmbH & Co. KG**
Klingenbergstraße 16
D-32758 Detmold
Germany
Fon: +49 5231 14-0
Fax: +49 5231 14-292083
www.weidmueller.com

**Single Wave:**

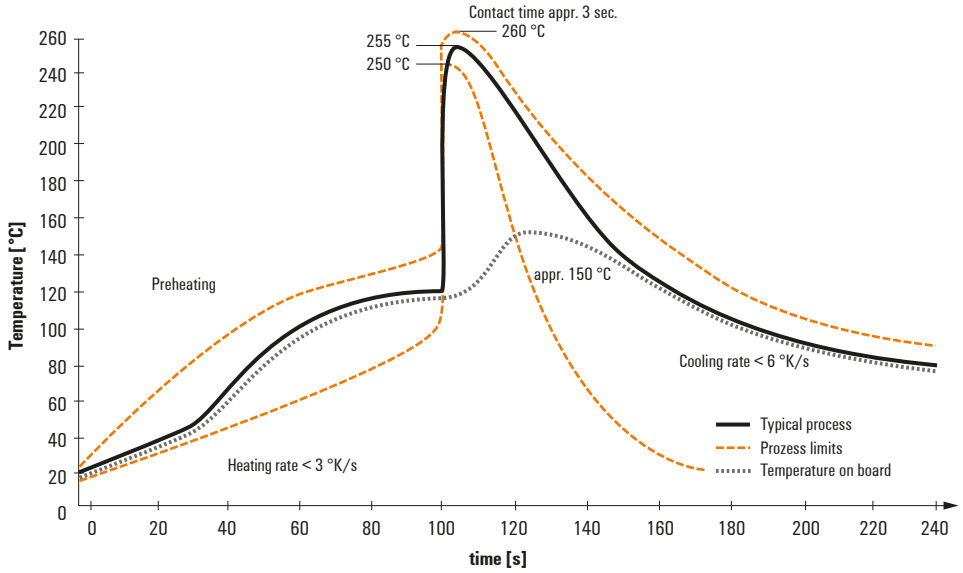


**Double Wave:**

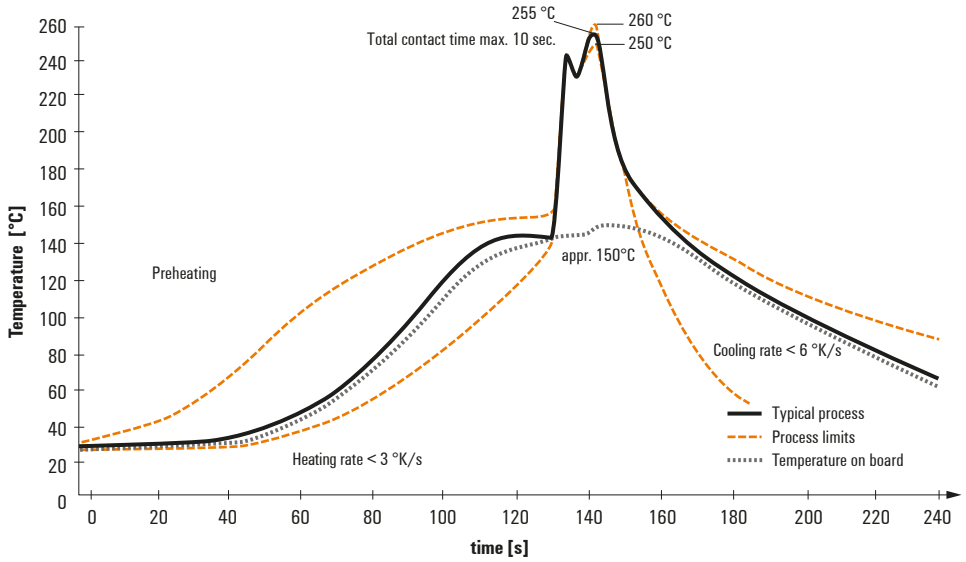


**Wave soldering profiles**

Wired connection elements should be processed in accordance with the DIN EN 61760-1 standard. We have included two recommendations for practical wave soldering profiles, with which Weidmüller PCB terminals and connectors are qualified.

When choosing a suitable profile for your application, the following factors also need to be considered:
- PCB thickness
- Proportion of Cu in the layers
- Single/double-sided assembly
- Product range
- Heating and cooling rates

The single and double wave profiles each indicate the recommended operating range, including the maximum soldering temperature of 260°C. In practice, the maximum soldering temperature is quite often well below the above maximum profile.

We reserve the right to make technical changes.