OMNIMATE Power - Serie BV/SV 7.62HP
SV 7.62HP/04/270MF4 SC/08R SN BK BX

Weidmüller Interface GmbH & Co. KG
Klingenbergstraße 16
D-32758 Detmold
Germany
Fon: +49 5231 14-0
Fax: +49 5231 14-292083
www.weidmueller.com

Imagen de producto

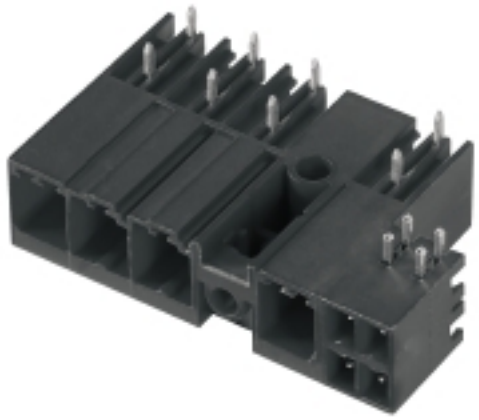

Similar a la ilustración

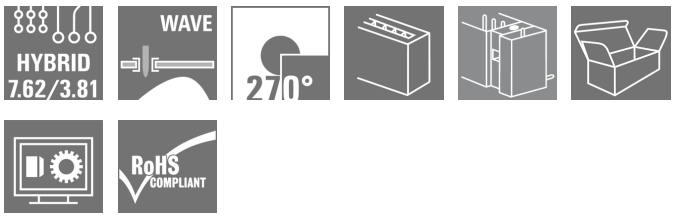

Combinación de conector macho de 270° con contactos de potencia y señal, incl. enclavamiento mediante sujeción intermedia con autobloqueo, con un paso de 7,62.
Permite la conexión simultánea de potencia, señales y apantallamiento EMC (opcional). Perfecto para conectar servoaccionamientos y accionamientos asíncronos.
Cumple los requerimientos de la norma IEC 61800-5-1 y admite homologación UL conforme a UL840
600 V en combinación con el conector hembra BVF 7.62HP/...BCF..R...
Sin un conector hembra, la cara enchufable garantiza una protección frente al contacto con los dedos mínima de >3 mm con 20 N de presión en el ensayo.
En comparación con las soluciones convencionales, la sujeción intermedia con autobloqueo reduce el espacio necesario en un ancho de paso.
Opcional bajo demanda: sin sujeción lateral, con sujeción adicional con tornillos o con sujeción por soldadura.

Datos generales para pedido

Tipo	SV 7.62HP/04/270MF4 SC/08R SN BK BX
Código	1156280000
Versión	Conector para placa c.i., Conector macho, cerrado lateralmente, Brida intermedia, Conexión por soldadura THT, 7.62 mm, Número de polos: 4, 270°, Longitud del terminal de soldadura (l): 3.5 mm, estañado, negro, Caja
GTIN (EAN)	4032248943128
U.E.	30 Pieza
Valores característicos del producto	IEC: 1000 V / 41 A UL: 300 V / 35 A
Embalaje	Caja

OMNIMATE Power - Serie BV/SV 7.62HP
SV 7.62HP/04/270MF4 SC/08R SN BK BX

Weidmüller Interface GmbH & Co. KG
Klingenbergstraße 16
D-32758 Detmold
Germany
Fon: +49 5231 14-0
Fax: +49 5231 14-292083
www.weidmueller.com

Datos técnicos

Dimensiones y pesos

Altura	14,9 mm	Altura (pulgadas)	0,587 inch
Altura construcción baja	11,4 mm	Profundidad	28,3 mm
Profundidad (pulgadas)	1,114 inch	Peso neto	2 g

Especificaciones del sistema

Familia del producto	OMNIMATE Power - Serie BV/SV 7.62HP	Tipo de conexión	Conexión de tarjetas
Montaje sobre placas c.i.	Conexión por soldadura THT	Paso en mm (P)	7,62 mm
Paso en pulgadas (P)	0,3 inch	Angulo de salida	270°
Número de polos	4	Número de terminales de soldadura por polo	2
Longitud del terminal de soldadura (l)	3,5 mm	Tolerancia de longitud del pin de soldadura	+0,1 / -0,3 mm
Tolerancia de posición del terminal de soldadura	± 0,1 mm	Dimensiones del pin de soldadura	0,8 x 1,0 mm
Diámetro de la perforación (D)	1,3 mm	Tolerancia de diámetro de la perforación (D)	+ 0,1 mm
L1 en mm	30,48 mm	L1 en pulgadas	1,2 inch
Número de series	1	Número de filas de polos	1
Protección contra contacto según DIN VDE 57106	safe to back of hand above the printed circuit board	Protección contra contacto según DIN VDE 0470	IP 20
Resistencia de paso	2,00 mΩ	Codificable	Sí
Ciclos de enchufado	25		

Datos del material

Materiales aislantes	PA GF	Color	negro
Carta de colores (similar)	RAL 9011	Grupo de materiales aislantes	II
CTI	≥ 500	Resistencia de aislamiento	≥ 10^8 Ω
Grado inflamabilidad según UL 94	V-0	GWFI	960 °C
Material de contacto	Aleación de cobre	Superficie de contacto	estañado
Estructura de capas de la conexión por soldadura	1-3 µm Ni / 4-6 µm Sn mate	Estructura de capas del contacto del conector	1-3 µm Ni / 4-6 µm Sn mate
Temperatura de almacenamiento, min.	-25 °C	Temperatura de almacenamiento, max.	55 °C
humedad relativa máx. de almacenamiento	80 %	Temperatura de servicio, min.	-50 °C
Temperatura de servicio, max.	130 °C	Gama de temperatura, montaje, min.	-25 °C
Gama de temperatura, montaje, max.	130 °C		

Datos nominales conformes a IEC

testado según la norma	IEC 60664-1, IEC 61984	Corriente nominal, n.º de polos mín. (Tu=20 °C)	41 A
Corriente nominal, n.º de polos máx. (Tu=20 °C)	41 A	Corriente nominal, n.º de polos mín. (Tu=40 °C)	41 A
Corriente nominal, n.º de polos máx. (Tu = 40°C)	41 A	Tensión nominal con categoría de sobretensión/grado de polución II/2	1.000 V
Tensión nominal con categoría de sobretensión/grado de polución III/2	630 V	Tensión nominal con categoría de sobretensión/grado de polución III/3	630 V
Tensión nominal con categoría de sobretensión/grado de polución II/2	6 kV	Tensión nominal con categoría de sobretensión/grado de polución III/2	6 kV
Sobretensión de choque nominal con categoría de sobretensión/grado de polución III/3	6 kV	Resistencia a corrientes de corta duración	3 x 1s mit 420 A

OMNIMATE Power - Serie BV/SV 7.62HP
SV 7.62HP/04/270MF4 SC/08R SN BK BX

Weidmüller Interface GmbH & Co. KG
Klingenbergstraße 16
D-32758 Detmold
Germany
Fon: +49 5231 14-0
Fax: +49 5231 14-292083
www.weidmueller.com

Datos técnicos

Datos nominales según CSA

Instituto (CSA)		Núm. de certificación (CSA)	200039-1121690
Tensión nominal (Use Group B / CSA)	300 V	Tensión nominal (Use Group C / CSA)	300 V
Tensión nominal (Use group D / CSA)	600 V	Intensidad nominal (Use Group B / CSA)	33 A
Intensidad nominal (Use Group C / CSA)	33 A	Intensidad nominal (Use Group D / CSA)	5 A
Referencia para valores de homologación	Las especificaciones son valores máximos; para más información, ver certificado de homologación.		

Datos nominales según UL 1059

Instituto (cURus)		Núm. de certificación (cURus)	E60693
Tensión nominal (Use Group B / UL 1059)	300 V	Tensión nominal (Use Group C / UL 1059)	300 V
Tensión nominal (Use Group D / UL 1059)	600 V	Intensidad nominal (Use Group B / UL 1059)	35 A
Intensidad nominal (Use Group C / UL 1059)	35 A	Intensidad nominal (Use Group D / UL 1059)	5 A
Distancia de fuga, mín.	9,6 mm	Distancia en el aire, mín.	6,9 mm
Referencia para valores de homologación	Las especificaciones son valores máximos; para más información, ver certificado de homologación.		

Embalaje

Embalaje	Caja	Longitud de VPE	350 mm
Anchura VPE	135 mm	Altura de VPE	35 mm

OMNIMATE Power - Serie BV/SV 7.62HP
SV 7.62HP/04/270MF4 SC/08R SN BK BX

Weidmüller Interface GmbH & Co. KG
Klingenbergstraße 16
D-32758 Detmold
Germany
Fon: +49 5231 14-0
Fax: +49 5231 14-292083
www.weidmueller.com

Datos técnicos

Especificaciones de sistema - Placa híbrida | Datos técnicos

Paso en mm (señal)	3.81 mm	Paso en pulgadas (Señal)	0.15 inch
Número de polos (Señal)	8	Número de terminales de soldadura por polo (Señal)	1
Dimensiones del pin de soldadura (señal)	0,8 x 0,8 mm	L2 en mm	11,43 mm
L2 en pulgadas	0,45 inch	Número de filas (señal)	2
Material de contacto (señal)	CuMg	Superficie de contacto (señal)	estañado
Tensión nominal para clase de sobretensión / grado de polución II/2 (Señal)	320 V	Tensión nominal para clase de sobretensión / grado de polución III/2 (Señal)	160 V
Tensión nominal para clase de sobretensión / grado de polución III/3 (Señal)	160 V	Sobretensión de choque nominal para clase de sobretensión / grado de polución II/2 (Señal)	2.5 kV
Sobretensión de choque nominal para clase de sobretensión / grado de polución III/2 (Señal)	2.5 kV	Sobretensión de choque nominal para clase de sobretensión / grado de polución III/3 (Señal)	2.5 kV
Resistencia a corriente momentánea máxima (señal)	3 x 1s mit 80 A	Tensión nominal (Use group B / CSA) (Señal)	300 V
Tensión nominal (Use group C / CSA) (Señal)	50 V	Tensión nominal (Use group B / CSA) (Señal)	9 A
Intensidad nominal (Use Group C /CSSA (Señal)	9 A	Intensidad nominal (Use group D) (Señal)	9 A
Tensión nominal (Use group B / UL 1059) (Señal)	300 V	Tensión nominal (Use group C / UL 1059] (Señal)	50 V
Intensidad nominal (Use group B / UL 1059) (Señal)	5 A	Intensidad nominal (Use group C / UL 1059) (Señal)	5 A

Clasificaciones

ETIM 4.0	EC002637	ETIM 5.0	EC002637
ETIM 6.0	EC002637	eClass 6.2	27-26-07-04
eClass 7.1	27-44-04-02	eClass 8.1	27-44-04-02
eClass 9.0	27-44-04-02	eClass 9.1	27-44-04-02

Notas

Indicaciones	• Los datos técnicos se refieren a los contactos de potencia • Datos técnicos de contactos de aviso: 50 V / 5 A, longitud de desaislado 8 mm • Intensidad nominal relativa a la sección nominal y número mín. de polos. • Datos del esquema: P1=7,62 mm; P2=3,81 mm • Los datos nom. se refieren al comp. corresp. las distancias en aire y fuga respecto a otros comp. se dimensionan s/normas aplicación relevantes. • MFX y MSFX: X= Posición de la sujeción intermedia p.ej. MF2, MSF3
Conformidad con IPC	Conformidad: Los productos se diseñan, fabrican y entregan de conformidad con los estándares y normas reconocidas internacionalmente, y cumplen con las características especificadas en la hoja técnica o, según el producto, con las características decorativas de conformidad con la norma IPC-A-610 "Clase 2". Cualquier demanda sobre los productos se puede evaluar bajo solicitud.

OMNIMATE Power - Serie BV/SV 7.62HP
SV 7.62HP/04/270MF4 SC/08R SN BK BX

Weidmüller Interface GmbH & Co. KG
Klingenbergstraße 16
D-32758 Detmold
Germany
Fon: +49 5231 14-0
Fax: +49 5231 14-292083
www.weidmueller.com

Datos técnicos

Homologaciones en línea

Homologaciones	
ROHS	Conformidad

Descargas

Datos de ingeniería	EPLAN, WSCAD
Folleto/catálogo	FL DRIVES EN MB DEVICE MANUF. EN FL DRIVES DE CAT 2 PORTFOLIOGUIDE EN FL HEATING ELECTR EN FL APPL_INVERTER EN FL_BASE_STATION_EN FL ELEVATOR EN FL POWER SUPPLY EN FL 72H SAMPLE SER EN PO OMNIMATE EN
Homologación/certificado/documento de conformidad	Declaration of the Manufacturer
Libro blanco sobre controladores de movimiento	Download Whitepaper
White Paper UL 600 V	Download Whitepaper

OMNIMATE Power - Serie BV/SV 7.62HP
SV 7.62HP/04/270MF4 SC/08R SN BK BX

Weidmüller Interface GmbH & Co. KG
Klingenbergstraße 16
D-32758 Detmold
Germany
Fon: +49 5231 14-0
Fax: +49 5231 14-292083
www.weidmueller.com

Dibujos

Dimensional drawing

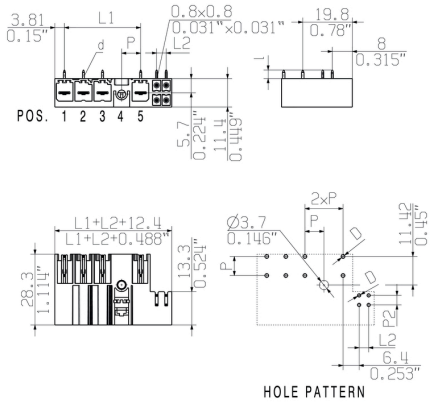

Connection diagram

6	M(S)F6	o	o	o	o	o	X	o
6	M(S)F5	o	o	o	o	X	o	o
6	M(S)F4	o	o	o	X	o	o	o
6	M(S)F3	o	o	X	o	o	o	o
6	M(S)F2	o	X	o	o	o	o	o
5	M(S)F5	o	o	o	o	X	o	
5	M(S)F4	o	o	o	X	o	o	
5	M(S)F3	o	o	X	o	o	o	
5	M(S)F2	o	X	o	o	o	o	
4	M(S)F4	o	o	o	X	o		
4	M(S)F3	o	o	X	o	o		
4	M(S)F2	o	X	o	o	o		
3	M(S)F3	o	o	X	o			
3	M(S)F2	o	X	o	o			
2	M(S)F2	o	X	o				
		1	2	3	4	5	6	7
NO OF POLES	X = MIDDLE FLANGE POSITION	POS. 1 2 3 4 5						

Wave Solder Profile

Recommended wave solderding profiles

Weidmüller Interface GmbH & Co. KG
Klingenbergstraße 16
D-32758 Detmold
Germany
Fon: +49 5231 14-0
Fax: +49 5231 14-292083
www.weidmueller.com

Single Wave:

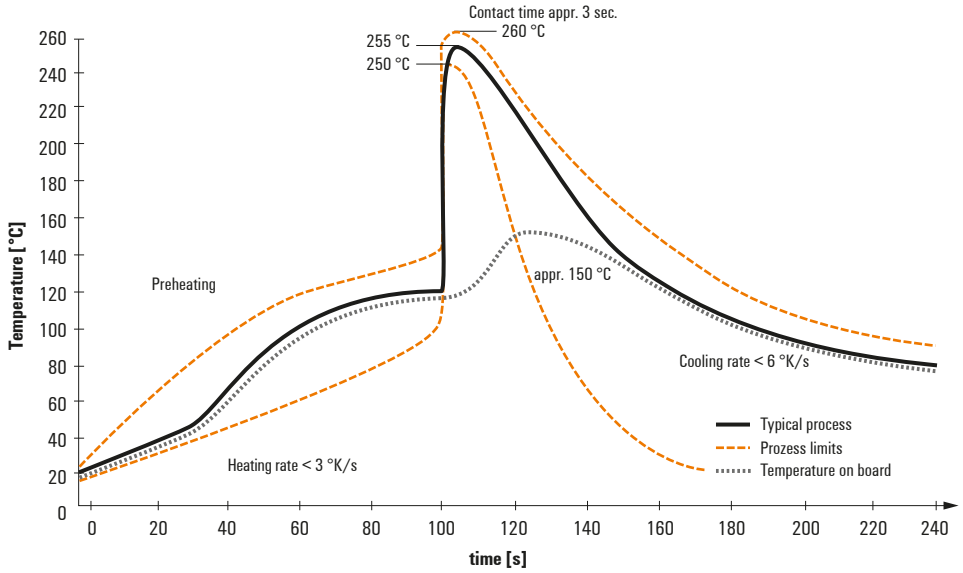

Double Wave:

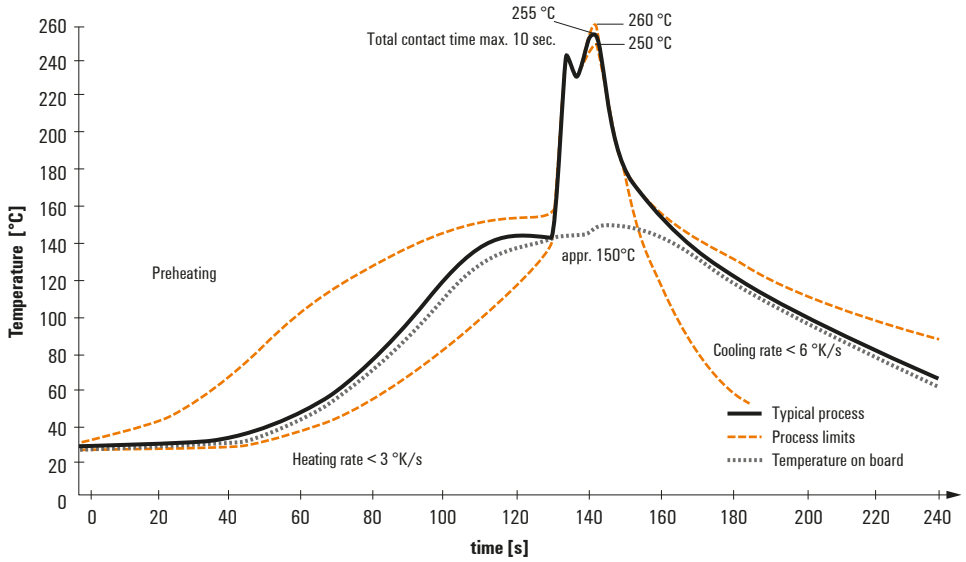

Wave soldering profiles

Wired connection elements should be processed in accordance with the DIN EN 61760-1 standard. We have included two recommendations for practical wave soldering profiles, with which Weidmüller PCB terminals and connectors are qualified.

When choosing a suitable profile for your application, the following factors also need to be considered:
- PCB thickness
- Proportion of Cu in the layers
- Single/double-sided assembly
- Product range
- Heating and cooling rates

The single and double wave profiles each indicate the recommended operating range, including the maximum soldering temperature of 260°C. In practice, the maximum soldering temperature is quite often well below the above maximum profile.

We reserve the right to make technical changes.