VSSC
VSSC6TRSLFG24VAC/DC0.5A

Weidmüller Interface GmbH & Co. KG
Klingenbergstraße 16
D-32758 Detmold
Germany
Fon: +49 5231 14-0
Fax: +49 5231 14-292083
www.weidmueller.com

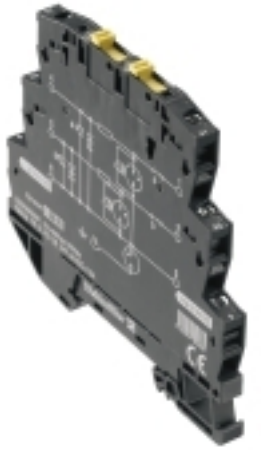

Similar a la ilustración

El acoplamiento de sobretensiones en la tirada de cable puede dañar o destruir entradas de señales sensibles. Por ello es importante instalar protectores de sobretensión en las proximidades de los equipos de instrumentación, medición y control (IMC). Weidmüller cuenta con una amplia gama de productos para IMC que incluye módulos de dos componentes, diseños enchufables y bornes con conexión brida-tornillo o directa. Estos productos son adecuados para señales analógicas y digitales. Además, Weidmüller ofrece ejecuciones con elementos integrados como, por ejemplo, descargadores de gas o varistores. VARITECTOR es la versátil solución de protección contra sobretensiones de Weidmüller que cumple los requisitos de la norma de producto IEC61643-21. La serie VARITECTOR puede emplearse en aplicaciones según IEC 61643-22 / VDE 0845-3 para las clases C1, C2, C3 y D1. Las gamas de productos VARITECTOR SPC, SSC y MCZ OVP cuentan con una perfecta combinación de propiedades eléctricas y mecánicas. Aquí, el tamaño y la sencillez de manejo juegan un papel decisivo. Esta solución de protección de sobretensión resulta óptima para el montaje en espacios reducidos en automatización industrial y de procesos así como en aplicaciones de automatización de edificios.

Datos generales para pedido

Tipo	VSSC6TRSLFG24VAC/DC0.5A
Código	1354800000
Versión	Protector de sobretensión Instrumentación, Medición, Control, 24 V, 34 V, 500 mA, IEC 61643-21
GTIN (EAN)	4050118156751
U.E.	10 Pieza

VSSC
VSSC6TRSLFG24VAC/DC0.5A

Weidmüller Interface GmbH & Co. KG
Klingenbergstraße 16
D-32758 Detmold
Germany
Fon: +49 5231 14-0
Fax: +49 5231 14-292083
www.weidmueller.com

Datos técnicos

Dimensiones y pesos

Anchura	6,2 mm	Anchura (pulgadas)	0,244 inch
Altura	88,5 mm	Altura (pulgadas)	3,484 inch
Profundidad	81 mm	Profundidad (pulgadas)	3,189 inch
Peso neto	46,8 g		

Temperaturas

Humedad	5...96 %	Temperatura de almacenamiento, max.	80 °C
Temperatura de almacenamiento, min.	-40 °C	Temperatura de servicio, max.	70 °C
Temperatura de servicio, min.	-40 °C	Temperatura de servicio	-40 °C...70 °C
Temperatura de almacenamiento	-40 °C...80 °C		

Probabilidad de avería

λges	54	MTTF	1.342 años
PFH en $1*10^{-9}$ 1/h	1,8	SFF	96,67 %
SIL según IEC 61508	3		

Conformidad medioambiental del producto

REACH SVHC	Lead 7439-92-1

Datos nominales UL

Núm. de certificación (UL)	E311081	Certificado UL	UL Zertifikat

Coordenadas del aislamiento según EN 50178

Categoría de sobretensión	III	Grado de polución	2

Datos nominales IEC / EN

Atenuación por inserción	3,3 MHz	Capacidad de retroceso del impulso	≤ 20 ms
Características de transmisión de la señal (-3 dB)	3,2 MHz	Clase de requisitos según IEC 61643-21	C2, C3, D1
Corriente de choque del rayo I_{imp} (10/350 µs) Conductor-PE	10 kA	Corriente de fuga I_n (8/20µs) conductor-PE	2.5 kA
Corriente de fuga I_n (8/20µs) tierra-PE	2.5 kA	Corriente descarga nominal $I_{máx}$ (8/20µs) GND-PE	10 kA
Corriente descarga nominal $I_{máx}$ (8/20µs) conductor-PE	10 kA	Fusible	0,5 A
Modo de caída de sobrecarga	Modus 2	Nivel de protección U_P (típ.)	150 V
Nivel de protección U_P GND - PE	1.400 V	Normas	IEC 61643-21
Resistencia a la corriente de choque C2	2.5 kA 8/20 µs 5 kV 1.2/50 µs	Resistencia a la corriente de choque C3	10 A 10/1000 µs
Resistencia a la corriente de choque D1	1 kA 10/350 µs	Resistencia de paso	1,8 Ω 10 %
Resistencia tensión con FG contra tierra	≥ 500 V	Tensión continua máxima, Uc (AC)	30 V
Tensión continua máxima, Uc (DC)	42 V	Tensión nominal (DC)	34 V
Tipo de tensión	AC/DC		

VSSC
VSSC6TRSLFG24VAC/DC0.5A

Weidmüller Interface GmbH & Co. KG
Klingenbergstraße 16
D-32758 Detmold
Germany
Fon: +49 5231 14-0
Fax: +49 5231 14-292083
www.weidmueller.com

Datos técnicos

Datos generales

Carril	TS 35	Color	negro
Diseño	Borne	Función de separación	Sí
Grado inflamabilidad según UL 94	V-0	Indicación óptica de funcionamiento	No
Posibilidad de realizar pruebas	Tornillo funcional con alojamiento de clavija de prueba conexión 1, 2, 4, 5	Segmento	Medición - Control - Regulación
Tipo de protección	IP20	Versión	Protector de sobretensión, IMC

Protección de datos CSA

Capacidad interna, máx. C_i	2 nF	Corriente de entrada, máx. I_i	500 mA
Grupo de gas C	IIB	Grupo de gas D	IIA
Grupos de gas A, B	IIC	Inductancia interna máx. L_i	0 µH
Tensión de entrada, máx. U_i	42 V		

Información adicional sobre homologaciones

Certificado GOST	GOST-Zertifikat

Datos de conexión

Tipo de conexión	Conexión brida-tornillo	Par de apriete, min.	0,5 Nm
Par de apriete, max.	0,8 Nm	Sección de embornado, mín.	0,5 mm²
Sección de embornado, máx.	4 mm²	Sección de conexión del conductor, rígido, min.	0,5 mm²
Sección de conexión del conductor, rígido, max.	6 mm²	Sección de conexión del conductor, flexible, term. tub. (DIN 46228-1), min.	0,5 mm²
Sección de conexión del conductor, flexible, term. tub. (DIN 46228-1), max.	4 mm²	Sección del conductor, semirrígido, mín.	0,5 mm²
Sección del conductor, semirrígido, máx.	4 mm²		

Homologaciones IECEx/ATEX/cUL

Certificado cUL	cUL Certificate

Clasificaciones

ETIM 3.0	EC000943	ETIM 5.0	EC000943
ETIM 6.0	EC000943	UNSPSC	30-21-19-21
eClass 5.1	27-13-08-01	eClass 6.2	27-13-08-05
eClass 7.1	27-13-08-09	eClass 8.1	27-13-08-11
eClass 9.0	27-13-08-07	eClass 9.1	27-13-08-07

Homologaciones en línea

Homologaciones	
ROHS	Conformidad

VSSC
VSSC6TRSLFG24VAC/DC0.5A

Weidmüller Interface GmbH & Co. KG
Klingenbergstraße 16
D-32758 Detmold
Germany
Fon: +49 5231 14-0
Fax: +49 5231 14-292083
www.weidmueller.com

Datos técnicos

Descargas

Datos de ingeniería	EPLAN, WSCAD
Datos de ingeniería	STEP
Documentación del usuario	Instruction sheet VSSC
Folleto/catálogo	CAT 4.4 ELECTR 16/17 EN
Homologación/certificado/documento de conformidad	SIL Paper CE PAPER Declaration of Conformity

VSSC
VSSC6TRSLFG24VAC/DC0.5A

Weidmüller Interface GmbH & Co. KG
Klingenbergstraße 16
D-32758 Detmold
Germany
Fon: +49 5231 14-0
Fax: +49 5231 14-292083
www.weidmueller.com

Dibujos

Similar a la ilustración

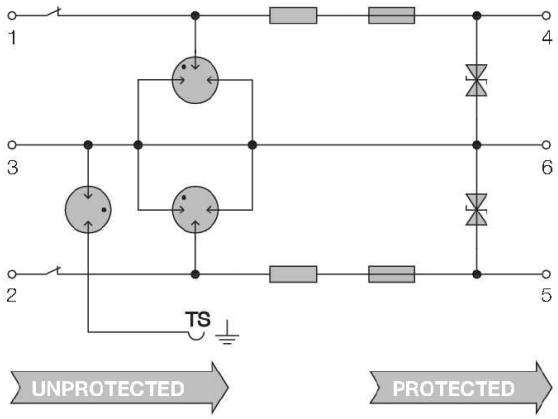

Circuit diagram